Genie®

GTH-3713

CATALOGO PARTI DI RICAMBIO
SPARE PARTS CATALOGUE
CATALOQUE DE PIECES DETACHEES
ERSATZTEILKATALOG
CATALOGO DE PIEZAS DE REPUESTO

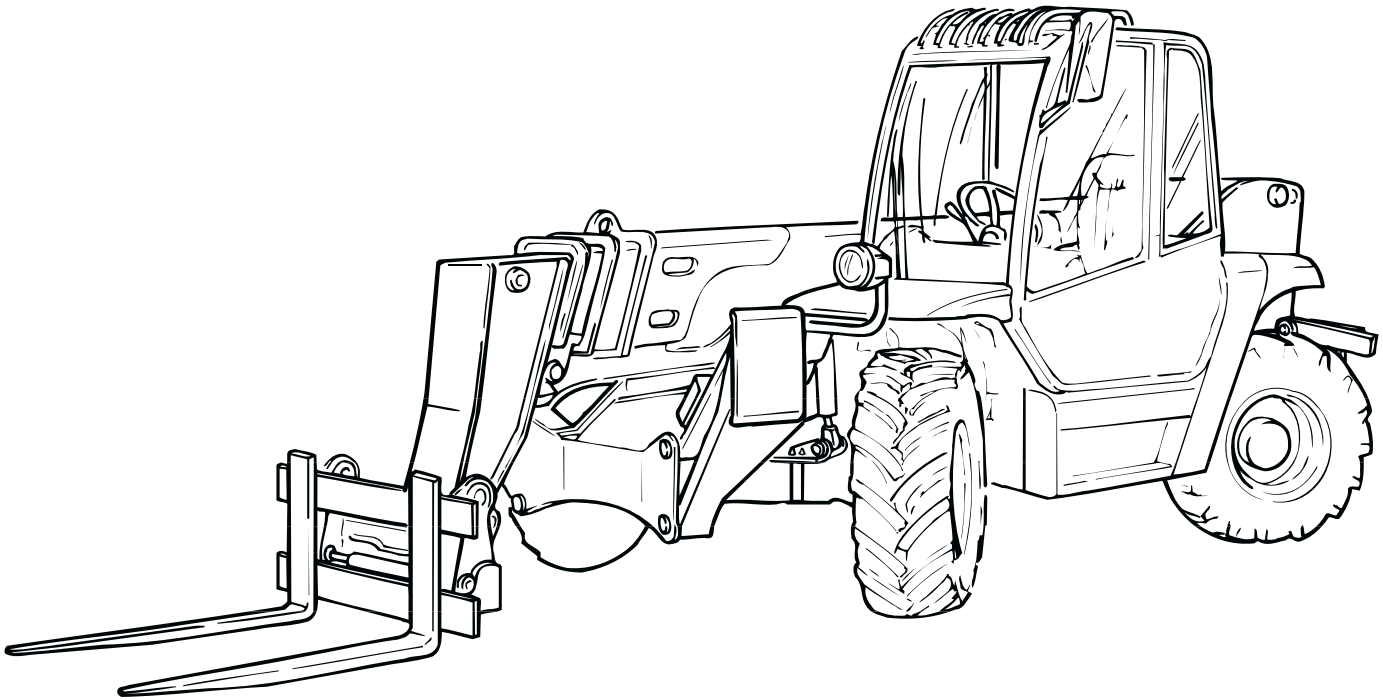

CR 57.0403.6000
Rev. 0 - 09/2003

Matr.

EUROPEAN TECHNICAL SERVICES

GENIE FRANCE
10 Z.A. de la Croix Saint-Mathieu
28320 Gallardon
France
Tel. : 0033 (0)2 37 26 09 99
Fax : 0033 (0)2 37 26 09 98

GENIE GERMANY
Finienweg 3
28832 Achim/Bremen
Germany
Tel. : 0049 (0)4202 8852 0
Fax : 0049 (0)4202 8852 20

GENIE IBÉRICA
Gaià 31
Poligono Industrial Plà d'en Coll
08110 Montcada i Reixac
Barcelona
Spain
Tel. : 0034 93 579 5090
Fax : 0034 93 579 5090

GENIE SCANDINAVIA
Tagenevägen 72
425 37 Hisings Kärra
Sweden
Tel. : 0046 315 751 00
Fax : 0046 315 790 20

GENIE UK
The Maltings
Wharf Road
Grantham
Lincs NG31 6BH
United Kingdom
Tel. : 0044 (0)1476 584333
Fax : 0044 (0)1476 58433

TEREXLIFT S.r.l.
Tutti i diritti riservati - Stampato in Italia
Nessuna parte di questo manuale può essere riprodotta, memorizzata in un sistema di archiviazione o trasmessa a terzi in qualsiasi forma o con qualsiasi mezzo, senza una preventiva autorizzazione scritta di TEREXLIFT S.r.l.
TEREXLIFT S.r.l si riserva il diritto di apportare in qualsiasi momento e senza preavviso, modifiche e miglioramenti ai suoi prodotti allo scopo di elevarne costantemente la qualità, pertanto anche questa pubblicazione può essere soggetta a modifiche.

TEREXLIFT S.r.l.
All rights reserved - Printed in Italy
Neither the whole of this document nor any individual portion there of may be reproduced, stored on an electronic filing system or transmitted to third parties in any form or by any means, without the prior written consent of TEREXLIFT S.r.l
The technical data contained in this document is indicative and not binding, insofar as TEREXLIFT S.r.l reserves the right to make modifications and improvements to its products at any time in order to enhance the quality thereof.

TEREXLIFT S.r.l.
Tous droits réservés - Imprimé en Italie
Il est interdit de procéder à la reproduction intégrale ou partielle de ce document, à sa mise en mémoire dans un système d'archives ou à sa transmission à des tiers sous n'importe quelle fomm sans l'autorisation écrite préalable de TEREXLIFT S.r.l
Les données techniques contenues dans ce document sont fournies à titre indicatif et non contraignant, dans la mesure où TEREXLIFT S.r.l se réserve le droit d'apporter en tout moment des modifications et des améliorations à ses produits pour en élever constamment la qualité.

TEREXLIFT S.r.l.
Alle Rechte vorbehalten - Gedruckt in Italien.
Das gesamte vorliegende Dokument und einzeine Teile davon dürfen ohne die vorherige, schriftliche Genchmigung von TEREXLIFT S.r.l in keiner Weise wiedergegeben, archiviert, gespeichert oder an Dritte weitergegeben werden.
Die im vorliegenden Dokument enthaltenen technischen Daten sind unverbindlich. Aufgrund der ständigen Qualitätsstelgerung behält sich TEREXLIFT S.r.l das Recht vor, jederzeit Änderungen und Verbesserungen an den Produkten vorzunchmen.

TEREXLIFT S.r.l.
Todos los derechos reservados - Impreso en Italia
Ninguna parte de esta publicación puede ser reproducida, almacenada o transmitida de ninguna forma, no por ningún medio, sin la previa autorización escrita por parte de TEREXLIFT S.r.l
Los datos técnicos contenidos en este documento son indicativos y no constituyen compromiso, ya que TEREXLIFT S.r.l se reserva el derecho de realizar en cualquier momento modificaciones y mejoras en sus productos con el obleto de incrementar constantemente su calidad.

ITALIANO

INTRODUZIONE ..... pagina 4
DESCRIZIONE DELLA TAVOLA RICAMBI ..... pagina 6
SPIEGAZIONE DEI SIMBOLI USATI ..... pagina 9
ISTRUZIONI PER L'ORDINAZIONE DEI RICAMBI ..... pagina 10
INDICE DEI GRUPPI FUNZIONALI ..... pagina ..... a seguire
TAVOLE RICAMBI ..... pagina ..... a seguire
INDICE PROGRESSIVO DELLE TAVOLE ..... pagina ..... a seguire
INDICE SOMMARIZZATO DELLE PARTI DI RICAMBIO ..... pagina ..... a seguire

ENGLISH

INTRODUCTION ..... page 4
DESCRIPTION OF SPARE PARTS ILLUSTRATION ..... page 6
EXPLANATION OF SYMBOLS USED ..... page 9
ORDERING PARTS ..... page 10
INDEX OF MACHINE GROUPS AND ASSEMBLIES ..... page ..... and foll.
SPARE PART ILLUSTRATIONS ..... page ..... and foll.
NUMERICAL INDEX OF ILLUSTRATIONS ..... page ..... and foll.
SUMMARY INDEX OF SPARE PARTS ..... page ..... and foll.

FRANÇAIS

INTRODUCTION ..... page 4
DESCRIPTION DU TABLEAU DES PIECES DE RECHANGE ..... page 6
EXPLICATION DES SYMBOLES UTILISES ..... page 9
CONSIGNES POUR LA COMMANDE ..... page 10
INDEX DES GROUPES FONCTIONNELS DE LA MACHINE ..... page ..... à suivre
TABLEAU DES PIECES DE RECHANGE ..... page ..... à suivre
INDEX PROGRESSIF DES TABLEAUX DES PIECES DE RECHANGE ..... page ..... à suivre
INDEX SOMMAIRE DES PIECES DE RECHANGE ..... page ..... à suivre

DEUTSCH

EINLEITUNG ..... Seite 4
BESCHREIBUNG DER ERSATZTEIL-ÜBERSICHT ..... Seite 6
ERKLÄRUNG DER VERWENDETEN SYMBOLE ..... Seite 9
ANWEISUNGEN FÜR DIE BESTELLUNG ..... Seite 10
VERZEICHNIS DER MASCHINENGRUPPEN ..... Seite ..... anschließend
ERSATZTEIL-ÜBERSICHTEN ..... Seite ..... anschließend
NUMMERNVERZEICHNIS DER ERSATZTEIL-ÜBERSICHTEN ..... Seite ..... anschließend
ZUSAMMENFASSUNG DER ERSATZTEILE ..... Seite ..... anschließend

ESPAÑOL

INTRODUCCION ..... página 4
DESCRIPCION DE LA TABLA DE RECAMBIOS ..... página 6
EXPLICACION DE LOS SIMBOLOS UTILIZADOS ..... página 9
INSTRUCCIONES DE PEDIDO ..... página 10
INDICE DE LOS GRUPOS FUNCIONALES DE LA MAQUINA ..... página ..... a cont.
TABLAS Y RECAMBIOS ..... página ..... a cont.
INDICE PROGRESIVO DE LAS TABLAS DE RECAMBIOS ..... página ..... a cont.
INDICE RESUMIDO DE LAS PARTES DE RECAMBIO ..... página ..... a cont.

ITALIANO

- Questo catalogo è stato realizzato per consentire la ricerca e l'ordinazione delle parti di ricambio, e per verificare la posizione di montaggio delle parti di ricambio a magazzino.
- Il catalogo è così composto: da pagina 4 a pagina 10 vi sono le istruzioni di consultazione e di ordinazione delle parti di ricambio (impaginate in senso verticale); da pagina 11 in poi vi sono le vere e proprie pagine di consultazione del catalogo (impaginate in senso orizzontale).
- Ogni macchina è suddivisa in gruppi funzionali, come illustrato a pagina 11, e ciascun gruppo può essere composto da una o più tavole in funzione della sua complessità.
- L'indice dei gruppi funzionali è la ***chiave di ricerca principale*** attraverso la quale si giunge alla tavola ricambi desiderata e, successivamente, alla parte desiderata.

  N.B. Le tavole ricambi sono presentate in ordine di codice progressivo (dal più basso al più alto): un utilizzatore esperto può consultare le tavole senza dover passare ogni volta dall'indice dei gruppi funzionali.
- Una ***chiave di ricerca secondaria*** è rappresentata dall'indice sommarizzato delle parti di ricambio, attraverso il quale é possibile fare il percorso inverso: dato cioè il codice del ricambio si può determinare la denominazione, in quali tavole è presente, in che quantità e in quale posizione è richiamato nell'illustrazione.
- L'indice delle tavole serve invece per avere un prospetto rapido di tutte le tavole ricambi presenti secondo l'ordine di impaginazione.
- Per ulteriori chiarimenti contattare il Servizio Assistenza Tecnica GENIE.

ENGLISH

- This catalogue has been designed to help you identify, locate and order replacement parts and to check the assembly position of the spare parts in stock.
- The catalogue is arranged as follows: pages 4 to 10 contain instructions on how to use the catalogue and order spare parts (vertical layout); the main body of the catalogue begins on page 11 (horizontal layout) and includes the various search indexes and the spare parts illustrations themselves.
- Each machine is divided into several functional groups or assemblies, as shown on page 11, and each functional group is in turn composed of one or more spare parts illustrations, depending on its complexity.
- The index of functional groups or assemblies is therefore ***the main search key*** you shouid use to locate the illustration you want and the specific part you require.

  N.B. The illustrations are presented in numerical sequence by their code number (from the lowest to the highest): an expert user can therefore consult them without having to go via the index of functional groups.
- ***A secondary search key*** is the summary index of spare parts which can be used to perform the process in reverse: i.e. given the spare part number you can identify the name of the part, the illustration in which it is shown, its quantity and its position number in the illustration.
- The index of illustrations is intended as a quick overview of all the illustrations included in the catalogue, in the order in which they appear.
- For more information, please contact the GENIE Customer Service.

FRANÇAIS

- Ce catalogue a été réalisé pour permettre la recherche et la commande de pièces de rechange et pour vérifier la position de montage des pièces de rechange en stock.
- Le catalogue est composé de la façon suivante: de la page 4 à la page 10, il contient les instructions pour la consultation et la commande des pièces de rechange (disposées dans le sens vertical); la page 11 et les pages suivantes constituent les pages de consultation à proprement parler (disposées dans le sens horizontal), elles contiennent les index de recherche et les tableaux des pièces de rechange.
- Chaque machine est subdivisée en plusieurs groupes fonctionnels comme l'illustre la page 11 et chaque groupe fonctionnel est composé à son tour d'un ou de plusieurs tableaux de pièces de rechange, selon sa complexité.
- L'index des groupes fonctionnels est donc la ***clé de recherche principale*** à travers laquelle on arrive au tableau désiré puis à la pièce de rechange proprement dite.

  N.B. Les tableaux de pièces de rechange sont présentés en ordre de code progressif (du plus petit au plus grand): un utilisateur expert peut ainsi les consulter sans devoir passer par l'index des groupes fonctionnels.
- Une ***clé de recherche secondaire*** est représentée par l'index sommaire des pièces de rechange à travers lequel on peut effectuer le parcours inverse: connaissant le code de la pièce, on peut arriver à sa désignation exacte, au numéro du tableau où elle se trouve, à la quantité et au numéro de position de la pièce sur l'illustration.
- L'index des tableaux sert enfin à avoir une vision rapide de tous les tableaux de pièces de rechange présents, dans l'ordre de mise en page.
- Pour toute précision, contacter le Service Après Vente GENIE.

DEUTSCH

- Dieser Katalog wurde erstellt, um Ihnen bei der Auffindung und Bestellung von Ersatzteilen zu helfen und um die MontagePosition der lagernden Ersatzteile prüfen zu können.
- Der Katalog ist folgendermaßen aufgebaut: von Seite 4 bis Seite 10 sind die Anweisungen darüber enthalten, wie der Katalog verwendet wird und wie Ersatzteile bestelltwerden (vertikales Layout); ab Seite 11 beginnt der eigentliche Katalog (horizontales Layout), darin finden Sie die Verzeichnisse zur Auffindung der Ersatzteile und die Ersakteil-Übersichten.
- Jede Maschine ist in mehrere Funktionsgruppen unterteilt - wie auf Seite 11 dargestellt wird - und je nach Größe besteht jede Funktionsgruppe wiederum aus einer oder mehreren Ersatztell-Übersichten.
- Das Verzeichnis der Funktionsgruppen ist der ***Hauptschlüssel zur Auffindung*** des Ersatzteils. Über dieses Verzeichnis kommt man zur gewünschten Ersakteil-Übersicht und anschließend zum erforderlichen Ersatzteil.

  N.B. Die Ersatztell-Übersichten sind fortlaufend numeriert (von der untersten zur obersten): Ein geschickter Benutzer geht direkt auf diese Übersichten über, ohne jedesmal im Verzeichnis der Funktionsgruppen nachzuschlagen.
- Die Ersatzteil-Zusammenfassung stellt die ***zweite Nachschlagehilfe*** dar. Ober die Zusammenfassung ist es möglich, in umgekehrter Reihenfolge vorzugehen: d.h. über den angeführten Ersakteil-Code kann der Name des Ersakteils, die Übersicht auf der er abgebildet ist, wie oft er vorkommt und seine Positions-Nummer auf der Ubersicht festgestellt werden.
- Mit dem Übersichts-Verzeichnis hat man einen schnellen Überblick auf alle vorhandenen Ersatzteil-Übersichten, in der Reihenfolge in der sie angeführt sind.
- Für weitere Infommationen wenden Sie sich bitte an den GENIE-Kundendienst.

ESPAÑOL

- Este catálogo ha sido realizado para permitir la búsqueda y la petición de las partes de recambio, y para verificar la posición de montaje de las partes de recambio del almacén.
- El catálogo está compuesto como a continuación: de la página 4 a la página 10 están las instrucciones de consulta y pedidos de las partes de recambio (impresas en sentido vertical); a partir de la página 11, están las verdadera y propiamente dichas páginas de consulta del catálogo (impresas en sentido horizontal), y que comprenden los índices de búsqueda y las tablas de recambios verdadera y propiamente dichas.
- Cada máquina está subdividida en más de un grupo funcional, como se ilustra en la página 11, y cada grupo funcional está, a su vez, compuesto por una o más tablas de recambios según su complejidad.
- El índice de los grupos funcionales es por lo tanto ***la clave de búsqueda principal*** a través de la cual se llega a la tabla recambios deseada y sucesivamente a la parte de recambio.

  N.B. Las tablas de recambios se presentan en orden de código progresivo (del más bajo al más alto): un usuario experto puede, de este modo, consultar sin tener que pasar cada vez por el indice de los grupos funcionales.
- Una ***clave de búsqueda secundaria*** la representa el índice resumido de las partes de recambio, a través del cual esposible hacer el recorrido contrario: es decir, dado el código del recambio se puede determinar la denominación del recambio, en qué tabla recambios está, en qué cantidad y en qué número de posición está representado en la ilustración.
- El indice de las tablas sirve, al contrario, para tener una perspectiva rápida de todas las tablas de recambios presentes, según el orden de la página.
- Para mayores aclaraciones contactar el Servicio de Asistencia GENIE.

Genie

TELAIO DI BASE
BASIC FRAME
CHASSIS DE BASE
RAHMEN
BASTIDOR

Tavola 57.0000.5100 — Rev. 1 04/2000

Pag. 1/1

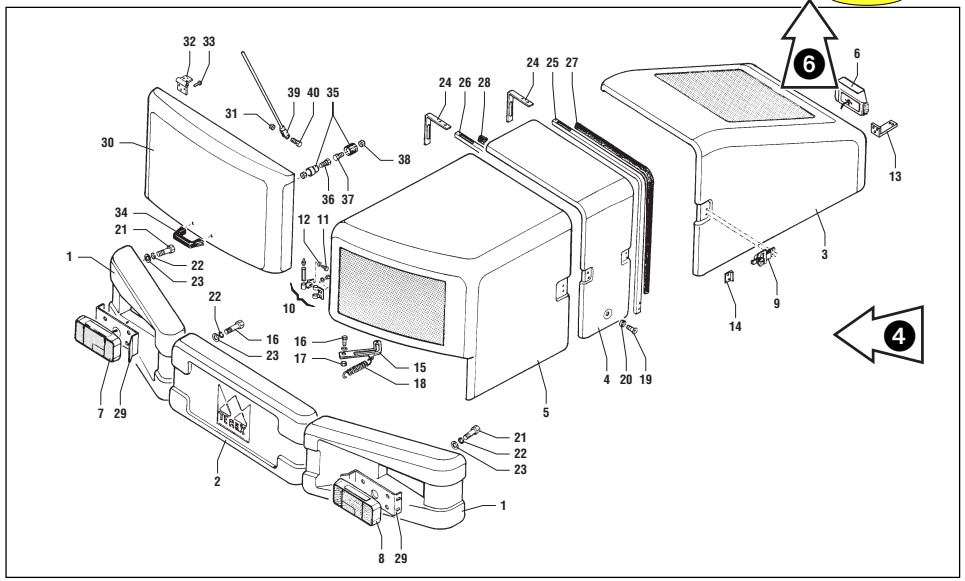

POS.	CODICE	Q.tà	DENOMINAZIONE	DESCRIPTION	DESIGNATION	BENENNUNG	DENOMINACIONES	Note A	Note B	Note C
1		4	COPERCHIO	COVER	COUVERCLE	DECKEL	TAPA			
2		2	BIELLA	CONNECTING ROD	BIELLE	PLEUEL	BIELA			M0000
2		2	BIELLA	CONNECTING ROD	BIELLE	PLEUEL	BIELA			M0001
3		12	VITE	SCREW	VIS	SCHRAUBE	TORNILLO			
4		12	RONDELLA ELASTICA	WASHER	RONDELLE	SCHEIBE	ARANDELA			
5		4	INGRASSATORE	GREASE NIPPLE	GRAISSEUR	FETTBUECHSE	ENGRASADOR			
6		2	DISTANZIALE	SPACER	ENTRETOISE	ABSTANDSTÜCK	SEPARADOR			
7		2	BOCCOLA	BUSHING	DOUILLE	BÜCHSE	CASQUILLO			
8		2	DISTANZIALE	SPACER	ENTRETOISE	ABSTANDSTÜCK	SEPARADOR			
9		6	DISTANZIALE	SPACER	ENTRETOISE	ABSTANDSTÜCK	SEPARADOR			
10		2	DISTANZIALE	SPACER	ENTRETOISE	ABSTANDSTÜCK	SEPARADOR			
11		2	DISTANZIALE	SPACER	ENTRETOISE	ABSTANDSTÜCK	SEPARADOR			
12		1	GUIDAFUNE	ROPEGUIDE	GUIDAGE DU CABLE	SEILFÜHRUNG	GUIA CABLE			
13		1	GUIDAFUNE	ROPEGUIDE	GUIDAGE DU CABLE	SEILFÜHRUNG	GUIA CABLE			
14		1	TESTATA BRACCIO	ARM HEAD	TETE BRAS	KOPF ARM	CABEZA BRAZO			
15		1	SPINA	PIN	CHEVILLE	STIFT	PERNO			
16		1	SPINA	PIN	CHEVILLE	STIFT	PERNO			
17		1	SPINA	PIN	CHEVILLE	STIFT	PERNO			
18		1	SPINA	PIN	CHEVILLE	STIFT	PERNO			
19		1	SPINA	PIN	CHEVILLE	STIFT	PERNO			
20		1	SPINA	PIN	CHEVILLE	STIFT	PERNO			
21		1	SPINA	PIN	CHEVILLE	STIFT	PERNO			
22		1	SPINA	PIN	CHEVILLE	STIFT	PERNO			
23		1	SPINA	PIN	CHEVILLE	STIFT	PERNO			
24		1	SPINA	PIN	CHEVILLE	STIFT	PERNO			
25		1	SPINA	PIN	CHEVILLE	STIFT	PERNO	◆		
26		1	SPINA	PIN	CHEVILLE	STIFT	PERNO			
27		1	SPINA	PIN	CHEVILLE	STIFT	PERNO			

1/1

Tavola 57.0000.5100 — Rev. 1 04/2000

ITALIANO

1 Titolo della tavola
2 Codice della tavola
3 Indice di revisione della tavola e relativa data di aggiornamento
4 Illustrazione (disegno esploso, disegno tecnico o fotografia)
5 ***NOTE***. E' composta da 3 colonne: Ⓐ, Ⓑ, Ⓒ
Colonna Ⓐ: con il simbolo ◆ vengono identificati i componenti che GENIE consiglia di tenere a magazzino
Colonna Ⓑ: vedi spiegazione simboli a pagina 9.
Colonna Ⓒ: identifica la validità della parte in base al n° di matricola della macchina (fino a matricola Ⓜ, a partire da matricola Ⓜ).
6 Numeri che indicano la progressione e la quantità di pagine in cui si sviluppa la distinta della tavola
7 Colonna ***POS.***: sono indicati i numeri di posizione delle parti di ricambio illustrate
8 Colonna ***CODICE***: sono indicati i codici GENIE di identificazione univoca delle parti di ricambio
9 Colonna ***Q.TA'***: sono indicati gli esatti quantitativi di parti di ricambio presenti in quella tavola
10 Colonna ***DENOMINAZIONE*** in 5 lingue: sono indicate le denominazioni sintetiche delle parti di ricambio.

ENGLISH

1 Title of illustration
2 Code number of illustration
3 Revision number of illustration and date of revision
4 Illustration (exploded drawing, technical drawing or photograph)
5 ***NOTES***: Consists of 3 columns: Ⓐ, Ⓑ, Ⓒ.
Column Ⓐ: symbol ◆ shows the parts that GENIE recommends to keep in stock.
Column Ⓑ: see symbol explanation on page 9.
Column Ⓒ: indicates the validity of the part depending on the serial number of the machine (until serial number Ⓜ, starting from serial number Ⓜ).
6 Numbers indicating the numerical sequence and total number of pages of the parts list
7 ***POS*** (position) column: indicating the position numbers of the parts illustrated
8 ***CODICE*** (part number) column: giving the GENIE code numbers that uniquely identify the replacements parts
9 ***Q.TA'*** (quantity) column: giving the exact quantities of the parts shown in the illustration
10 ***DENOMINAZIONE*** (description) column in 5 languages: giving the short names of the replacements parts.

FRANÇAIS

1 Titre du tableau
2 Code du tableau
3 Indice di revisione della tavola e relativa data di aggiornamento
4 Illustration (vue éclatée ou dessin technique ou photographie)
5 ***NOTES***. Formé de 3 colonnes: Ⓐ, Ⓑ, Ⓒ
Colonne Ⓐ: le symbole ◆ montre les composants dont GENIE conseille de garder un stock.
Colonne Ⓑ: voir l'explication des symboles à la page 9.
Colonne Ⓒ: Colonne C: indique la validité du composant en fonction du numéro de série de la machine (jusqu'au numéro de série Ⓜ, à partir du numéro de série Ⓜ).
6 Numéros indiquant la progression et la quantité de pages contenant la liste des pièces
7 Colonne ***POS.*** (position): elle contient les numéros de position des pièces de rechange illustrées
8 Colonne ***CODICE*** (code): elle contient les codes GENIE d'identification des pièces de rechange
9 Colonne ***Q.TA'*** (quantité): elle contient les quantités exactes des pièces présentes dans l'illustration
10 Colonne ***DENOMINAZIONE*** (désignation) en 5 langues: elle contient la désignation synthétique des pièces.

DEUTSCH

1 Name der Übersicht
2 Code der Übersicht
3 Revisions-Nr. der Übersicht und Datum der Revision
4 Abbildung (Explosionszeichnung oder technische Zeichnung oder Foto)
5 ***HINWEIS***. Er besteht aus 3 Spalten: Ⓐ, Ⓑ, Ⓒ
Spalte Ⓐ: Mit dem Symbol ◆ werden Komponenten bezeichnet, die GENIE auf Lager zu halten empfiehlt
Spalte Ⓑ: Siehe Erklärung der Symbole auf Seite 9.
Spalte Ⓒ: Gibt die Gültigkeit des Teils auf Grund der Fabriknummer der Maschine an (bis Fabriknummer Ⓜ, ab Fabriknummer Ⓜ).
6 Fortlaufende Nummer der Übersicht und Anzahl der Seiten, auf denen diese Übersicht dargestelit ist
7 Spalte ***POS.***: gibt die Positions-Nr. der dargestellten Ersatzteile an
8 Spalte ***CODICE*** (Code): gibt die GENIE-Code-Nummern an, mit der die Teile identifiziert werden
9 Spalte ***Q.TA'*** (Menge): gibt die genaue Menge der in der Übersicht dargesteliten Ersatzteile an
10 Spalte ***DENOMINAZIONE*** (Bezeichnung) (in 5 Sprachen): gibt die Bezeichnung des Ersatzteils an.

ESPAÑOL

1 Título de la tabla
2 Código de la tabla
3 Indice de revisión de la tabla y respectiva fecha de puesta al día
4 Ilustración (dibujo en sección vertical o dibujo técnico o fotografía)
5 ***NOTAS***. Comprende 3 columnas: Ⓐ, Ⓑ, Ⓒ
Columna Ⓐ: el símbolo ◆ identifica los componentes que GENIE aconseja tener en almacén.
Columna Ⓑ: ver la explicación de los símbolos la página 9.
Columna Ⓒ: identifica la validez de la parte en función del n° di matrícula de la máquina (hasta n° di matrícula Ⓜ, desde n° di matrícula Ⓜ).
6 Números que indican la progresión y la cantidad de páginas en que se desarrolla la lista de la tabla
7 Columna ***POS.*** (posición): están los números de posición de las partes de recambio ilustradas
8 Columna ***CODICE*** (código): están los códigos GENIE de identificación unívoca de las partes de recambio
9 Columna ***Q.TA'*** (cantidad): están las cantidades exactas de las partes de recambio presentes en la tabla
10 Columna ***DENOMINAZIONE*** (denominación) en 5 idiomas: están las denom. sintéticas de las partes de recambio.

ITALIANO

Parte di ricambio momentaneamente priva di codice.
Per identificarla occorre specificare nell'ordine: Codice della tavola, indice di revisione, numero di posizione (❷ + ❸ + ❼)

Parte di ricambio richiamata in altra tavola.
Per identificarla occorre riferirsi alla tavola ricambi il cui codice è riportato nella colonna denominazione ❿.

Parte di ricambio che contiene ulteriori esplosioni rappresentate in altra tavola.
Il codice della nuova tavola esplosa corrisponde al codice della parte di ricambio indicata nella colonna ❽.

Parte di ricambio il cui codice ha validità limitata: consultare il Servizio Assistenza Tecnica GENIE.

ENGLISH

Spare part temporarily without part number.
To identify the part you must specify on the order the illustration code number, revision number and position number. (❷ + ❸ + ❼)

Spare part cited in another illustration.
To identify the part you must reference the illustration whose code number is specified in the description column ❿.

Spare part containing other internal parts shown in another illustration.
The code corresponds to the part number specified in the part number column ❽.

Spare part whose number has limited validity: In this case contact the GENIE Customer Service.

FRANÇAIS

Pièce de rechange momentanément privée de code.
Pour l'identifier, il faut préciser dans l'ordre le code du tableau, le numéro de révision et le numéro de position (❷ + ❸ + ❼)

Pièce de rechange présente dans d'autres illustrations.
Pour l'identifier, il faut se référer au tableau dont le code est indiqué dans la colonne désignation ❿.

Pièce de rechange contenant d'autres pièces internes, représentées dans une autre illustration.
Le code correspond au code de la pièce de rechange en question, indiqué dans la colonne code ❽.

Pièce de rechange dont le code a une validité limitée: consulter le Service Après-vente GENIE.

DEUTSCH

Ersatzteil vorübergehend ohne Code.
Um den Ersatzteil identifizieren zu konnen, muß bei der Bestellung der Code der jeweiligen Übersicht, die Revisions-Nummer und die Positions-Nr. des Ersatzteils angegeben werden (❷ + ❸ + ❼)

Bei diesem Ersatzteil wird auf eine andere Übersicht verwiesen
Um diesen Ersatzteil zu identifizieren, muß man auf jene Ersatzteil-Übersicht Bezug nehmen, von der der Code in der Spalte Bezeichnung angeführt ist. ❿.

Ersatzteil, der weitere innere Ersatzteile beinhaltet, die auf einer anderen Übersicht abgebildet sind und deren Nummer in der Spalte Code ❽ angegeben ist.

Ersatzteile, deren Code eine beschränkte Gültigkeit haben: in diesem Fall wenden Sie sich an den GENIE- Kundendienst.

ESPAÑOL

Parte de recambio momentáneamente sin código.
Para identificarla hay que especificar en el pedido el código de la tabla, indice de revisión y el número de posición de la parte de recambio (❷ + ❸ + ❼)

Parte de recambio citada en otra tabla.
Para identificarla hay que referirse a la tabla recambios en cuyo código está representado en la columna denominación ❿.

Parte de recambio que contiene otras partes de recambio interiores representadas en otra tabla.
Le código corresponde al mismo código de la parte de recambio, representado en la columna código ❽.

Parte de recambio cuyo código tiene validez limitada: Consultar el Servicio Asistencia GENIE.

ITALIANO

Per ordinare le parti di ricambio occorre fornire al Servizio Assistenza GENIE le seguenti indicazioni:

- **Modello, tipo e numero di matricola** della macchina, nonchè numero di codice e numero di revisione del catalogo ricambi (tutti questi dati sono riportati nella copertina del catalogo)
- **Codice** ❽, denominazione ❿ e quantità ❾ delle parti di ricambio che si intendono ordinare.

  Se alcune parti di ricambio non hanno codice (simbolo ✍ nella colonna ***NOTE*** Ⓑ) occorre indicare il codice completo della tavola (❷ + ❸) nella quale compaiono le parti di ricambio, ed il relativo numero di posizione (❼).
- Ragione Sociale, indirizzo completo e recapito telefonico di chi effettua l'ordinazione. Occorre inoltre specificare il luogo di destinazione della merce ed il mezzo di trasporto/vettore da utilizzare (in assenza di quest'ultima indicazione GENIE si riserva di scegliere il mezzo di trasporto/vettore più opportuno).

ENGLISH

To order spare parts you must provide the GENIE Customer Service with the following information:

- **Model, type and serial number** of the machine, plus the spare parts catalogue code and revision number (all of this information is shown on the cover of the catalogue).
- **Part number** ❽, descfiption ❿ and quantity ❾ of the spare parts you wish to order.

  If any of the parts do not have a part number (symbol ✍ in the ***NOTE*** Ⓑ column) you must specity the complete code number of the illustration (❷ + ❸) in which the spare parts appear, together with their position number (❼).
- Company name, full address and telephone number of the party placing the order. You must also specify the address to which the parts should be sent and the mode of transpor/carrier to be used (if this last item of information is not given, GENIE reserves the fight to choose the most convenient mode of transpor/carrier).

FRANÇAIS

Pour commander les pièces de rechange, il faut fournir au Service Après-Vente GENIE les indications suivantes:

- **Modèle, type et n° de fabrication** de la machine, ainsi que le numéro de code et de révision du catalogue de pièces de rechange (toutes ces données figurent sur la couverture du catalogue).
- **Code** ❽, désignation ❿ et quantité ❾ des pièces de rechange que l'on désire commander.

  Si certaines pièces de rechange n'ont pas de code (symbole ✍ dans la colonne ***NOTE*** Ⓑ) il faut indiquer le code complet du tableau (❷ + ❸) dans lequel se trouvent les pièces de rechange et leur numéro de position (❼).
- Raison sociale, adresse complète et n° de téléphone de qui effectue la commande. Il faut préciser également l'adresse à laquelle expédier les pièces de rechange, ainsi que le moyen de transport et/ou le transporteur à utiliser (en l'absence d'indication à ce suiet, GENIE se réserve de choisir le moyen de transport et/ou le transporteur qui lui convient le mieux).

DEUTSCH

Bei der Bestellung von Ersatzteilen müssen dem GENIE-Kundendienst folgende Angaben gemacht werden:

- **Modell, Typ und Serien-Nr.** der Maschine, außerdem der Code des Ersatzteil-Katalogs und die Revisionsnummer (all diese Informationen sind auf dem Titelblatt des Katalogs angeführt).
- **Code** ❽, Bezeichnung ❿ und Menge ❾ der Ersatzteile, die man bestellen möchte.

  Wenn einige Ersatzteile keinen Code haben (Symbol ✍ in der Spalte ***NOTE*** Ⓑ) so muß die vollständige Nummer der Übersicht (❷ + ❸), in der der Ersatzteil vorkommt, und die Positions-Nr. (❼) angegeben werden.
- Außerdem muß die Adresse, an die die Ersatzteile geliefert werden sollen und das gewünschte Transportmittel/Transportunternehmen angeführt werden (wenn diese letzte Infomma tion nicht gegeben wird, behält sich GENIE vor, das am besten geeignete Transportmittel/ Transportunternehmen nach eigenem Emmessen zu wählen).

ESPAÑOL

Para pedir las partes de recambio hay que dar al Servicio de Asistencia GENIE las indicaciones siguientes:

- **Modelo, tipo y número de matricula** de la máquina, asi como el número de código y de revisión del catálogo recambios (todos estos datos están enumerados en la portada del catálogo).
- **Código** ❽, denominación ❿ y cantidad ❾ de las partes de recambio que se quieren pedir.

  Si algunas de las partes de recambio no tienen código (simbolo ✍ en la columna ***NOTE*** Ⓑ) hay que indicar el código comple to de la tabla (❷ + ❸) en la que aparecen las partes de recambio, y el respectivo número de posición (❼).
- Razón social, dirección completa y número de teléfono de quien efectúa el pedido.

  Hay que precisar también la dirección a la que enviar las partes de recambio y el medio de transporte/vehiculo a utilizar (en ausencia de esta última indicación GENIE se reserva la elección del medio de transporte/vehiculo más oportuno).

INDICE DEI GRUPPI FUNZIONALI DELLA MACCHINA
INDEX OF MACHINE GROUPS AND ASSEMBLIES
INDEX DES GROUPES FONCTIONNELS DE LA MACHINE
VERZEICHNIS DER MASCHINENGRUPPEN
INDICE DE LOS GRUPOS FUNCIONALES DE LA MAQUINA

Genie®

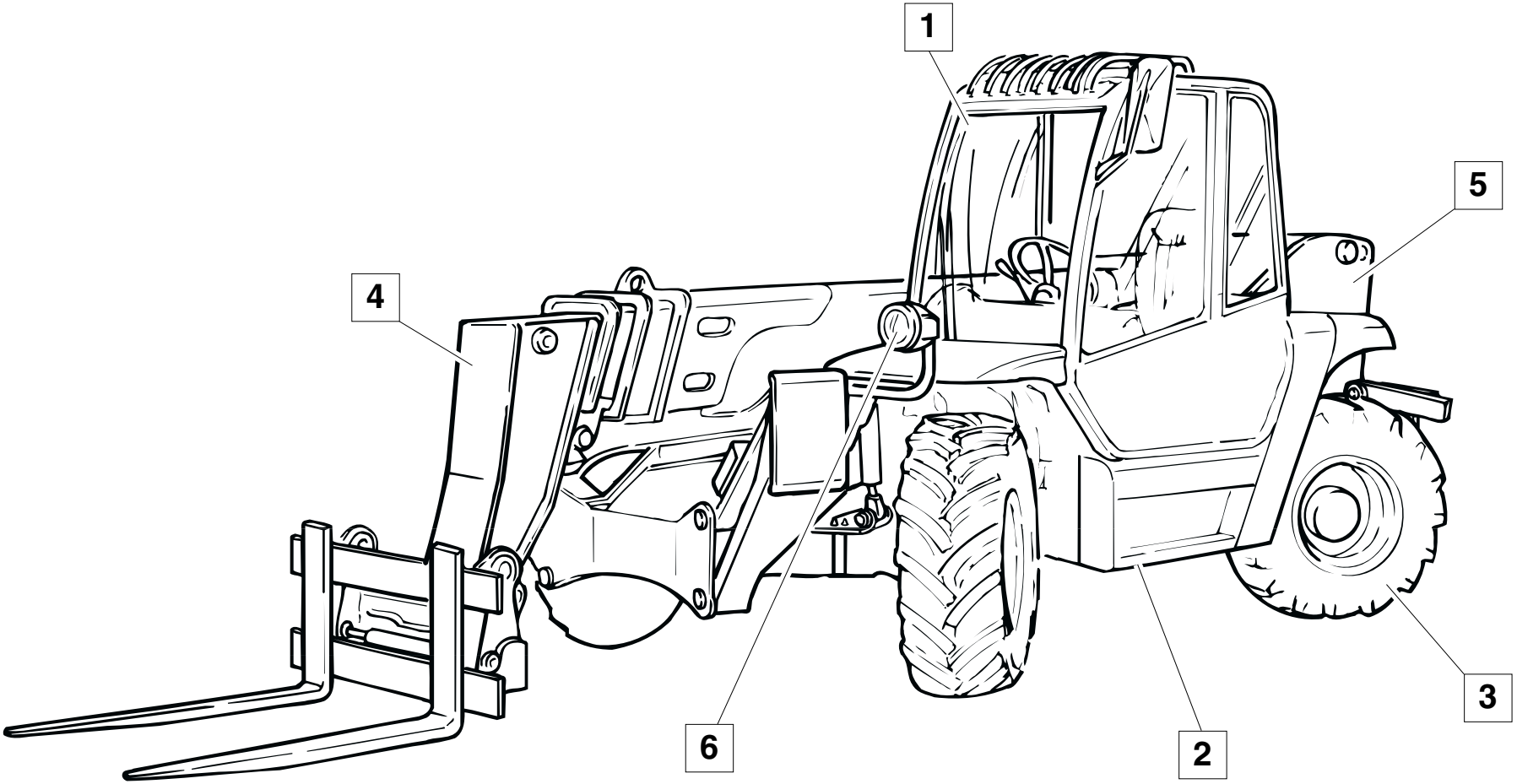
1
5
4
3
6
2

1

GRUPPO CABINA E POSTO DI COMANDO
CAB AND CONTROL PLACE UNIT
GROUPE CABINE ET PLACE DE COMMANDE
KABINE UND BEDIENUNGSTAND
GRUPO CABINA Y PUESTO DE CONTROL

2

GRUPPO TELAIO
FRAME UNIT
GROUPE CHASSIS
HAUPTGESTELL-AGGREGAT
GRUPO TELAR

603099 - 0
RISCALDATORE CABINA
CAB HEATER
CHAUFFAGE CABINE
KABINENHEIZUNG
CALEFACIÓN CABINA

603380 - 1
CABINA - 1
CAB
CABINE
KABINE
CABINA

603381 - 0
CABINA - 2
CAB
CABINE
KABINE
CABINA

603441 - 0
CRUSCOTTO
DASHBOARD
TABLEAU DE BORD
INSTRUMENTENBRETT
TABLERO DE MANDOS

603093 - 2
GRUPPO POSTERIORE TELAIO
REAR FRAME UNIT
GROUPE ARRIERE CHASSIS
HINTERE RAHMENGRUPPE
GRUPO TRASERO CHASIS

603452 - 0
IMPIANTO IDRAULICO - LIVELLAMENTO ASSALI
HYDRAULIC SYSTEM - AXLE LEVELLING
SYSTEME HYDRAULIQUE - NIVELLEMENT ESSIEUX
HYDRAULISCHES SYSTEME - ACHSENNIVELLIERUNG
INSTALLACIÓN HIDRÁULICA - NIVELACIÓN EJES

603454 - 0
TELAIO SX
FRAME
CHASSIS
RAHMEN
BASTIDOR

3

GRUPPO TRASMISSIONE
TRANSMISSION UNIT
GROUPE TRANSMISSION
ANTRIEB-AGGREGAT
GRUPO TRASMISIÓN

603376 - 0
TELAIO DX
FRAME
CHASSIS
RAHMEN
BASTIDOR

603456 - 0
IMPIANTO IDRAULICO - STABILIZZATORI
HYDRAULIC SYSTEM - STABILIZER
SYSTEME HYDRAULIQUE - STABILISATEURS
HYDRAULISCHES SYSTEME - ABSTÜTZUNGEN
INSTALLACIÓN HIDRÁULICA - ESTABILIZADORES

603317 - 1
SCATOLA DIFFERENZIALE
DIFFERENTIAL CASE
CARTER DE DIFFERENTIEL
AUSGLEICHSGEHÄUSE
ALOJAMENTO DEL DIFERENCIAL

603318 - 0
DIFFERENZIALE ANTERIORE
FRONT DIFFERENTIAL GEAR
DIFFERENTIEL AVANT
VORDER DIFFERENTIAL
DIFERENCIAL DELANTERO

603319 - 1
ASSALE STERZANTE
STEERING AXLE
ASSIEU BRAQUANT
LENKACHSE
EJE DE DIRECCIÓN

603320 - 1
FRENO
BRAKE
FREIN
BRENSE
FRENO

603321 - 1
CILINDRO STERZO
STEERING CYLINDER
VERIN DIRECTION
ZYLINDER LENKUNG
CILINDRO DIRECCIÓN

603322 - 1 **SCATOLA DIFFERENZIALE**
DIFFERENTIAL CASE
CARTER DE DIFFERENTIEL
AUSGLEICHSGEHÄUSE
ALOJAMIENTO DEL DIFERENCIAL

603323 - 1 **DIFFERENZIALE POSTERIORE**
REAR DIFFERENTIAL GEAR
DIFFERENTIEL ARRIERE
HINTEN DIFFERENTIAL
DIFFERENTIAL TRASERO

603324 - 0 **ASSALE STERZANTE**
STEERING AXLE
ESSIEU BRAQUANT
LENKACHSE
EJE DE DIRECCIÓN

603325 - 0 **CILINDRO STERZO**
STEERING CYLINDER
VERIN DIRECTION
ZYLINDER LENKUNG
CILINDRO DIRECCIÓN

603422 - 0 **IMPIANTO IDRAULICO - TRASMISSIONE**
HYDRAULIC SYSTEM - TRANSMISSION
SYSTEME HYDRAULIQUE - TRANSMISSION
HYDRAULISCHES SYSTEM - TRASMISSION
SISTEMA HIDRÁULICO - TRANSMISIÓN

603449 - 0 **IMPIANTO IDROGUIDA**
POWER STEERING SYSTEM
SYSTEME DIRECTION ASSISTEE
HYDRAULIKSTEUERUNGSYSTEM
SISTEMA DIRECCION HIDRAULICA

603451 - 0 **IMPIANTO IDRAULICO - FRENO DI SERVIZIO E DI STAZIONAMENTO**
HYDRAULIC SYSTEM - SERVICE BRAKE AND PARKING BRAKE
SYSTEME HYDRAULIQUE - FREIN DE SERVICE ET FREIN A MAIN
HYDRAULISCHES SYSTEME - BREMSE UND HANDBREMSE
INSTALLACIÓN HIDRÁULICA - FRENO DE SERVICIO Y FRENO DE MANO

4

GRUPPO BRACCIO TELESCOPICO
TELESCOPIC BOOM UNIT
GROUPE ARM TELESCOPIQUE
GRUPPE AUSLEGER
GRUPO BRAZO TELESCÓPICO

603463 - 0
TRASMISSIONE E RUOTE
TRANSMISSION AND WHEELS
TRANSMISSION ET ROUES
ANTRIEB UND RÄDER
TRANSMISIÓN Y RUEDAS

602751 - 1
BRACCIO
ARM
BRAS
ARM
BRAZO

603073 - 1
DISPOSITIVI DI BLOCCAGGIO PER TRASPORTO
TRANSPORT LOCKING DEVICES
DISPOSITIFS DE BLOCAGE POUR TRANSPORT
SPERRVORRICHTUNGEN FÜR TRANSPORT
DISPOSITIVOS DE BLOQUEO PARA TRANSPORTE

603081 - 1
FORCHE
FORKS
FOURCHES
GABEL
HORQUILLAS

603443 - 0
IMPIANTO IDRAULICO - BRANDEGGIO
HYDRAULIC SYSTEM - TILTING
SYSTEME HYDRAULIQUE - INCLINAISON
HYDRAULIKANLAGE - KIPPEN
INSTALACIÓN HIDRÁULICA - INCLINACIÓN

603444 - 0
IMPIANTO IDRAULICO - EQUILIBRIO FORCHE
HYDRAULIC SYSTEM - FORK BALANCING
SYSTEME HYDRAULIQUE - BALANCEMENT FOURCHES
HYDRAULIKANLAGE - GLEICHGEWICHT GABELN
INSTALACIÓN HIDRÁULICA - EQUILIBRIO HORQUILLAS

603445 - 0
IMPIANTO IDRAULICO - SFILO BRACCIO
HYDRAULIC SYSTEM - BOOM EXTENSION
SYSTEME HYDRAULIQUE - DEPLOIEMENT BRAS
HYDRAULIKANLAGE - AUSSCHUB AUSLEGER
INSTALACIÓN HIDRÁULICA - EXTENSIÓN BRAZO

603446 - 0

IMPIANTO IDRAULICO - SOLLEVAMENTO
HYDRAULIC SYSTEM - LIFTING
INSTALLATION HYDRAULIQUE - LEVAGE
HYDRAULIKANLAGE - ANHEBEN
INSTALACIÓN HIDRÁULICA - LEVANTAMIENTO

603453 - 0

GRUPPO ARTICOLAZIONE
COUPLING UNIT
GROUPE ARTICULATION
GELENKGRUPPE
GRUPO ARTICULACIÓN

603455 - 0

IMPIANTO IDRAULICO - BLOCCAGGIO ATTREZZI
HYDRAULIC SYSTEM - IMPLEMENT LOCKING
SYSTEME HYDRAULIQUE - BLOCAGE OUTILS
HYDRAULIKANLAGE - BLOCKIERUNG ANBAUGERÄTE
INSTALACIÓN HIDRÁULICA - BLOQUEO HERRAMIENTA

603457 - 0

IMPIANTO IDRAULICO - SERVIZI
HYDRAULIC SYSTEM - AUXILIARY CIRCUITS
SYSTEME HYDRAULIQUE - CIRCUITS AUXILIAIRES
HYDRAULIKANLAGE - HILFSMOTOREN
INSTALACIÓN HIDRÁULICA - SERVICIOS

5

GRUPPO MOTORE DIESEL
DIESEL ENGINE UNIT
GROUPE MOTEUR DIESEL
GRUPPE DIESELMOTOR
GRUPO MOTOR DIESEL

603254 - 1

MOTORE DIESEL - FILTRO ARIA
DIESEL ENGINE - AIR FILTER
MOTEUR DIESEL - FILTRE A AIR
DIESELMOTOR - LUFTFILTER
MOTOR DIESEL - FILTRO AIRE

603448 - 0

IMPIANTO IDRAULICO - RADIATORE
HYDRAULIC SYSTEM - OIL COOLER
SYSTEME HYDRAULIQUE - RADIATEUR
HYDRAULISCHES SYSTEM - STRAHLER
SISTEMA HIDRÁULICO - RADIADOR

603450 - 0

IMPIANTO ASPIRAZIONE POMPE IDRAULICHE
SUCTION SYSTEM HYDRAULIC PUMPS
SYSTEME D'ASPIRATION POMPES HYDRAULIQUES
ANSAUGSYSTEM HYDRAULISCHE PUMPEN
SISTEMA ASPIRACION BOMBAS HIDRAULICAS

6

GRUPPO MATERIALE ELETTRICO
ELECTRIC INSTALLATION UNIT
GROUPE INSTALLATION ELECTRIQUE
ELEKTROANLAGE-AGGREGAT
GRUPO INSTALACION ELECTRICA

603458 - 0
MOTORE DIESEL - ACCELERATORE
DIESEL ENGINE - ACCELERATOR
MOTEUR DIESEL - ACCELERATEUR
DIESELMOTOR - BESCHLEUNIGER
MOTOR DIESEL - ACELERADOR

603459 - 0
MOTORE DIESEL - IMPIANTO DI RAFFREDDAMENTO MOTORE
DIESEL ENGINE - ENGINE COOLING SYSTEM
MOTEUR DIESEL - SYSTEME DE REFROIDDISSEMENT MOTEUR
DIESELMOTOR - KÜHLUNGSSYSTEM MOTOR
MOTOR DIESEL - INSTALACION DE ENFRIAMENTO MOTOR

603461 - 0
MOTORE DIESEL - IMPIANTO DI SCARICO
DIESEL ENGINE - EXHAUST SYSTEM
MOTEUR DIESEL - SYSTEME DECHARGE
DIESELMOTOR - MOTOR ABLASS
MOTOR DIESEL - SISTEMA DESCARGA

603464 - 0
MOTORE DIESEL - ACCELERATORE (STAGE 2)
DIESEL ENGINE - ACCELERATOR
MOTEUR DIESEL - ACCELERATEUR
DIESELMOTOR - BESCHLEUNIGER
MOTOR DIESEL - ACELERADOR

603447 - 0
MATERIALE ELETTRICO
ELECTRIC INSTALLATION
INSTALLATION ELECTRIQUE
ELEKTROANLAGE
INSTALACION ELECTRICA

603462 - 0
SCATOLA PORTAFUSIBILI
FUSE HOLDING BOX
BOITE PORTE FUSIBLES
SICHERUNGSGEHÄUSE
CAJA DE FUSIBLES

TAVOLE RICAMBI
SPARE PART ILLUSTRATIONS
TABLEAU DES PIECES DE RECHANGE
ERSATZTEIL-ÜBERSICHTEN
TABLAS Y RECAMBIOS

Genie®

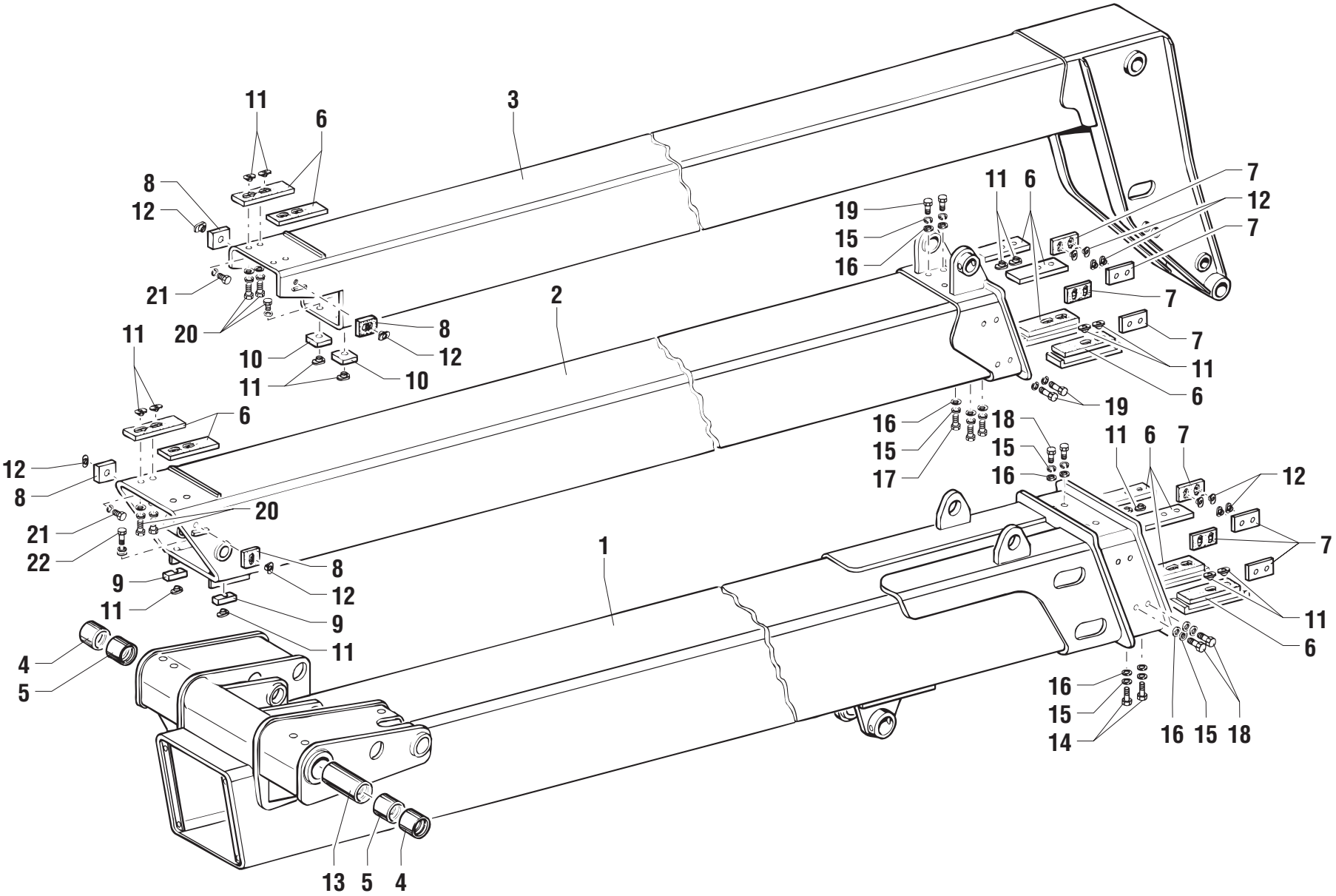
11
6
3
8
12
21
20
11
10
8
12
11
10
2
6
12
8
21
22
20
9
11
8
12
9
11
4
5
1
13
5
4
19
15
16
11
6
7
12
7
7
7
11
6
19
16
15
17
18
15
16
11
6
7
12
7
11
6
16
15
14
16
15
18

POS.	CODICE	Q.tà	DENOMINAZIONE	*DESCRIPTION*	*DESIGNATION*	*BENENNUNG*	*DENOMINACIONES*	NOTE Ⓐ	Ⓑ	Ⓒ
1	51.0200.0300	1	BRACCIO BASE	BASIC ARM	BRAS DE BASE	BASIS ARM	BRAZO DE BASE			
2	51.0200.0100	1	BRACCIO INTERMEDIO	MIDDLING ARM	BRAS MOYEN	MITTLERER ARM	BRAZO MEDIANO			
3	51.0200.0200	1	BRACCIO	ARM	BRAS	ARM	BRAZO			
4	54.0201.0004	2	BOCCOLA	BUSHING	DOUILLE	BÜCHSE	CASQUILLO			
5	54.0201.0003	2	BOCCOLA	BUSHING	DOUILLE	BÜCHSE	CASQUILLO			
6	54.0702.0000	12	PATTINO	SLIDING GUIDE	PATTIN D'USURE	SCHLITTSCHUH	PATIN	◆		
7	54.0702.0001	8	PATTINO	SLIDING GUIDE	PATTIN D'USURE	SCHLITTSCHUH	PATIN	◆		
8	54.0702.0002	4	PATTINO	SLIDING GUIDE	PATTIN D'USURE	SCHLITTSCHUH	PATIN	◆		
9	54.0702.0003	2	PATTINO	SLIDING GUIDE	PATTIN D'USURE	SCHLITTSCHUH	PATIN	◆		
10	54.0702.0004	2	PATTINO	SLIDING GUIDE	PATTIN D'USURE	SCHLITTSCHUH	PATIN	◆		
11	54.0200.0001	22	BOCCOLA	BUSHING	DOUILLE	BÜCHSE	CASQUILLO	◆		
12	54.0200.0000	20	BOCCOLA	BUSHING	DOUILLE	BÜCHSE	CASQUILLO	◆		
13	52.0900.0200	1	DISTANZIALE	SPACER	ENTRETOISE	ABSTANDSTUECK	SEPARADOR			
14	01.0001.0304	4	VITE	SCREW	VIS	SCHRAUBE	TORNILLO			
15	01.4032.0004	48	RONDELLA	WASHER	RONDELLE	SCHEIBE	ARANDELA			
16	01.0031.0056	48	RONDELLA	WASHER	RONDELLE	SCHEIBE	ARANDELA			
17	01.0001.1476	4	VITE	SCREW	VIS	SCHRAUBE	TORNILLO			
18	01.0001.0357	12	VITE	SCREW	VIS	SCHRAUBE	TORNILLO			
19	01.0001.0356	12	VITE	SCREW	VIS	SCHRAUBE	TORNILLO			
20	01.0001.0355	10	VITE	SCREW	VIS	SCHRAUBE	TORNILLO			
21	01.0001.0353	4	VITE	SCREW	VIS	SCHRAUBE	TORNILLO			
22	01.0001.0306	2	VITE	SCREW	VIS	SCHRAUBE	TORNILLO			

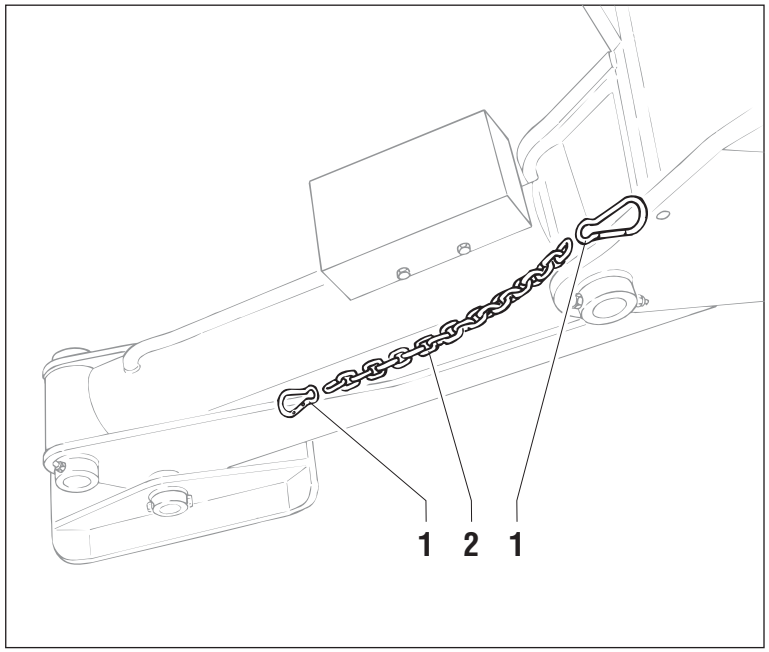
1
2
1

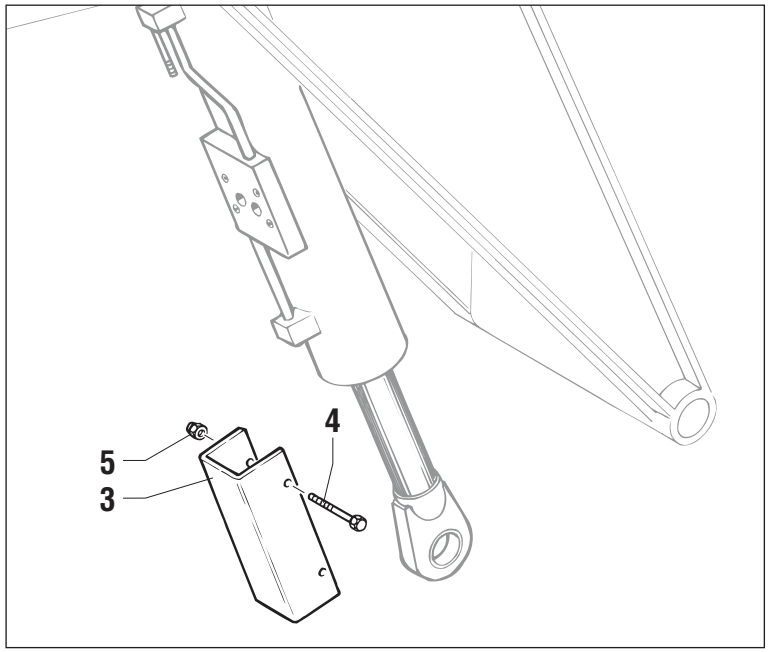
5
3
4

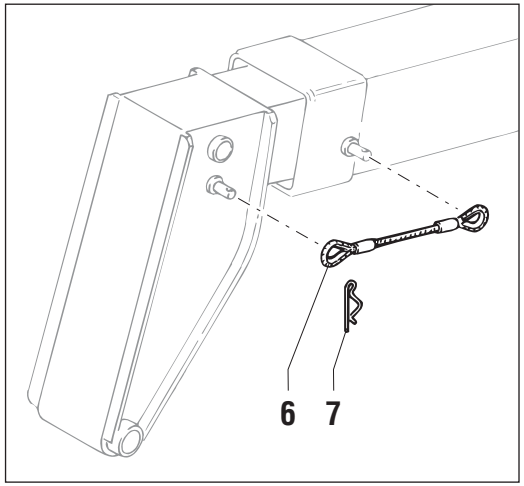
6
7

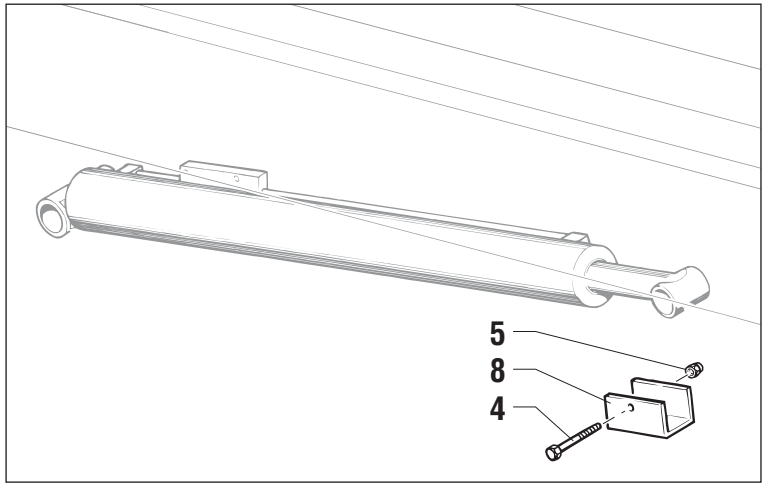
5
8
4

POS.	CODICE	Q.tà	DENOMINAZIONE	*DESCRIPTION*	*DESIGNATION*	*BENENNUNG*	*DENOMINACIONES*	NOTE Ⓐ	Ⓑ	Ⓒ
1	09.0803.0069	8	MOSCHETTONE	SPRING CATCH	MOUSQUETON	FEDERHAKEN	MOSQUETON			
2	09.0803.0130	4	CATENA	CHAIN	CHAÎNE	KETTE	CADENA			
3	51.1300.1800	1	STAFFA	BRACKET	ETRIER	BUEGEL	ESTRIBO			
4	01.4001.0010	3	VITE	SCREW	VIS	SCHRAUBE	TORNILLO			
5	01.0023.0054	3	DADO	NUT	ECROU	MUTTER	TUERCA			
6	09.0803.0074	1	CAVO	CABLE	CÂBLE	KABEL	CABLE			
7	09.0803.0026	2	SPINA A MOLLA	SPRING SPLIT PIN	GOUPILLE A RESSORT	FEDERSPLINT	PASADOR DE MUELLE			
8	51.1300.2000	1	STAFFA	BRACKET	ETRIER	BUEGEL	ESTRIBO			

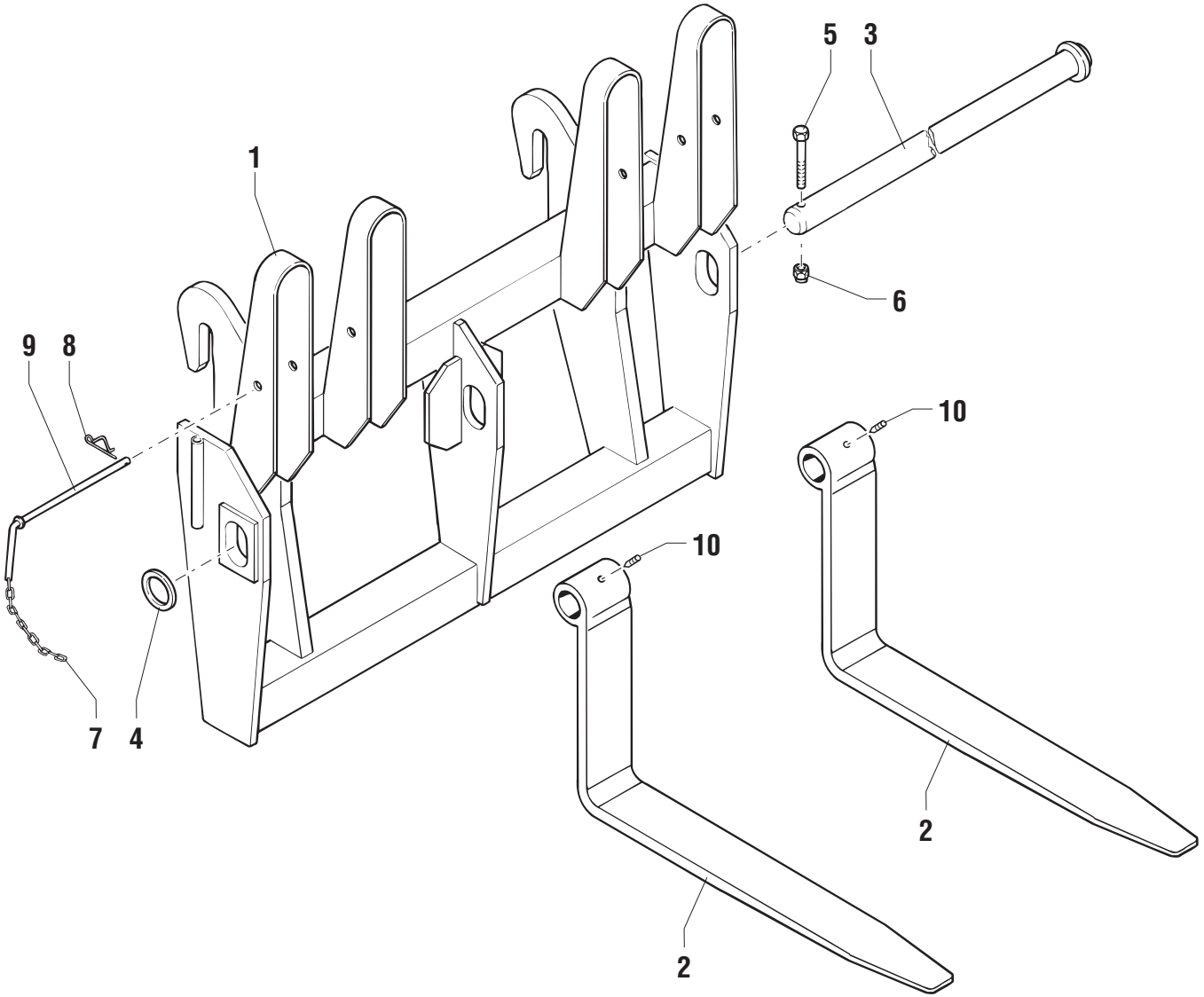
5
3
1
6
9
8
10
10
7
4
2
2

POS.	CODICE	Q.tà	DENOMINAZIONE	*DESCRIPTION*	*DESIGNATION*	*BENENNUNG*	*DENOMINACIONES*	NOTE Ⓐ	Ⓑ	Ⓒ
1	51.1300.5300	1	PIASTRA DI ATTACCO	PLATE	PLAQUE	PLATTE	PLANCHA			
2	51.1300.5700	2	FORCA	FORK	FOURCHE	GABEL	HORQUILLA			
3	54.0000.0083	1	PERNO	PIN	PIVOT	BOLZEN	PERNO			
4	54.0100.0056	1	RONDELLA	WASHER	RONDELLE	SCHEIBE	ARANDELA			
5	01.0001.0409	1	VITE	SCREW	VIS	SCHRAUBE	TORNILLO			
6	01.0023.0056	1	DADO	NUT	ECROU	MUTTER	TUERCA			
7	09.0803.0055	0,45	CATENA	CHAIN	CHAÎNE	KETTE	CADENA			
8	09.0803.0026	2	SPINA A MOLLA	SPRING SPLIT PIN	GOUPILLE A RESSORT	FEDERSPLINT	PASADOR DE MUELLE			
9	07.0726.0051	2	PERNO	PIN	PIVOT	BOLZEN	PERNO			
10	01.4041.0005	2	GRANO	SECURITY DOWEL	GRAIN	STIFT	PERNO DE TOPE			

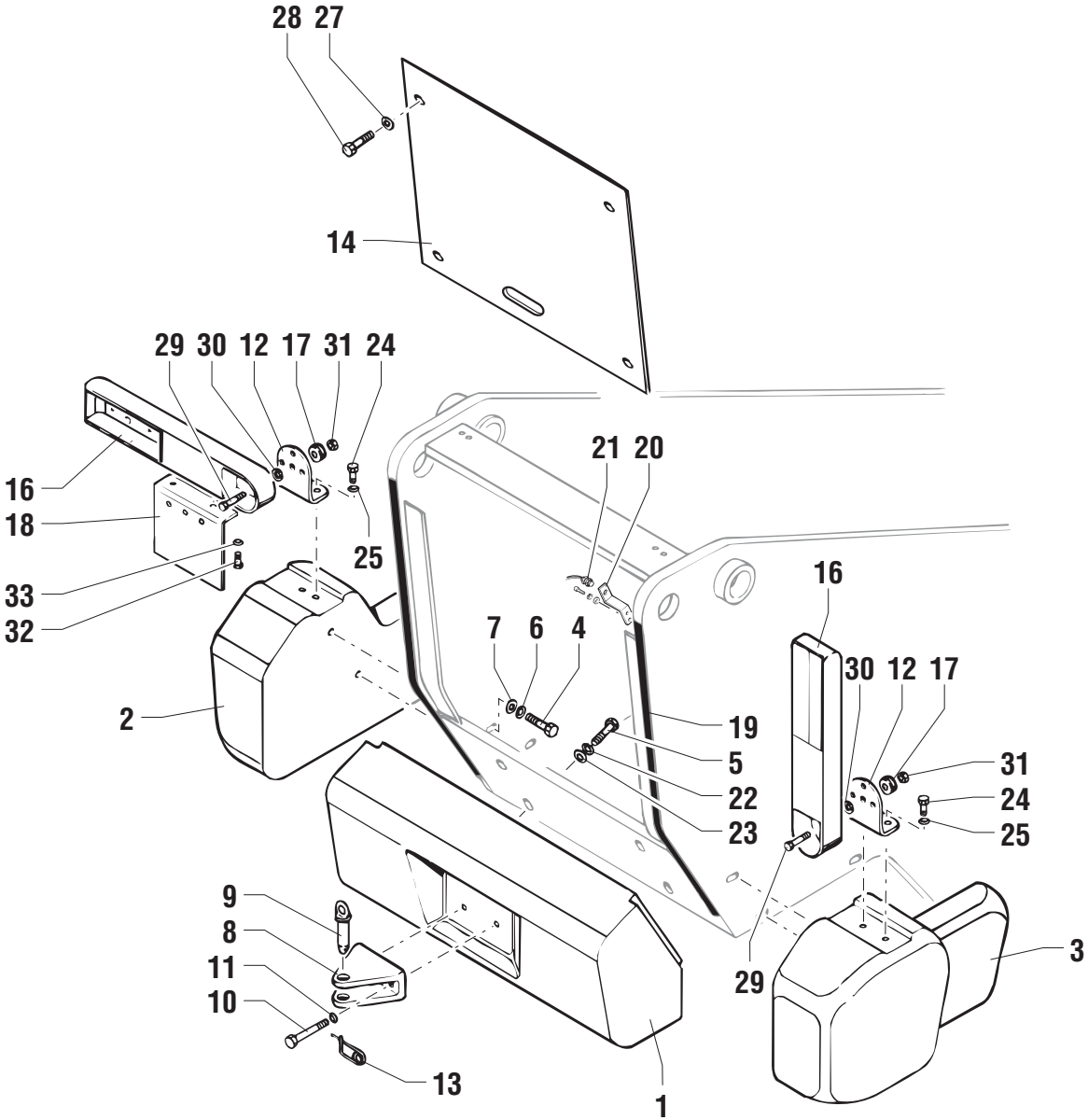
28
27
14
29
30
12
17
31
24
16
18
33
32
25
21
20
16
7
6
4
30
12
17
2
19
5
22
23
31
24
25
9
8
11
10
13
1
29
3

POS.	CODICE	Q.tà	DENOMINAZIONE	*DESCRIPTION*	*DESIGNATION*	*BENENNUNG*	*DENOMINACIONES*	NOTE Ⓐ	Ⓑ	Ⓒ
1	51.1000.0000	1	ZAVORRA	LAST	LEST	BALLAST	LASTRE			
2	51.1000.0100	1	ZAVORRA	LAST	LEST	BALLAST	LASTRE			
3	51.1000.0200	1	ZAVORRA	LAST	LEST	BALLAST	LASTRE			
4	01.0001.0554	6	VITE	SCREW	VIS	SCHRAUBE	TORNILLO			
5	01.0001.0851	4	VITE	SCREW	VIS	SCHRAUBE	TORNILLO			
6	01.4032.0008	6	RONDELLA ELASTICA	SPRING WASHER	RONDELLE ELASTIQUE	FEDERSCHEIBE	ARANDELA ELASTICA			
7	01.4031.0002	6	RONDELLA PIANA	PLAIN WASHER	RONDELLE PLANE	ABSTANDSRING	ARANDELA LLANA			
8	51.0800.2700	1	GANCIO	HOOK	CROCHET	HAKEN	GANCHO			
9	54.0004.0000	1	PERNO	PIN	PIVOT	BOLZEN	PERNO			
10	01.0001.0703	2	VITE	SCREW	VIS	SCHRAUBE	TORNILLO			
11	01.4032.0007	2	RONDELLA	WASHER	RONDELLE	SCHEIBE	ARANDELA			
12	51.0800.1300	2	SUPPORTO	SUPPORT	SUPPORT	LAGER	SOPORTE			
13	09.0803.0026	1	SPINA A MOLLA	SPRING SPLIT PIN	GOUPILLE A RESSORT	FEDERSPLINT	PASADOR DE MUELLE			
14	51.0900.9900	1	CHIUSURA	LOCK	FERMETURE	VERSCHLUß	CIERRE			
15	01.0031.0054	2	RONDELLA	WASHER	RONDELLE	SCHEIBE	ARANDELA			
16	51.0800.1200	2	SUPPORTO	SUPPORT	SUPPORT	LAGER	SOPORTE			
17	09.4670.0001	2	ANTIVIBRANTE	INSULATOR	PIECE ANTIVIBRATILE	SCHWINGUNGSDÄMPFER	ANTIVIBRADOR			
18	51.0804.8700	1	SUPPORTO	SUPPORT	SUPPORT	LAGER	SOPORTE			
19	09.0803.0041	1	GUARNIZIONE	SEAL	JOINT	DICHTUNG	GUARNICIÓN			
20	51.0800.2500	1	STAFFA	BRACKET	ETRIER	BUEGEL	ESTRIBO			
21	56.0012.0000	1	SENSORE	PROXIMITY SWITCH	CAPTEUR	SENSOR	SENSOR			
22	01.4032.0009	4	RONDELLA ELASTICA	SPRING WASHER	RONDELLE ELASTIQUE	FEDERSCHEIBE	ARANDELA ELASTICA			
23	01.0031.0061	4	RONDELLA	WASHER	RONDELLE	SCHEIBE	ARANDELA			
24	01.0001.0356	4	VITE	SCREW	VIS	SCHRAUBE	TORNILLO			
25	01.0031.0301	4	RONDELLA	WASHER	RONDELLE	SCHEIBE	ARANDELA			
26	01.4032.0004	4	RONDELLA ELASTICA	SPRING WASHER	RONDELLE ELASTIQUE	FEDERSCHEIBE	ARANDELA ELASTICA			
27	09.0803.0011	4	RONDELLA	WASHER	RONDELLE	SCHEIBE	ARANDELA			
28	01.4006.0004	4	VITE	SCREW	VIS	SCHRAUBE	TORNILLO			
29	01.0001.0306	2	VITE	SCREW	VIS	SCHRAUBE	TORNILLO			
30	01.0031.0301	2	RONDELLA	WASHER	RONDELLE	SCHEIBE	ARANDELA			
31	01.0023.0055	2	DADO	NUT	ECROU	MUTTER	TUERCA			
32	01.0003.0155	2	VITE	SCREW	VIS	SCHRAUBE	TORNILLO			
33	01.0031.0054	2	RONDELLA	WASHER	RONDELLE	SCHEIBE	ARANDELA			

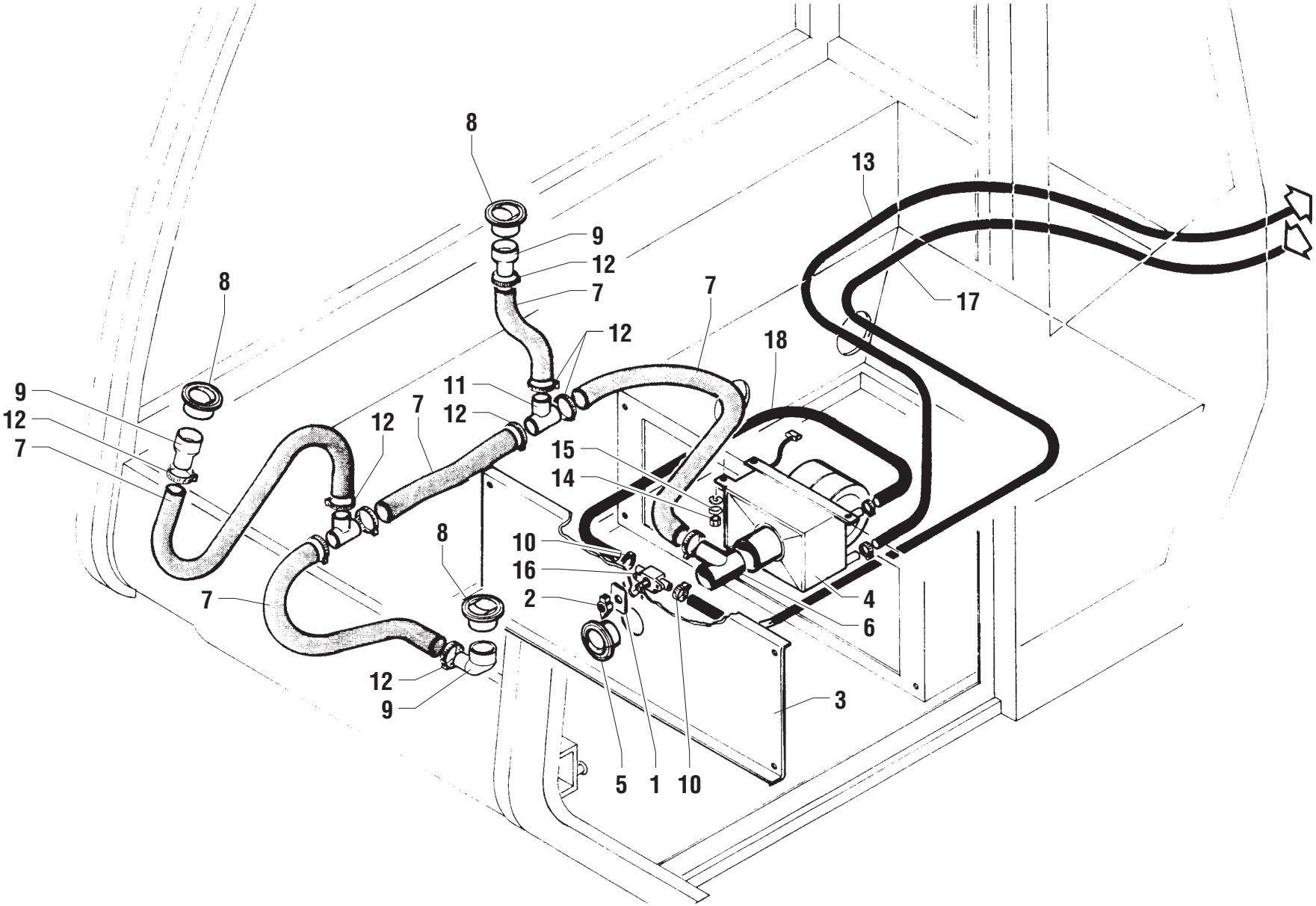
8
9
12
7
8
9
12
7
12
11
12
7
12
7
13
17
18
15
14
10
16
2
8
7
12
9
4
6
3
5
1
10

POS.	CODICE	Q.tà	DENOMINAZIONE	*DESCRIPTION*	*DESIGNATION*	*BENENNUNG*	*DENOMINACIONES*	NOTE Ⓐ	Ⓑ	Ⓒ
1	07.0702.0016	1	TARGHETTA	NAME PLATE	PLAQUETTE	SCHILD	TARJETA			
2	07.0702.0017	1	MANOPOLA	KNOB	POIGNEE	GRIFF	POMO			
3	07.0702.0029	1	CHIUSURA	LOCK	FERMETURE	VERSCHLUß	CIERRE			
4	56.0014.0000	1	RISCALDATORE	HEATER	RECHAUFFEUR	HEIZER	CALENTADOR			
5	56.0014.0002	5	BOCCHETTA	AIR INLET	DIFFUSEUR	LUFTVERTEILER	DIFUSOR			
6	53.3000.0700	1	RACCORDO	PIPE FITTING	RACCORD DE TUYAU	ROHRVERBINDUNG	CONEXIÓN			
7	56.0004.0000	2,75	TUBO CARTA	PAPER PIPING	TUYAU DE PAPIER	PAPIERSCHLAUCH	TUBO DE PAPEL			
8	56.0014.0003	3	BOCCHETTA	AIR INLET	DIFFUSEUR	LUFTVERTEILER	DIFUSOR			
9	56.0014.0004	3	RACCORDO	PIPE FITTING	RACCORD DE TUYAU	ROHRVERBINDUNG	CONEXIÓN			
10	04.0227.0054	2	FASCETTA	CLAMP	COLLIER	KLEMMSCHELLE	ABRAZADERA			
11	53.3000.0800	2	RACCORDO	PIPE FITTING	RACCORD DE TUYAU	ROHRVERBINDUNG	CONEXIÓN			
12	04.0227.0058	5	FASCETTA	CLAMP	COLLIER	KLEMMSCHELLE	ABRAZADERA			
13	09.0805.0001	3,5	TUBO GOMMA	RUBBER HOSE	TUYAU EN CAUTCHOUC	GUMMISCHLAUCH	TUBO DE GOMA			
14	01.0023.0053	3	DADO	NUT	ECROU	MUTTER	TUERCA			
15	01.0031.0054	3	RONDELLA ELASTICA	SPRING WASHER	RONDELLE ELASTIQUE	FEDERSCHEIBE	ARANDELA ELASTICA			
16	07.0702.0030	1	RUBINETTO	TAP	ROBINET	HAHN	GRIFO			
17	09.0805.0001	5,32	TUBO GOMMA	RUBBER HOSE	TUYAU EN CAUTCHOUC	GUMMISCHLAUCH	TUBO DE GOMA			
18	09.0805.0001	0,85	TUBO GOMMA	RUBBER HOSE	TUYAU EN CAUTCHOUC	GUMMISCHLAUCH	TUBO DE GOMA			

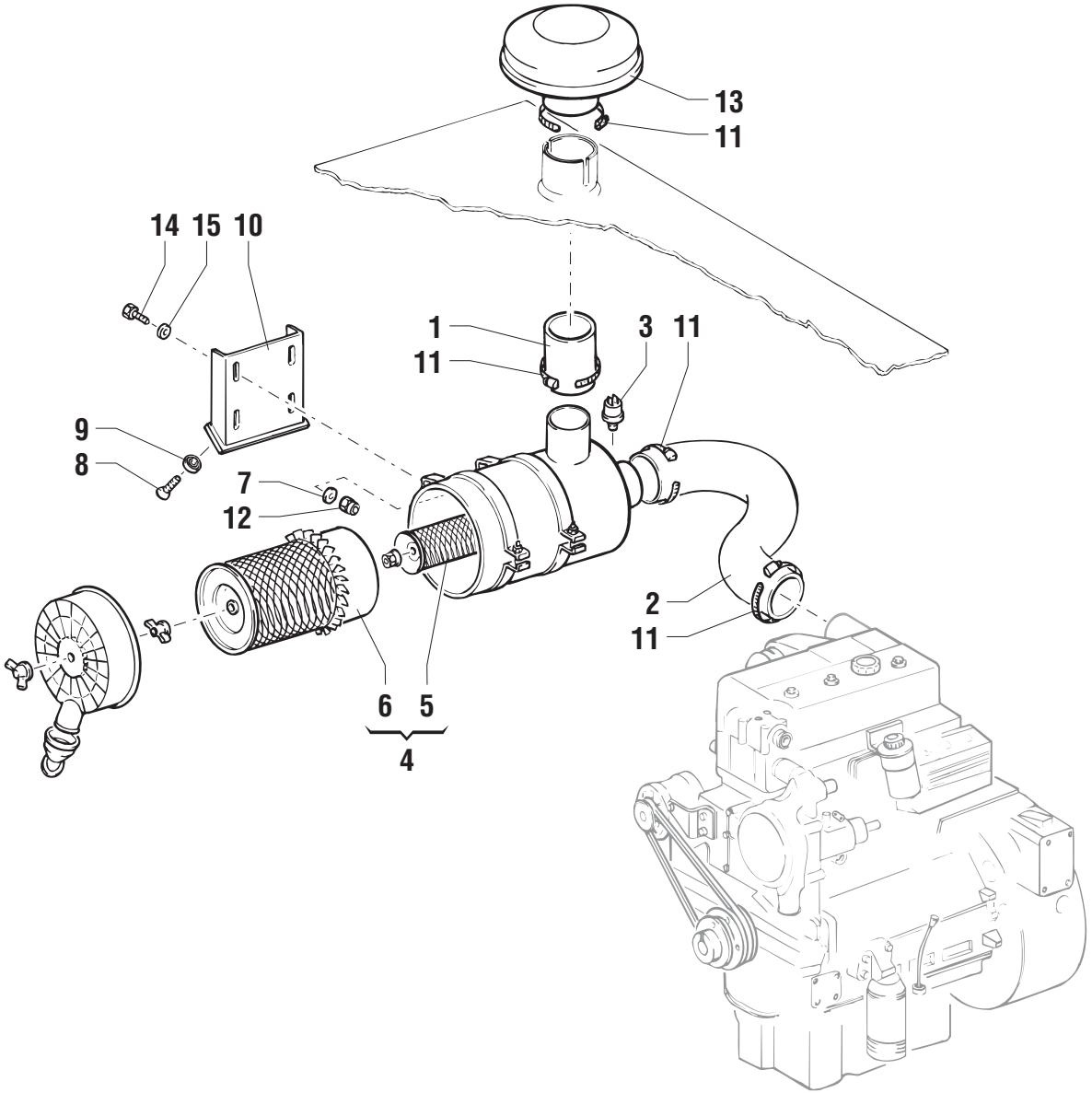
13
11
14 15 10
1
11
3 11
9
8
7
12
2
11
6 5
4

POS.	CODICE	Q.tà	DENOMINAZIONE	*DESCRIPTION*	*DESIGNATION*	*BENENNUNG*	*DENOMINACIONES*	NOTE Ⓐ	Ⓑ	Ⓒ
1	09.0805.0039	1	MANICOTTO	SLEEVE	MANCHON	MUFFE	MANGA			
2	09.0805.0006	1	COLLETTORE	MANIFOLD	COLLECTEUR	SAMMLER	COLECTOR			
3	07.4501.0028	1	SENSORE	PROXIMITY SWITCH	CAPTEUR	SENSOR	SENSOR	◆		
4	09.4604.0022	1	FILTRO ARIA COMPLETO	COMPLETE AIR FILTER	FILTRE A AIR COMPLET	KOMPLETTER LUFTFILTER	FILTRO DE AIRE COMPLETO			
5	640885	1	CARTUCCIA FILTRANTE INTERNA	INTERNAL CARTRIDGE	CARTOUCHE INTERIEURE	INNENPATRONE	CARTUCHO INTERIOR	◆		
6	641081	1	CARTUCCIA FILTRANTE ESTERNA	EXTERNAL CARTRIDGE	CARTOUCHE EXTERIEURE	AUSSENPATRONE	CARTUCHO EXTERIOR	◆		
7	01.0031.0054	4	RONDELLA ELASTICA	SPRING WASHER	RONDELLE ELASTIQUE	FEDERSCHEIBE	ARANDELA ELASTICA			
8	01.4006.0004	2	VITE	SCREW	VIS	SCHRAUBE	TORNILLO			
9	09.0803.0011	2	RONDELLA	WASHER	RONDELLE	SCHEIBE	ARANDELA			
10	51.0803.5800	1	SUPPORTO	SUPPORT	SUPPORT	LAGER	SOPORTE			
11	04.4227.0001	4	FASCETTA	CLAMP	COLLIER	KLEMMSCHELLE	ABRAZADERA			
12	01.0023.0053	4	DADO AUTOBLOCCANTE	STOP NUT	ECROU DE SURETE	SPERRMUTTER	TUERCA AUTOTRABADORA			
13	640476	1	PREFILTRO	PRECLEANER	FREFILTRE	VORFILTER	PREFILTRO			
14	01.0001.0156	4	VITE	SCREW	VIS	SCHRAUBE	TORNILLO			
15	01.0031.0298	4	RONDELLA	WASHER	RONDELLE	SCHEIBE	ARANDELA			

SCATOLA DIFFERENZIALE
DIFFERENTIAL CASE
CARTER DE DIFFERENTIEL
AUSGLEICHSGEHÄUSE
ALOJAMIENTO DEL DIFERENCIAL

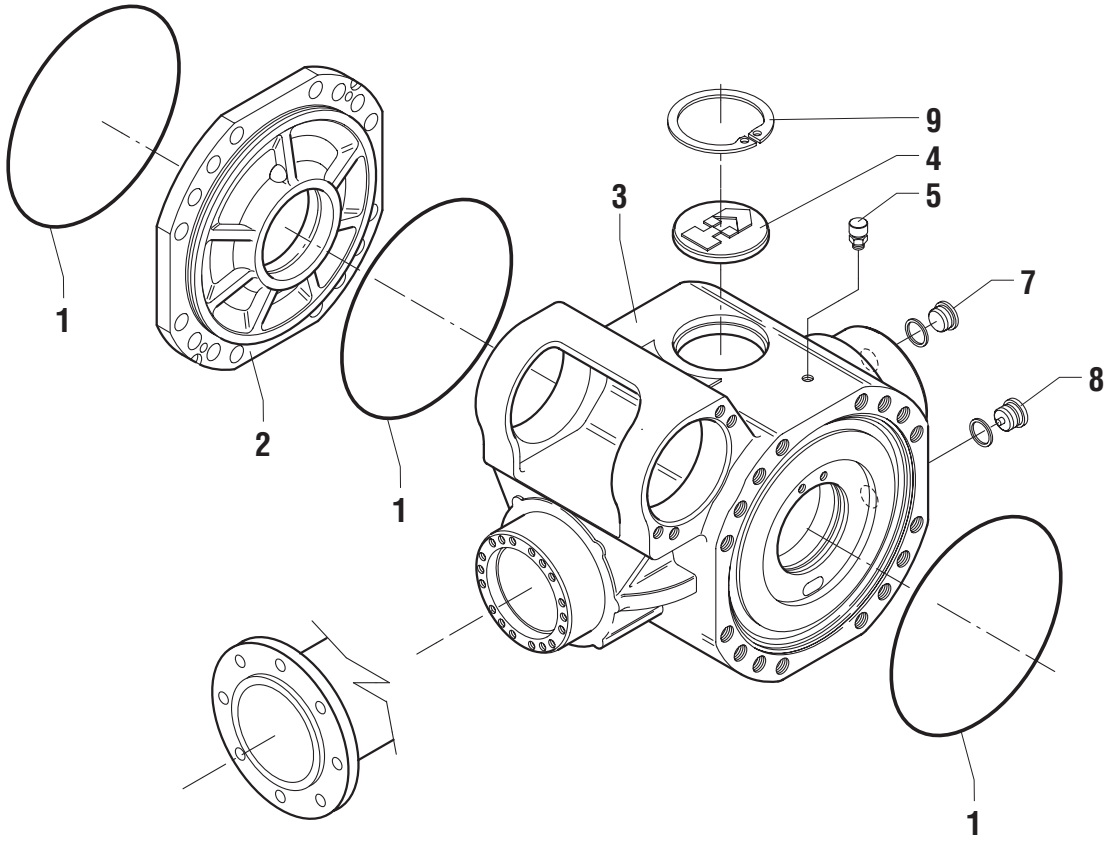

POS.	CODICE	Q.tà	DENOMINAZIONE	*DESCRIPTION*	*DESIGNATION*	*BENENNUNG*	*DENOMINACIONES*	NOTE Ⓐ	Ⓑ	Ⓒ
1	632383	3	GUARNIZIONE O.R.	SEAL	JOINT	DICHTUNG	GUARNICIÓN	◆		
2	639668	1	COPERCHIO	COVER	COUVERCLE	DECKEL	TAPA			
3	07.0709.0112	1	SCATOLA	HOUSING	BOITE	GEHAEUSE	CAJA			
4	07.0709.0084	1	TAPPO	PLUG	BOUCHON	STOPFEN	TAPÓN			
5	639670	1	TAPPO SFIATO	BREATHER PLUG	BOUCHON	EENTLÜNGSVERSCHLUß	TAPÓN RESPIRADERO			
7	07.0709.0113	1	TAPPO	PLUG	BOUCHON	STOPFEN	TAPÓN			
8	07.0709.0114	1	TAPPO	PLUG	BOUCHON	STOPFEN	TAPÓN			
9	633204	1	ANELLO ELASTICO	SNAP RING	ANNEAU RESSORT	SICHERUNGSRING	ANILLO ELASTICO			

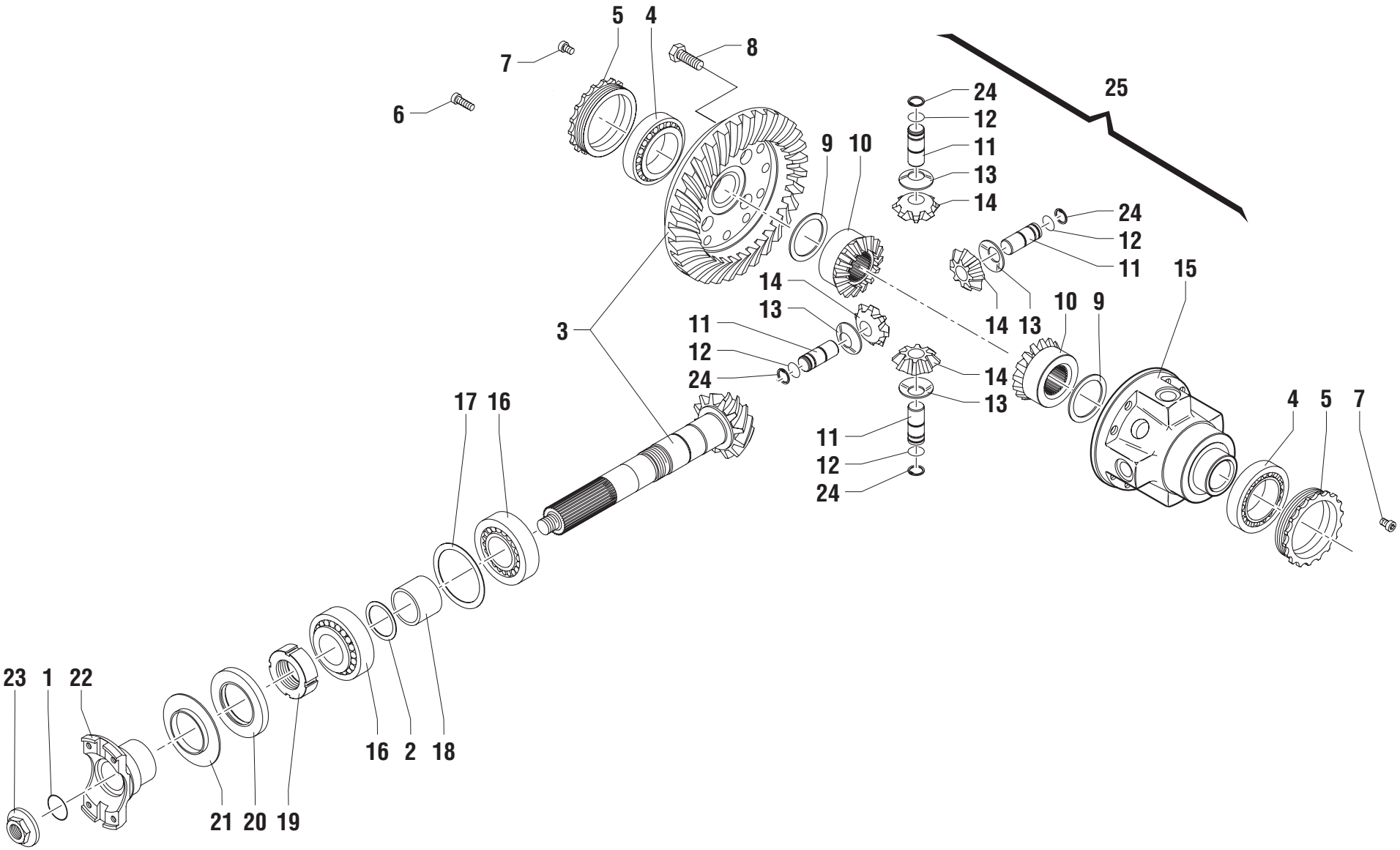
5
4
7
8
6
25
24
12
11
13
14
9
10
24
12
11
15
14
13
10
9
3
11
12
24
14
13
17
16
4
5
7
11
12
24
23
1
22
16
2
18
21
20
19

POS.	CODICE	Q.tà	DENOMINAZIONE	*DESCRIPTION*	*DESIGNATION*	*BENENNUNG*	*DENOMINACIONES*	NOTE Ⓐ	Ⓑ	Ⓒ
1	639652	1	GUARNIZIONE O.R.	SEAL	JOINT	DICHTUNG	GUARNICIÓN			
2	639300	1	SPESSORE	THICKNESS	EPAISSEUR	ZWISCHENLAGE	ESPESOR			
2	639301	1	SPESSORE	THICKNESS	EPAISSEUR	ZWISCHENLAGE	ESPESOR			
2	639302	1	SPESSORE	THICKNESS	EPAISSEUR	ZWISCHENLAGE	ESPESOR			
2	639303	1	SPESSORE	THICKNESS	EPAISSEUR	ZWISCHENLAGE	ESPESOR			
3	07.0709.0115	1	COPPIA CONICA	BEVEL GEAR SET	COUPLE CONIQUE	KEGEL- UND TELLERRADPAAR	ENGRANAJE CÓNICAS			
4	633099	2	CUSCINETTO	BEARING	PALIER	LAGERSCHALE	COJINETE			
5	639664	2	GHIERA	RING NUT	EMBOUT	NUTMUTTER	ABRAZADERA			
6	639650	4	VITE	SCREW	VIS	SCHRAUBE	TORNILLO			
7	639657	2	VITE	SCREW	VIS	SCHRAUBE	TORNILLO			
8	07.0709.0057	12	VITE	SCREW	VIS	SCHRAUBE	TORNILLO			
9	639684	2	RONDELLA	WASHER	RONDELLE	SCHEIBE	ARANDELA			
10	639685	2	PLANETARIO	DIFFERENTIAL SIDE GEAR	PLANETAIRE	AUSGLEICHSWELLENRAD	SATÉLITE			
11	639660	4	PERNO	PIN	PIVOT	BOLZEN	PERNO			
12	639661	4	ANELLO ELASTICO	SNAP RING	ANNEAU RESSORT	SICHERUNGSRING	ANILLO ELASTICO			
13	639662	4	RONDELLA	WASHER	RONDELLE	SCHEIBE	ARANDELA			
14	639659	4	SATELLITE	DIFFERENTIAL PINION	SATELLITE	AUSGLEICHSKEGELRAD	SATÉLITE			
15	639686	1	SCATOLA DIFFERENZIALE	DIFFERENTIAL CASE	CARTER DE DIFFERENTIEL	AUSGLEICHSGEHÄUSE	ALOJAMIENTO DEL DIFERENCIAL			
16	626544	2	CUSCINETTO	BEARING	PALIER	LAGERSCHALE	COJINETE			
17	634499	1	SPESSORE	THICKNESS	EPAISSEUR	ZWISCHENLAGE	ESPESOR			
17	634501	1	SPESSORE	THICKNESS	EPAISSEUR	ZWISCHENLAGE	ESPESOR			
17	639297	1	SPESSORE	THICKNESS	EPAISSEUR	ZWISCHENLAGE	ESPESOR			
17	639298	1	SPESSORE	THICKNESS	EPAISSEUR	ZWISCHENLAGE	ESPESOR			
18	639653	1	DISTANZIALE	SPACER	ENTRETOISE	ABSTANDSTUECK	SEPARADOR			
19	630693	1	GHIERA	RING NUT	EMBOUT	NUTMUTTER	ABRAZADERA			
20	633098	1	ANELLO DI TENUTA	SEAL	GARNITURE	DICHTRING	GUARNICIÓN			
21	632085	1	LAMIERA	SHEET	TOLE	BLECH	CHAPA			
22	07.0709.0056	1	FLANGIA	FLANGE	BRIDE	FLANSCH	BRIDA			
23	639802	1	DADO	NUT	ECROU	MUTTER	TUERCA			
24	639651	4	ANELLO ELASTICO	SNAP RING	ANNEAU RESSORT	SICHERUNGSRING	ANILLO ELASTICO			
25	640717	1	DIFFERENZIALE POST. COMPLETO	COMPL. REAR DIFFERENTIAL GEAR	DIFFERENTIEL ARRIERE COMPL.	HINTEN DIFFERENTIAL KOMPL.	DIFERENCIAL TRASERO COMPL.			

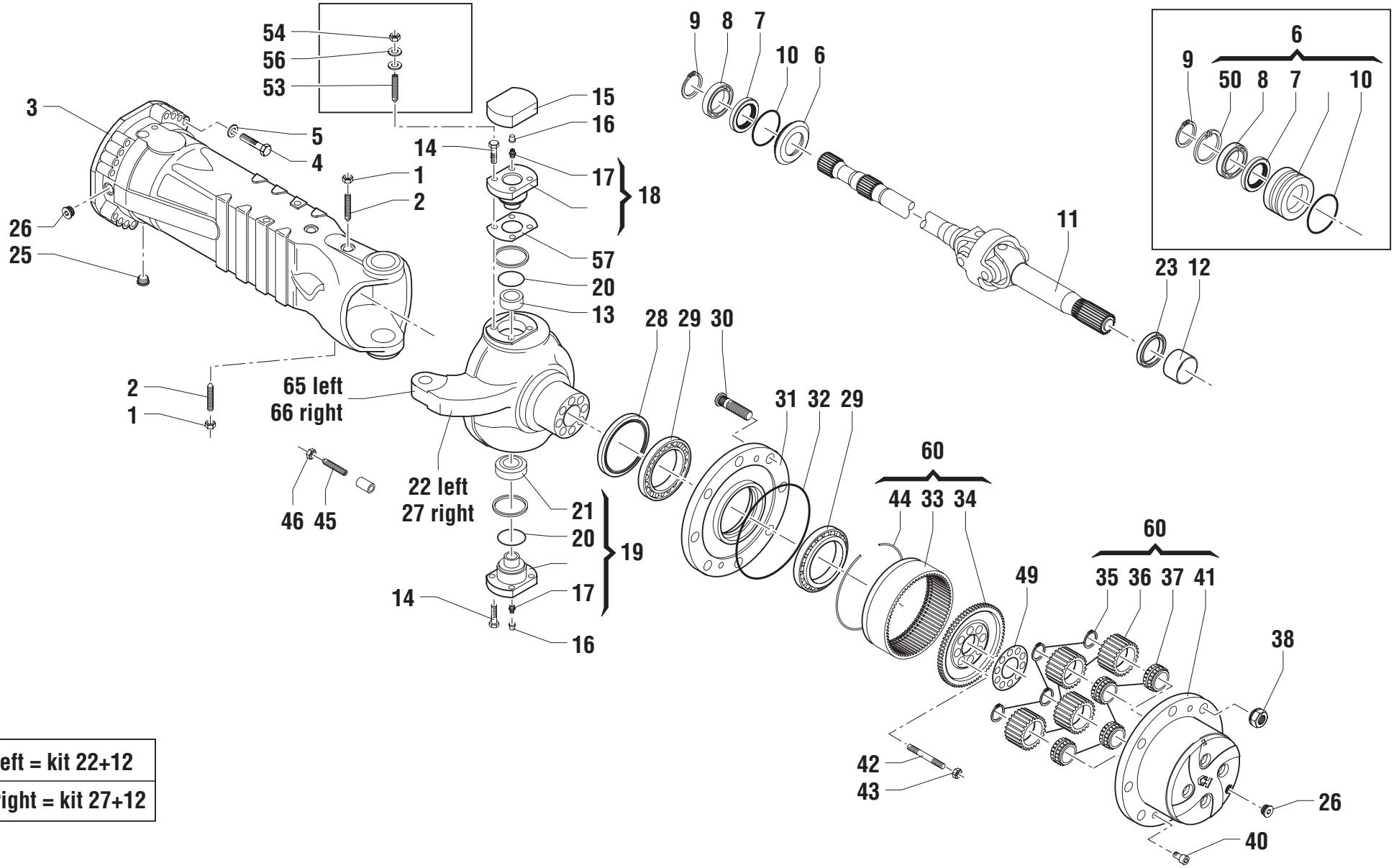

65 left = kit 22+12
66 right = kit 27+12

POS.	CODICE	Q.tà	DENOMINAZIONE	*DESCRIPTION*	*DESIGNATION*	*BENENNUNG*	*DENOMINACIONES*	NOTE Ⓐ	Ⓑ	Ⓒ
1	633174	2	DADO	NUT	ECROU	MUTTER	TUERCA			
2	640718	2	VITE	SCREW	VIS	SCHRAUBE	TORNILLO			
3	640719	2	BRACCIO	ARM	BRAS	ARM	BRAZO			
4	639620	32	VITE	SCREW	VIS	SCHRAUBE	TORNILLO			
5	639621	32	RONDELLA	WASHER	RONDELLE	SCHEIBE	ARANDELA			
6	640720	2	BUSSOLA	BUSHIN	BAGUE	BUCHSE	CASQUILLO			
7	630846	2	ANELLO DI TENUTA	SEAL	GARNITURE	DICHTRING	GUARNICIÓN			
8	633202	2	CUSCINETTO	BEARING	PALIER	LAGERSCHALE	COJINETE			
9	633203	2	ANELLO ELASTICO	SNAP RING	ANNEAU RESSORT	SICHERUNGSRING	ANILLO ELASTICO			
10	640216	2	GUARNIZIONE O.R.	SEAL	JOINT	DICHTUNG	GUARNICIÓN	◆		
11	639624	2	GIUNTO	JOINT	JOINT	KUPPLUNG	JUNTA			
12	639289	1	BRONZINA	BUSHING	COUSSINET	BRONZELAGER	BUJE			
13	07.0709.0124	2	BOCCOLA	BUSHING	DOUILLE	BÜCHSE	CASQUILLO			
14	640909	8	VITE	SCREW	VIS	SCHRAUBE	TORNILLO			
15	07.0709.0060	2	COPERCHIO	COVER	COUVERCLE	DECKEL	TAPA			
16	638548	4	TAPPO	PLUG	BOUCHON	STOPFEN	TAPÓN			
17	633176	2	INGRASSATORE	GREASE NIPPLE	GRAISSEUR	FETTBÜCHSE	ENGRASADOR			
18	07.0709.0061	2	PERNO	PIN	PIVOT	BOLZEN	PERNO			
19	640908	2	PERNO	PIN	PIVOT	BOLZEN	PERNO			
20	639630	2	ANELLO DI TENUTA	SEAL	GARNITURE	DICHTRING	GUARNICIÓN			
21	639631	2	SNODO	ARTICULATION	ARTICULATION	GELENK	ARTICULACION			
22	07.0709.0101	1	SCATOLA	HOUSING	BOITE	GEHAEUSE	CAJA			
23	07.0709.0116	2	ANELLO DI TENUTA	SEAL	GARNITURE	DICHTRING	GUARNICIÓN			
25	07.0709.0114	2	TAPPO	PLUG	BOUCHON	STOPFEN	TAPÓN			
26	07.0709.0113	4	TAPPO	PLUG	BOUCHON	STOPFEN	TAPÓN			
27	07.0709.0102	1	SCATOLA	HOUSING	BOITE	GEHAEUSE	CAJA			
28	639636	2	ANELLO DI TENUTA	SEAL	GARNITURE	DICHTRING	GUARNICIÓN	◆		
29	639637	4	CUSCINETTO	BEARING	PALIER	LAGERSCHALE	COJINETE			
30	07.0709.0117	16	COLONNETTA	PIPE FITTING	RACCORD DE TUYAU	ROHRVERBINDUNG	CONEXIÓN			
31	07.0709.0064	2	MOZZO	HUB	MOYEU	NABE	CUBO			
32	632383	2	GUARNIZIONE O.R.	SEAL	JOINT	DICHTUNG	GUARNICIÓN			
33	639639	2	CORONA DENTATA	RING GEAR	COURONNE DENTEE	ZAHNKRANZ	ENGRANE DENTADO			
34	639640	2	SUPPORTO	SUPPORT	SUPPORT	LAGER	SOPORTE			
35	639641	8	ANELLO ELASTICO	SNAP RING	ANNEAU RESSORT	SICHERUNGSRING	ANILLO ELASTICO			
36	639642	8	SATELLITE	DIFFERENTIAL PINION	SATELLITE	AUSGLEICHSKEGELRAD	SATÉLITE			

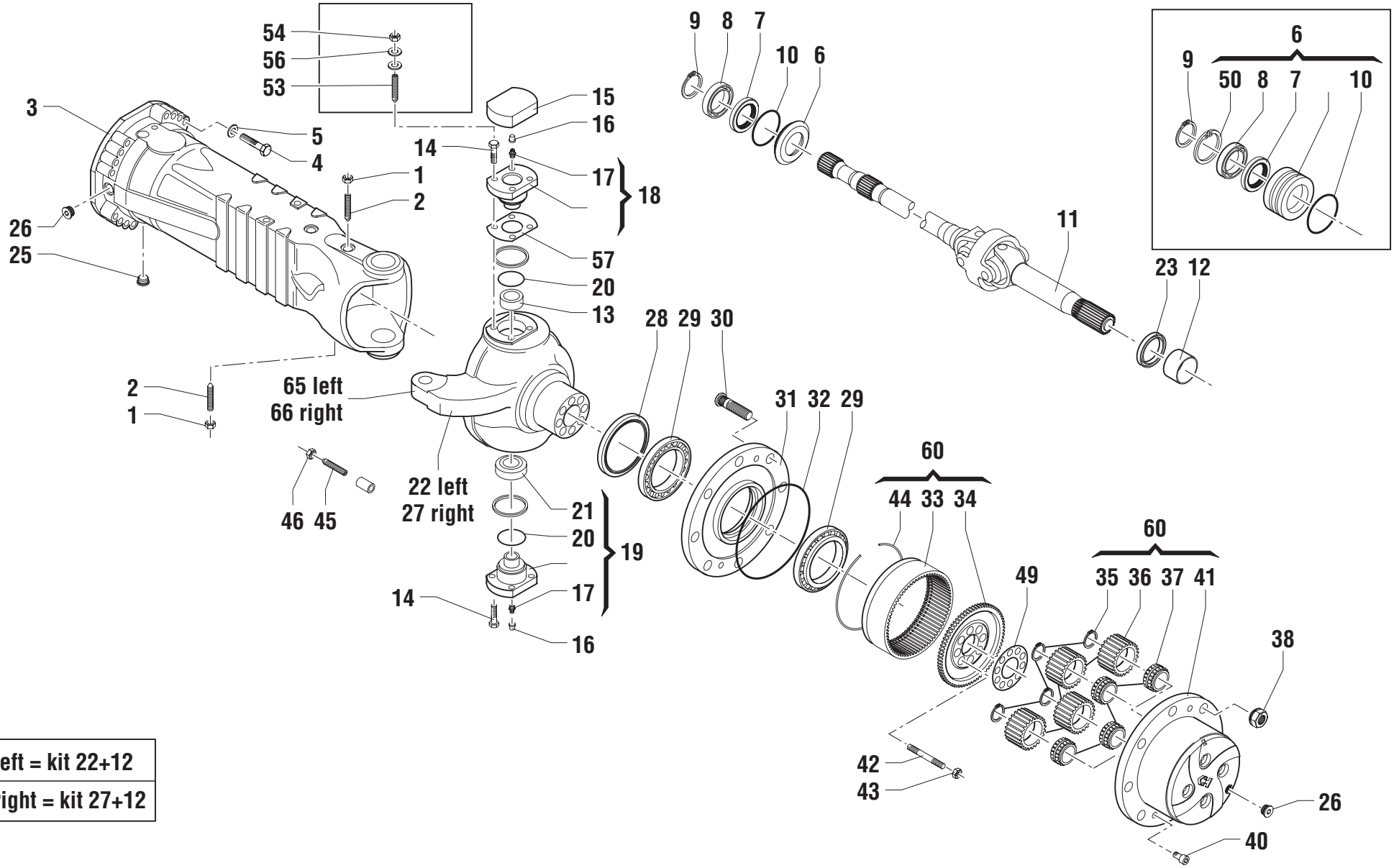

65 left = kit 22+12
66 right = kit 27+12

POS.	CODICE	Q.tà	DENOMINAZIONE	*DESCRIPTION*	*DESIGNATION*	*BENENNUNG*	*DENOMINACIONES*	NOTE Ⓐ	Ⓑ	Ⓒ
37	639643	8	CUSCINETTO	BEARING	PALIER	LAGERSCHALE	COJINETE			
38	07.0709.0118	16	DADO	NUT	ECROU	MUTTER	TUERCA			
40	07.0709.0065	4	VITE	SCREW	VIS	SCHRAUBE	TORNILLO			
41	07.0709.0103	2	SUPPORTO	SUPPORT	SUPPORT	LAGER	SOPORTE			
42	639645	16	PRIGIONIERO	STUD	PRISONNIER	GEWINDESTIFT	PRISIONERO			
43	637567	16	DADO	NUT	ECROU	MUTTER	TUERCA			
44	639646	2	ANELLO ELASTICO	SNAP RING	ANNEAU RESSORT	SICHERUNGSRING	ANILLO ELASTICO			
45	07.0709.0104	4	VITE	SCREW	VIS	SCHRAUBE	TORNILLO			
46	634546	2	DADO	NUT	ECROU	MUTTER	TUERCA			
49	639647	2	LAMIERA	SHEET	TOLE	BLECH	CHAPA			
50	633204	2	ANELLO ELASTICO	SNAP RING	ANNEAU RESSORT	SICHERUNGSRING	ANILLO ELASTICO			
53	07.0709.0119	8	PRIGIONIERO	STUD	PRISONNIER	GEWINDESTIFT	PRISIONERO			
54	07.0709.0070	8	DADO	NUT	ECROU	MUTTER	TUERCA			
56	07.0709.0071	8	RONDELLA	WASHER	RONDELLE	SCHEIBE	ARANDELA			
57	640728	2	SPESSORE	THICKNESS	EPAISSEUR	ZWISCHENLAGE	ESPESOR			
57	640729	2	SPESSORE	THICKNESS	EPAISSEUR	ZWISCHENLAGE	ESPESOR			
57	640730	2	SPESSORE	THICKNESS	EPAISSEUR	ZWISCHENLAGE	ESPESOR			
58	07.0709.0072	2	INGRASSATORE	GREASE NIPPLE	GRAISSEUR	FETTBÜCHSE	ENGRASADOR			
60	07.0709.0105	2	SUPPORTO	SUPPORT	SUPPORT	LAGER	SOPORTE			
65	07.0709.0120	1	SCATOLA	HOUSING	BOITE	GEHAEUSE	CAJA			
66	07.0709.0121	1	SCATOLA	HOUSING	BOITE	GEHAEUSE	CAJA			

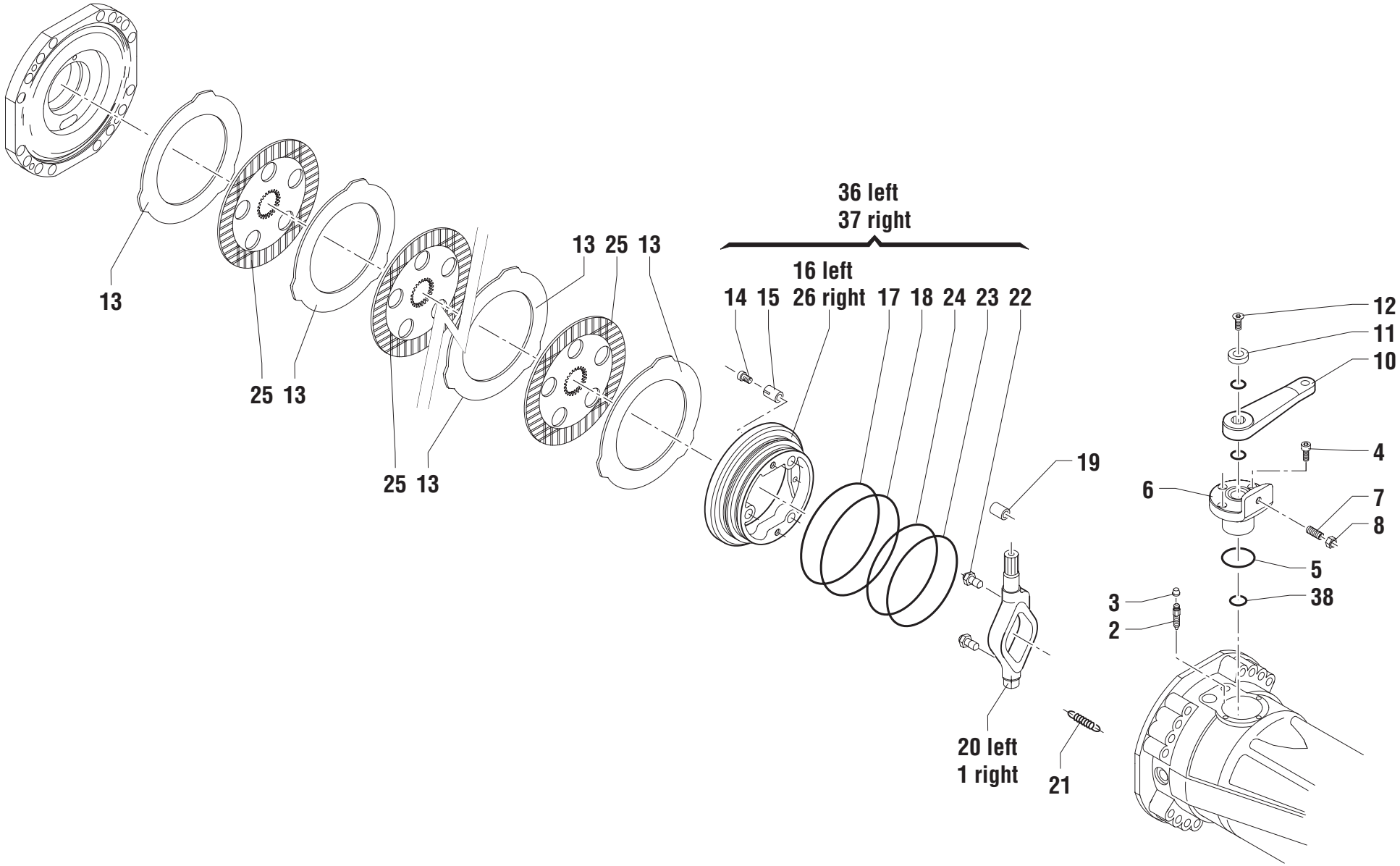
13
25 13
25 13
13 25 13
36 left
37 right
16 left
14 15 26 right 17 18 24 23 22
19
20 left
1 right
21
12
11
10
4
6
7
8
5
3
38
2

POS.	CODICE	Q.tà	DENOMINAZIONE	*DESCRIPTION*	*DESIGNATION*	*BENENNUNG*	*DENOMINACIONES*	NOTE Ⓐ	Ⓑ	Ⓒ
1	639689	1	LEVA	LEVER	LEVIER	HEBEL	PALANCA			
2	630328	2	VITE	SCREW	VIS	SCHRAUBE	TORNILLO			
3	638548	2	TAPPO	PLUG	BOUCHON	STOPFEN	TAPÓN			
4	901777	6	VITE	SCREW	VIS	SCHRAUBE	TORNILLO			
5	637574	2	GUARNIZIONE O.R.	SEAL	JOINT	DICHTUNG	GUARNICIÓN			
6	07.0709.0122	2	BUSSOLA	BUSHIN	BAGUE	BUCHSE	CASQUILLO			
7	639691	2	GRANO	SECURITY DOWEL	GRAIN	STIFT	PERNO DE TOPE			
8	636440	2	DADO	NUT	ECROU	MUTTER	TUERCA			
10	639692	2	LEVA	LEVER	LEVIER	HEBEL	PALANCA			
11	630280	2	DISTANZIALE	SPACER	ENTRETOISE	ABSTANDSTUECK	SEPARADOR			
12	637511	2	VITE	SCREW	VIS	SCHRAUBE	TORNILLO			
13	639683	10	DISCO FRENO	BRAKE DISC	DISQUE DE FREIN	BREMSSCHEIBE	DISCO FRENO			
14	639675	6	VITE	SCREW	VIS	SCHRAUBE	TORNILLO			
15	07.0709.0106	3	MOLLA	SPRING	RESSORT	FEDER	RESORTE			
16	640731	1	PISTONE	PISTON	PISTON	KOLBEN	PISTON			
17	639679	1	ANELLO ANTIESTRUSIONE	BACK-UP RING	BAGUE ANTIEXTRUSION	ANTIEXTRUSIONSRING	ANILLO	◆		
18	639695	1	GUARNIZIONE O.R.	SEAL	JOINT	DICHTUNG	GUARNICIÓN	◆		
19	628447	2	SPINA	DOWEL	BROCHE	STIFT	PERNO			
20	639696	1	LEVA	LEVER	LEVIER	HEBEL	PALANCA			
21	639678	6	MOLLA	SPRING	RESSORT	FEDER	RESORTE			
22	637621	2	PUNTALINO	THREADED ELEMENT	EMBOUT FILETE	GEWINDEELEMENT	INSERTO FILETEADO			
23	639681	1	ANELLO ANTIESTRUSIONE	BACK-UP RING	BAGUE ANTIEXTRUSION	ANTIEXTRUSIONSRING	ANILLO	◆		
24	639682	1	GUARNIZIONE O.R.	SEAL	JOINT	DICHTUNG	GUARNICIÓN	◆		
25	639674	8	DISCO FRENO	BRAKE DISC	DISQUE DE FREIN	BREMSSCHEIBE	DISCO FRENO			
26	640732	1	PISTONE	PISTON	PISTON	KOLBEN	PISTON			
36	07.0709.0081	1	PISTONE	PISTON	PISTON	KOLBEN	PISTON			
37	07.0709.0082	1	PISTONE	PISTON	PISTON	KOLBEN	PISTON			
38	07.0709.0123	2	GUARNIZIONE O.R.	SEAL	JOINT	DICHTUNG	GUARNICIÓN	◆		

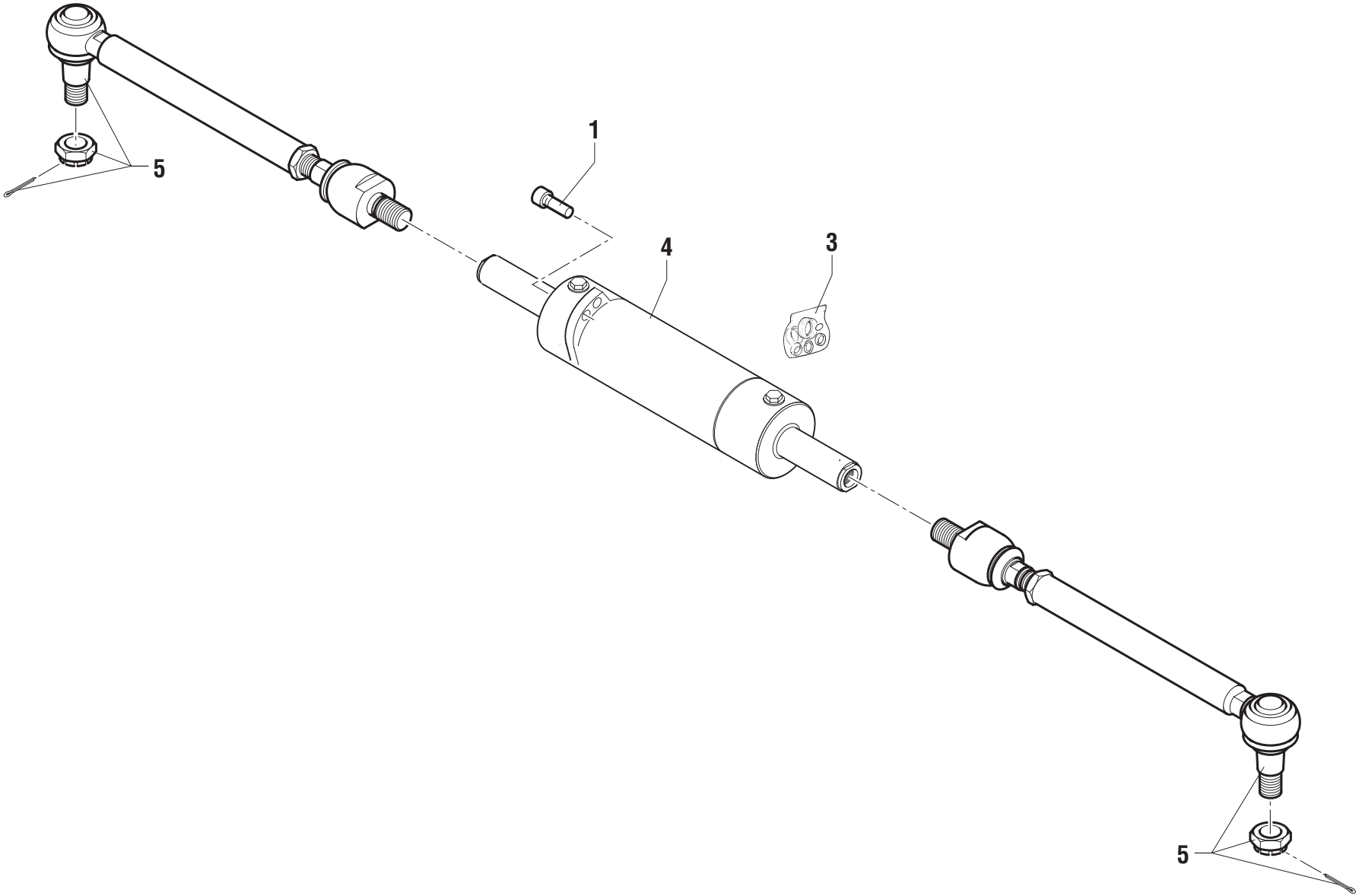
1
3
4
5
5

POS.	CODICE	Q.tà	DENOMINAZIONE	*DESCRIPTION*	*DESIGNATION*	*BENENNUNG*	*DENOMINACIONES*	NOTE Ⓐ	Ⓑ	Ⓒ
1	639671	4	VITE	SCREW	VIS	SCHRAUBE	TORNILLO			
3	640270	1	KIT GUARNIZIONI	JOINT KIT	KIT DE JOINT	DICHTUNG-KIT	KIT JUNTAS	◆		
4	07.0709.0001	1	CILINDRO	CYLINDER	CYLINDER	ZYLINDER	CILINDRO			
5	07.0709.0075	2	ASTA ASSIALE	ARTICULATED TIE ROD	TIGE AXIALE ARTICULEE	GELENKTESPURSTANGE	BARRA AXIAL ARTICULADA			

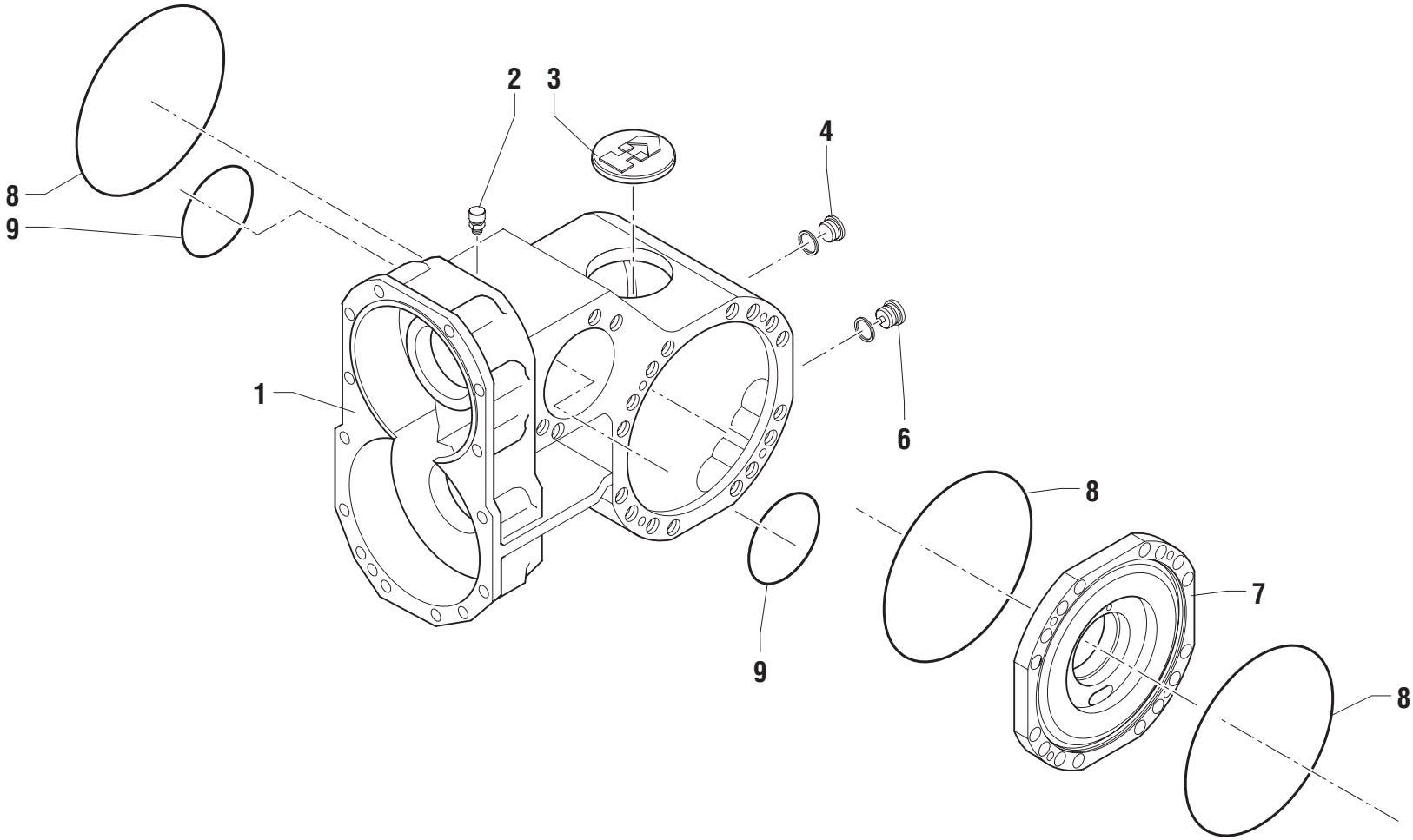
2
3
4
8
9
1
6
8
7
9
8

POS.	CODICE	Q.tà	DENOMINAZIONE	*DESCRIPTION*	*DESIGNATION*	*BENENNUNG*	*DENOMINACIONES*	NOTE Ⓐ	Ⓑ	Ⓒ
1	07.0709.0126	1	SCATOLA	HOUSING	BOITE	GEHAEUSE	CAJA			
2	639670	1	TAPPO	PLUG	BOUCHON	STOPFEN	TAPÓN			
3	07.0709.0055	1	COPERCHIO	COVER	COUVERCLE	DECKEL	TAPA			
4	07.0709.0113	1	TAPPO	PLUG	BOUCHON	STOPFEN	TAPÓN			
6	07.0709.0114	1	TAPPO	PLUG	BOUCHON	STOPFEN	TAPÓN			
7	639668	1	COPERCHIO	COVER	COUVERCLE	DECKEL	TAPA			
8	632383	3	GUARNIZIONE O.R.	SEAL	JOINT	DICHTUNG	GUARNICIÓN	◆		
9	634511	2	GUARNIZIONE O.R.	SEAL	JOINT	DICHTUNG	GUARNICIÓN	◆		

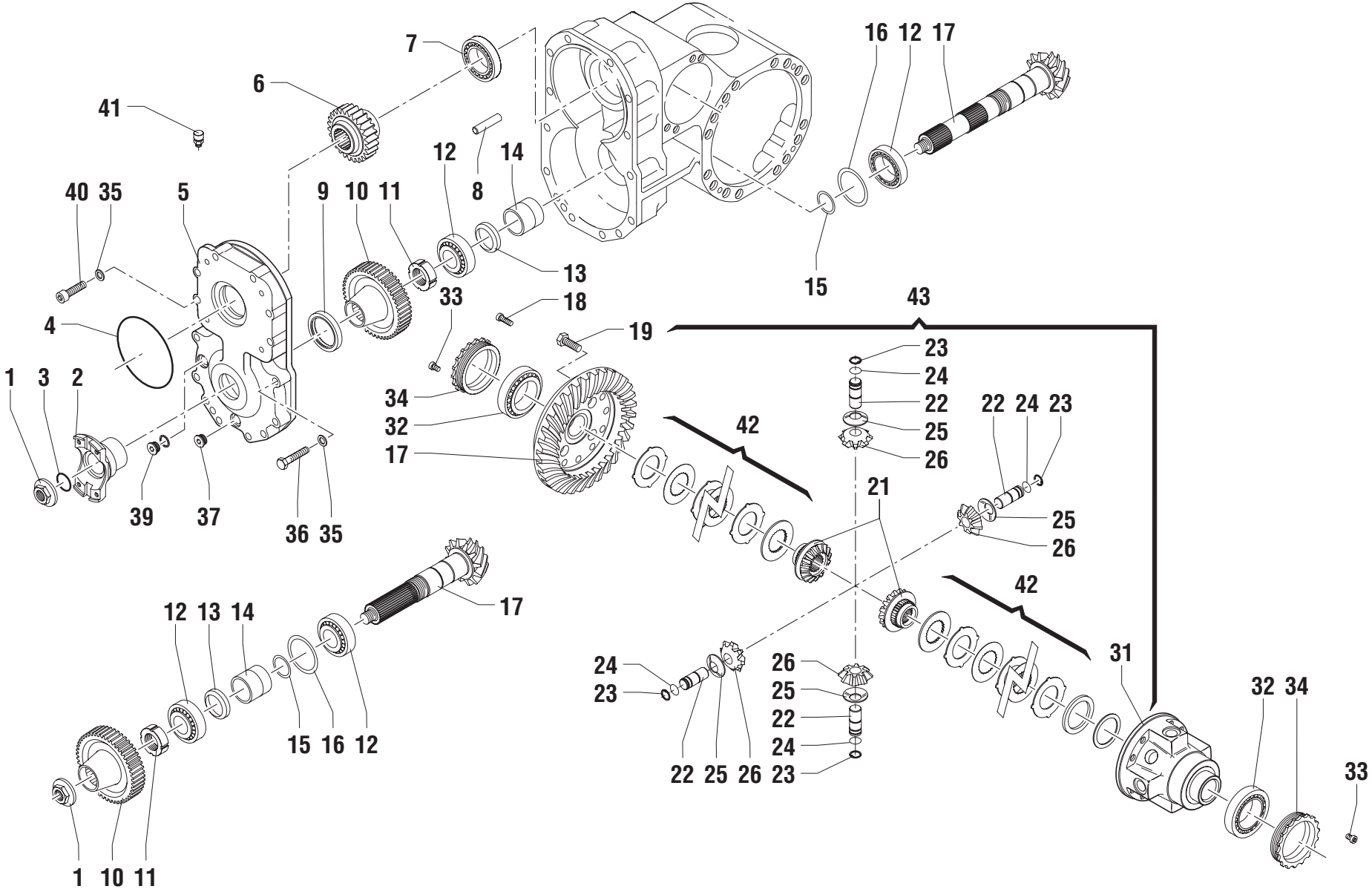
7
6
41
16 12 17
12
14
8
40 35
5
9 10 11
13
15
33
18
43
4
19
23
24
22
25
26
1 3 2
34
32
17
42
22 24 23
21
25
26
39
37
36 35
42
12 13 14
17
24
23
26
25
22
24
23
31
32 34
33
15 16 12
22 25 26
1 10 11

POS.	CODICE	Q.tà	DENOMINAZIONE	*DESCRIPTION*	*DESIGNATION*	*BENENNUNG*	*DENOMINACIONES*	NOTE Ⓐ	Ⓑ	Ⓒ
1	639802	1	DADO	NUT	ECROU	MUTTER	TUERCA			
2	07.0709.0056	1	FLANGIA	FLANGE	BRIDE	FLANSCH	BRIDA			
3	639652	1	GUARNIZIONE O.R.	SEAL	JOINT	DICHTUNG	GUARNICIÓN			
4	07.0709.0127	1	GUARNIZIONE O.R.	SEAL	JOINT	DICHTUNG	GUARNICIÓN			
5	07.0709.0128	1	COPERCHIO	COVER	COUVERCLE	DECKEL	TAPA			
6	07.0709.0129	1	INGRANAGGIO	GEAR	ENGRENAGE	ZAHNRADGETRIEBE	ENGRANAJE			
7	07.0709.0130	1	CUSCINETTO	BEARING	PALIER	LAGERSCHALE	COJINETE			
8	639832	1	SPINA	DOWEL	BROCHE	STIFT	PERNO			
9	07.0709.0131	1	ANELLO DI TENUTA	SEAL	GARNITURE	DICHTRING	GUARNICIÓN			
10	07.0709.0132	1	INGRANAGGIO	GEAR	ENGRENAGE	ZAHNRADGETRIEBE	ENGRANAJE			
11	630693	1	GHIERA	RING NUT	EMBOUT	NUTMUTTER	ABRAZADERA			
12	626544	2	CUSCINETTO	BEARING	PALIER	LAGERSCHALE	COJINETE			
13	639633	1	ANELLO DI TENUTA	SEAL	GARNITURE	DICHTRING	GUARNICIÓN			
14	639828	1	DISTANZIALE	SPACER	ENTRETOISE	ABSTANDSTUECK	SEPARADOR			
15	639300	1	SPESSORE	THICKNESS	EPAISSEUR	ZWISCHENLAGE	ESPESOR			
15	639301	1	SPESSORE	THICKNESS	EPAISSEUR	ZWISCHENLAGE	ESPESOR			
15	639302	1	SPESSORE	THICKNESS	EPAISSEUR	ZWISCHENLAGE	ESPESOR			
15	639303	1	SPESSORE	THICKNESS	EPAISSEUR	ZWISCHENLAGE	ESPESOR			
16	634499	1	SPESSORE	THICKNESS	EPAISSEUR	ZWISCHENLAGE	ESPESOR			
16	634501	1	SPESSORE	THICKNESS	EPAISSEUR	ZWISCHENLAGE	ESPESOR			
16	639297	1	SPESSORE	THICKNESS	EPAISSEUR	ZWISCHENLAGE	ESPESOR			
16	639298	1	SPESSORE	THICKNESS	EPAISSEUR	ZWISCHENLAGE	ESPESOR			
17	07.0709.0133	1	COPPIA CONICA	BEVEL GEAR SET	COUPLE CONIQUE	KEGEL- UND TELLERRADPAAR	ENGRANAJE CÓNICAS			
18	639650	4	VITE	SCREW	VIS	SCHRAUBE	TORNILLO			
19	07.0709.0057	12	VITE	SCREW	VIS	SCHRAUBE	TORNILLO			
21	641090	2	PLANETARIO	DIFFERENTIAL SIDE GEAR	PLANETAIRE	AUSGLEICHSWELLENRAD	SATÉLITE			
22	639660	4	PERNO	PIN	PIVOT	BOLZEN	PERNO			
23	639651	4	ANELLO ELASTICO	SNAP RING	ANNEAU RESSORT	SICHERUNGSRING	ANILLO ELASTICO			
24	639661	4	ANELLO ELASTICO	SNAP RING	ANNEAU RESSORT	SICHERUNGSRING	ANILLO ELASTICO			
25	639662	4	RONDELLA	WASHER	RONDELLE	SCHEIBE	ARANDELA			
26	639659	4	SATELLITE	DIFFERENTIAL PINION	SATELLITE	AUSGLEICHSKEGELRAD	SATÉLITE			
31	641089	1	SCATOLA DIFFERENZIALE	DIFFERENTIAL CASE	CARTER DE DIFFERENTIEL	AUSGLEICHSGEHÄUSE	ALOJAMIENTO DEL DIFERENCIAL			
32	633099	2	CUSCINETTO	BEARING	PALIER	LAGERSCHALE	COJINETE			
33	639657	2	VITE	SCREW	VIS	SCHRAUBE	TORNILLO			
34	639664	2	GHIERA	RING NUT	EMBOUT	NUTMUTTER	ABRAZADERA			

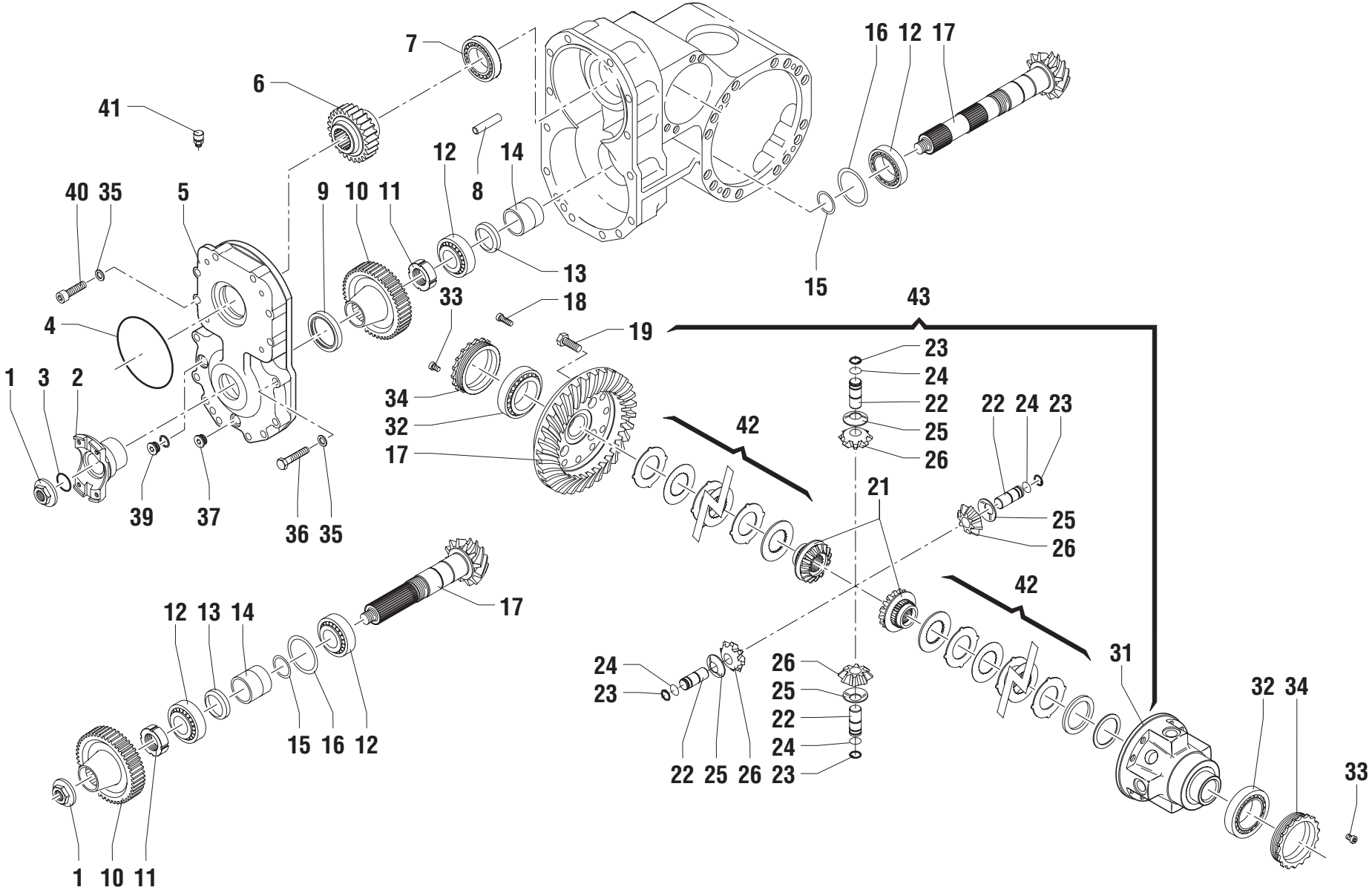
7
6
41
16 12 17
12 14
8
40 35
5
9 10 11
13
15
33
18
43
4
19
23
24
22
25
26
1 3 2
34
32
17
42
22 24 23
21
39 37
36 35
25
26
42
12 13 14
17
24
23
26
25
22
24
23
22 25 26
31
32 34
33
15 16 12
1 10 11

POS.	CODICE	Q.tà	DENOMINAZIONE	*DESCRIPTION*	*DESIGNATION*	*BENENNUNG*	*DENOMINACIONES*	NOTE Ⓐ	Ⓑ	Ⓒ
35	07.0709.0188	8	RONDELLA	WASHER	RONDELLE	SCHEIBE	ARANDELA			
36	639830	8	VITE	SCREW	VIS	SCHRAUBE	TORNILLO			
37	07.0709.0114	1	TAPPO	PLUG	BOUCHON	STOPFEN	TAPÓN			
39	07.0709.0113	1	TAPPO	PLUG	BOUCHON	STOPFEN	TAPÓN			
40	07.0709.0134	6	VITE	SCREW	VIS	SCHRAUBE	TORNILLO			
41	639670	1	TAPPO SFIATO	BREATHER PLUG	BOUCHON	EENTLÜNGSVERSCHLUß	TAPÓN RESPIRADERO			
42	07.0709.0100	2	DISCO	DISC	DISQUE	SCHEIBE	DISCO			
43	07.0709.0099	1	DIFFERENZIALE	DIFFERENTIAL	DIFFERENTIEL	DIFFERENTIAL	DIFERENCIAL			

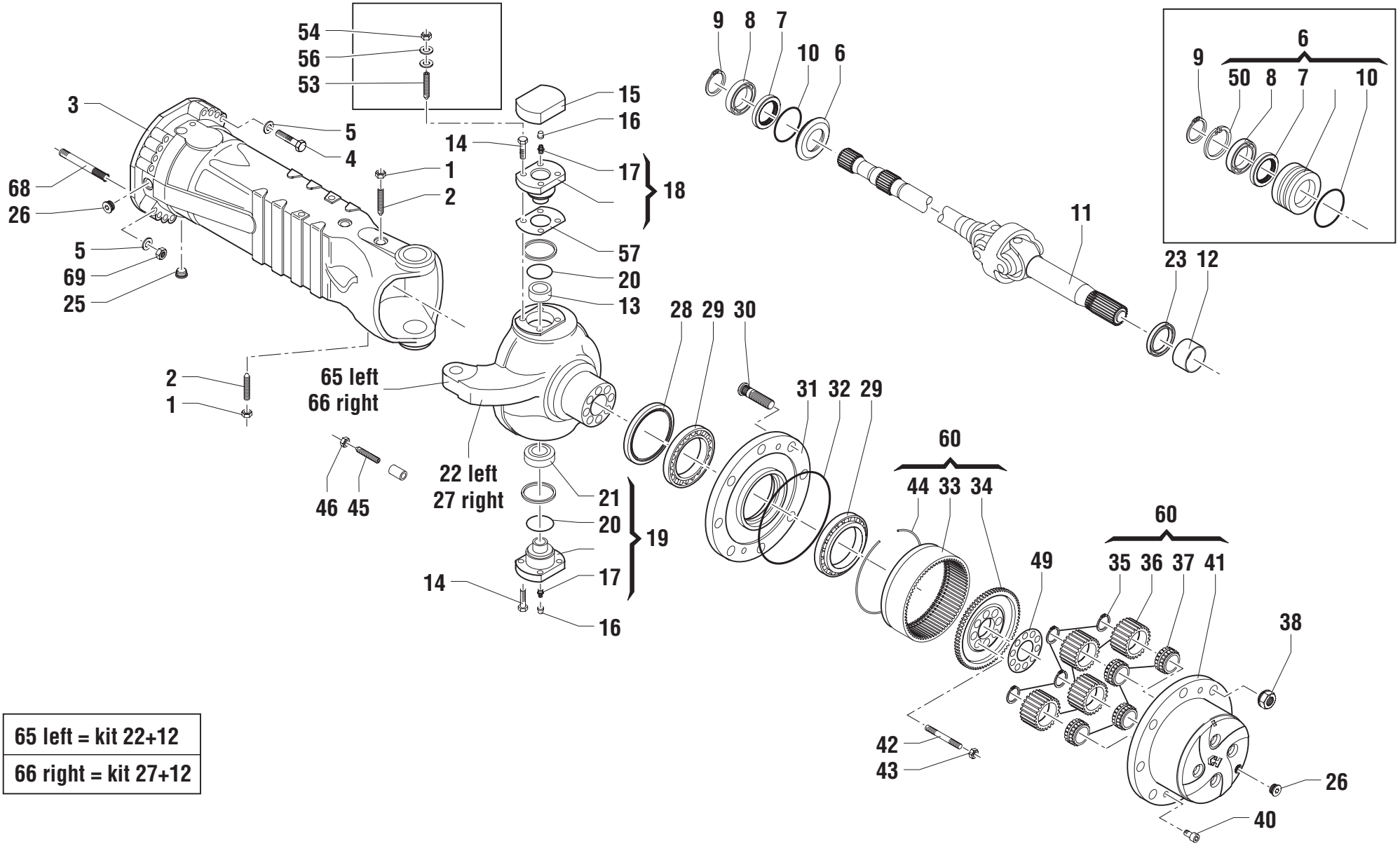

65 left = kit 22+12
66 right = kit 27+12

POS.	CODICE	Q.tà	DENOMINAZIONE	*DESCRIPTION*	*DESIGNATION*	*BENENNUNG*	*DENOMINACIONES*	NOTE Ⓐ	Ⓑ	Ⓒ
1	633174	2	DADO	NUT	ECROU	MUTTER	TUERCA			
2	640718	2	VITE	SCREW	VIS	SCHRAUBE	TORNILLO			
3	07.0709.0135	2	BRACCIO	ARM	BRAS	ARM	BRAZO			
4	639620	28	VITE	SCREW	VIS	SCHRAUBE	TORNILLO			
5	639621	32	RONDELLA	WASHER	RONDELLE	SCHEIBE	ARANDELA			
6	640720	2	BUSSOLA	BUSHIN	BAGUE	BUCHSE	CASQUILLO			
7	630846	2	ANELLO DI TENUTA	SEAL	GARNITURE	DICHTRING	GUARNICIÓN			
8	633202	2	CUSCINETTO	BEARING	PALIER	LAGERSCHALE	COJINETE			
9	633203	2	ANELLO ELASTICO	SNAP RING	ANNEAU RESSORT	SICHERUNGSRING	ANILLO ELASTICO			
10	640216	2	GUARNIZIONE O.R.	SEAL	JOINT	DICHTUNG	GUARNICIÓN	◆		
11	639624	2	GIUNTO	JOINT	JOINT	KUPPLUNG	JUNTA			
12	639289	1	BRONZINA	BUSHING	COUSSINET	BRONZELAGER	BUJE			
13	07.0709.0124	2	BOCCOLA	BUSHING	DOUILLE	BÜCHSE	CASQUILLO			
14	640909	8	VITE	SCREW	VIS	SCHRAUBE	TORNILLO			
15	07.0709.0060	2	COPERCHIO	COVER	COUVERCLE	DECKEL	TAPA			
16	638548	4	TAPPO	PLUG	BOUCHON	STOPFEN	TAPÓN			
17	633176	2	INGRASSATORE	GREASE NIPPLE	GRAISSEUR	FETTBÜCHSE	ENGRASADOR			
18	07.0709.0061	2	PERNO	PIN	PIVOT	BOLZEN	PERNO			
19	640908	2	PERNO	PIN	PIVOT	BOLZEN	PERNO			
20	639630	2	ANELLO DI TENUTA	SEAL	GARNITURE	DICHTRING	GUARNICIÓN			
21	639631	2	SNODO	ARTICULATION	ARTICULATION	GELENK	ARTICULACION			
22	07.0709.0101	1	SCATOLA	HOUSING	BOITE	GEHAEUSE	CAJA			
23	07.0709.0116	2	ANELLO DI TENUTA	SEAL	GARNITURE	DICHTRING	GUARNICIÓN			
25	07.0709.0114	2	TAPPO	PLUG	BOUCHON	STOPFEN	TAPÓN			
26	07.0709.0113	4	TAPPO	PLUG	BOUCHON	STOPFEN	TAPÓN			
27	07.0709.0102	1	SCATOLA	HOUSING	BOITE	GEHAEUSE	CAJA			
28	639636	2	ANELLO DI TENUTA	SEAL	GARNITURE	DICHTRING	GUARNICIÓN			
29	639637	4	CUSCINETTO	BEARING	PALIER	LAGERSCHALE	COJINETE			
30	07.0709.0117	16	COLONNETTA	PIPE FITTING	RACCORD DE TUYAU	ROHRVERBINDUNG	CONEXIÓN			
31	07.0709.0064	2	MOZZO	HUB	MOYEU	NABE	CUBO			
32	632383	2	GUARNIZIONE O.R.	SEAL	JOINT	DICHTUNG	GUARNICIÓN	◆		
33	639639	2	CORONA DENTATA	RING GEAR	COURONNE DENTEE	ZAHNKRANZ	ENGRANE DENTADO			
34	639640	2	SUPPORTO	SUPPORT	SUPPORT	LAGER	SOPORTE			
35	639641	8	ANELLO ELASTICO	SNAP RING	ANNEAU RESSORT	SICHERUNGSRING	ANILLO ELASTICO			
36	639642	8	SATELLITE	DIFFERENTIAL PINION	SATELLITE	AUSGLEICHSKEGELRAD	SATÉLITE			

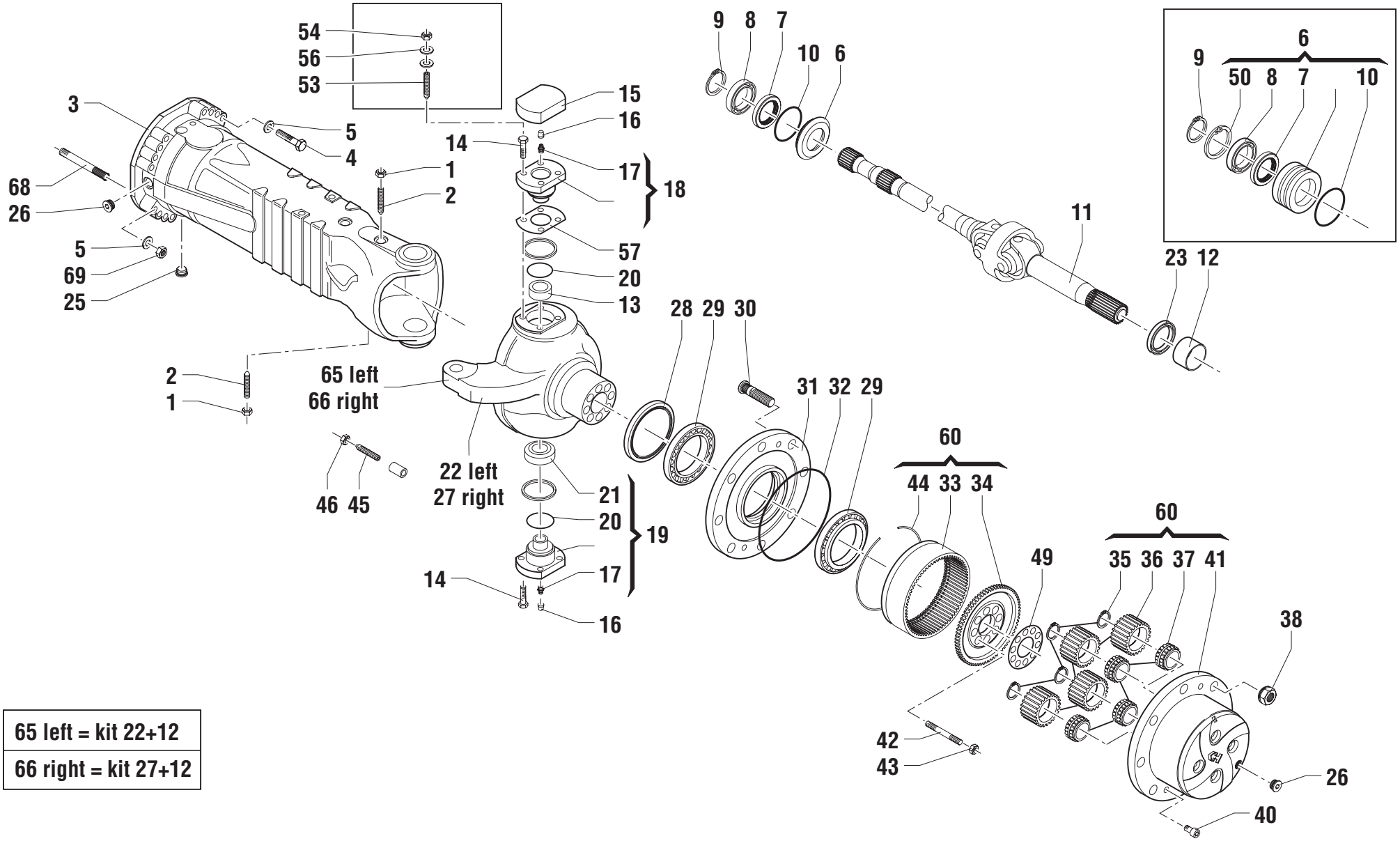

65 left = kit 22+12
66 right = kit 27+12

POS.	CODICE	Q.tà	DENOMINAZIONE	*DESCRIPTION*	*DESIGNATION*	*BENENNUNG*	*DENOMINACIONES*	NOTE Ⓐ	Ⓑ	Ⓒ
37	07.0709.0136	8	CUSCINETTO	BEARING	PALIER	LAGERSCHALE	COJINETE			
38	07.0709.0118	16	DADO	NUT	ECROU	MUTTER	TUERCA			
40	07.0709.0065	4	VITE	SCREW	VIS	SCHRAUBE	TORNILLO			
41	07.0709.0103	2	SUPPORTO	SUPPORT	SUPPORT	LAGER	SOPORTE			
42	639645	16	PRIGIONIERO	STUD	PRISONNIER	GEWINDESTIFT	PRISIONERO			
43	637567	16	DADO	NUT	ECROU	MUTTER	TUERCA			
44	639646	2	ANELLO ELASTICO	SNAP RING	ANNEAU RESSORT	SICHERUNGSRING	ANILLO ELASTICO			
45	07.0709.0104	4	VITE	SCREW	VIS	SCHRAUBE	TORNILLO			
46	634546	2	DADO	NUT	ECROU	MUTTER	TUERCA			
49	639647	2	LAMIERA	SHEET	TOLE	BLECH	CHAPA			
50	633204	2	ANELLO ELASTICO	SNAP RING	ANNEAU RESSORT	SICHERUNGSRING	ANILLO ELASTICO			
53	07.0709.0119	8	PRIGIONIERO	STUD	PRISONNIER	GEWINDESTIFT	PRISIONERO			
54	07.0709.0070	8	DADO	NUT	ECROU	MUTTER	TUERCA			
56	07.0709.0071	8	RONDELLA	WASHER	RONDELLE	SCHEIBE	ARANDELA			
57	640728	2	SPESSORE	THICKNESS	EPAISSEUR	ZWISCHENLAGE	ESPESOR			
57	640729	2	SPESSORE	THICKNESS	EPAISSEUR	ZWISCHENLAGE	ESPESOR			
57	640730	2	SPESSORE	THICKNESS	EPAISSEUR	ZWISCHENLAGE	ESPESOR			
58	07.0709.0072	2	INGRASSATORE	GREASE NIPPLE	GRAISSEUR	FETTBÜCHSE	ENGRASADOR			
60	07.0709.0105	2	SUPPORTO	SUPPORT	SUPPORT	LAGER	SOPORTE			
65	07.0709.0120	1	SCATOLA	HOUSING	BOITE	GEHAEUSE	CAJA			
66	07.0709.0121	1	SCATOLA	HOUSING	BOITE	GEHAEUSE	CAJA			
68	07.0709.0137	4	PRIGIONIERO	STUD	PRISONNIER	GEWINDESTIFT	PRISIONERO			
69	07.0709.0138	4	DADO	NUT	ECROU	MUTTER	TUERCA			

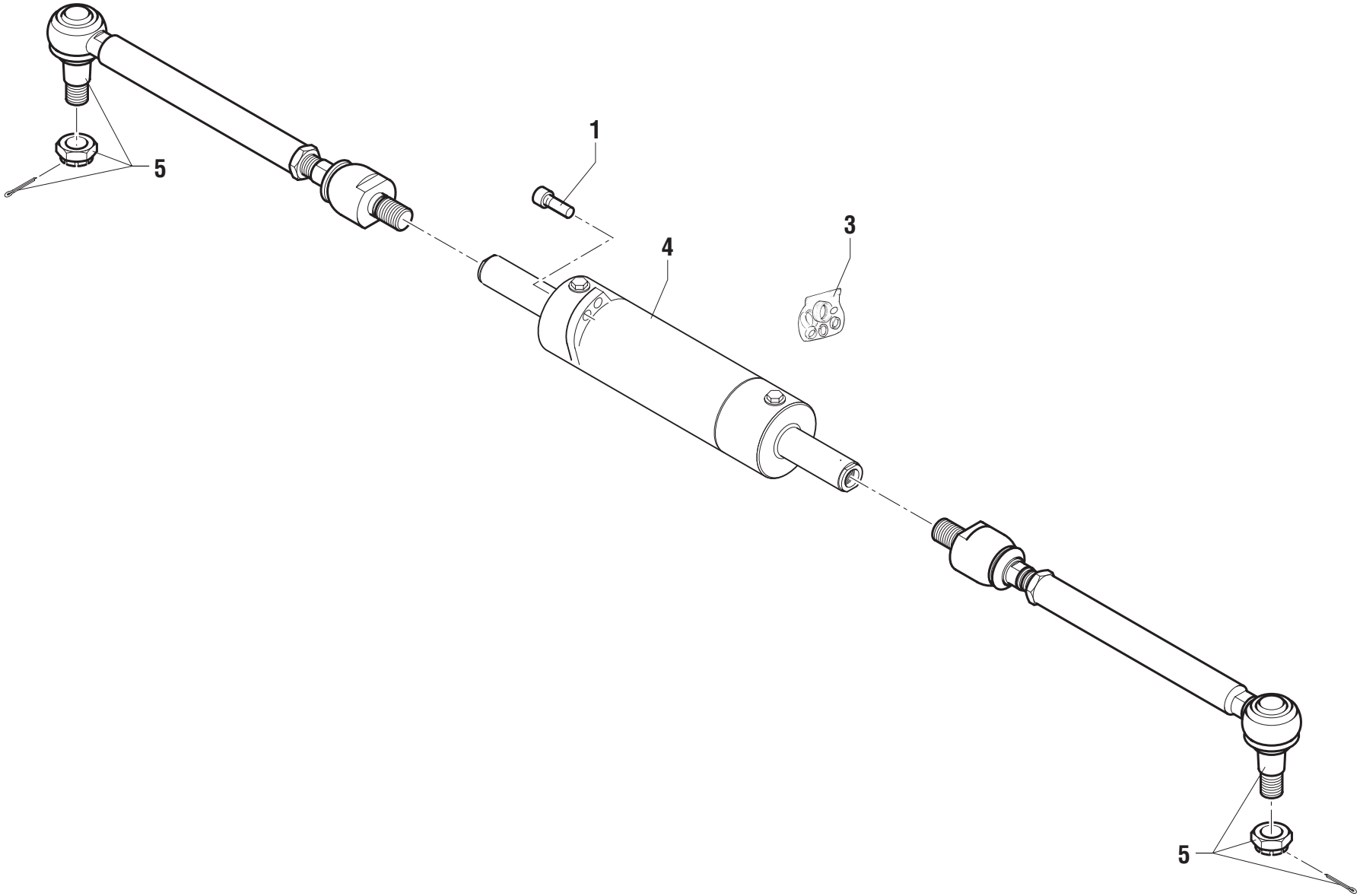
1
3
4
5
5

POS.	CODICE	Q.tà	DENOMINAZIONE	*DESCRIPTION*	*DESIGNATION*	*BENENNUNG*	*DENOMINACIONES*	NOTE Ⓐ	Ⓑ	Ⓒ
1	639671	4	VITE	SCREW	VIS	SCHRAUBE	TORNILLO			
3	640720	1	KIT GUARNIZIONI	JOINT KIT	KIT DE JOINT	DICHTUNG-KIT	KIT JUNTAS	◆		
4	07.0709.0001	1	CILINDRO	CYLINDER	CYLINDER	ZYLINDER	CILINDRO			
5	07.0709.0075	2	ASTA ASSIALE	ARTICULATED TIE ROD	TIGE AXIALE ARTICULEE	GELENKTESPURSTANGE	BARRA AXIAL ARTICULADA			

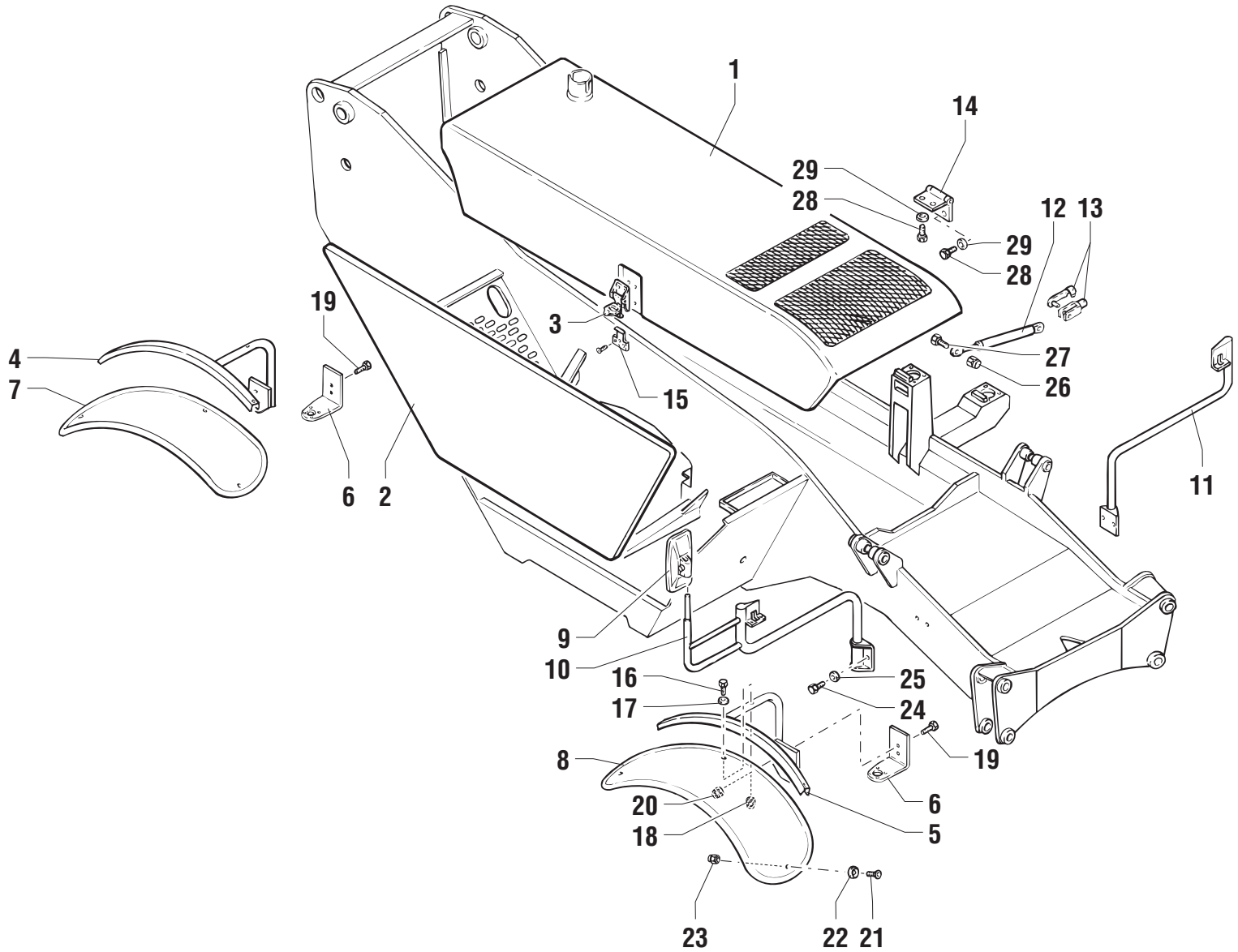
1
14
29
28
12
13
29
28
19
3
27
4
26
7
15
6
2
11
9
10
16
25
17
24
8
19
20
6
18
5
23
22
21

POS.	CODICE	Q.tà	DENOMINAZIONE	*DESCRIPTION*	*DESIGNATION*	*BENENNUNG*	*DENOMINACIONES*	NOTE Ⓐ	Ⓑ	Ⓒ
1	52.1100.5300	1	CARTER DI PROTEZIONE	GUARD	PROTECTION	SCHUTZKASTEN	PROTECCIÓN			
2	51.0900.8500	1	CARTER DI PROTEZIONE	GUARD	PROTECTION	SCHUTZKASTEN	PROTECCIÓN			
3	09.0803.0023	1	CHIUSURA	LOCK	FERMETURE	VERSCHLUß	CIERRE			
4	51.0805.1600	1	SUPPORTO POSTERIORE DX	REAR SUPPORT	SUPPORT ARRIERE	LAGER	SOPORTE POSTERIOR			
5	51.0805.1500	1	SUPPORTO ANTERIORE DX	FRONT SUPPORT	SUPPORT AVANT	SPANNSTOCKTRÄGER	SOPORTE ANTERIOR			
6		2	STAFFA	BRACKET	ETRIER	BUEGEL	ESTRIBO		✍	
7	09.0803.0178	1	PARAFANGO POSTERIORE DX	RIGHT MUD-GUARD	GARDE-BOUE DROIT	RECHTER KOTFLÜGEL	GUARDABARROS DERECHO			Ⓜ9714
8	09.0803.0177	1	PARAFANGO ANTERIORE DX	RIGHT MUD-GUARD	GARDE-BOUE DROIT	RECHTER KOTFLÜGEL	GUARDABARROS DERECHO			Ⓜ9714
9	09.4610.0002	1	SPECCHIO RETROVISORE	DRIVING MIRROR	MIROIR RETROVISEUR	RÜCKBLICKSPIEGEL	ESPEJO RETROVISOR			
10	51.0800.1100	1	SUPPORTO	SUPPORT	SUPPORT	LAGER	SOPORTE			
11	51.0800.1000	1	SUPPORTO	SUPPORT	SUPPORT	LAGER	SOPORTE			
12	09.4610.0012	1	CILINDRO	CYLINDER	CYLINDER	ZYLINDER	CILINDRO			
13	09.0803.0001	1	FORCELLA	FORK	FOURCHE	GABEL	HORQUILLA			
14	09.0803.0073	2	CERNIERA	HINGE	CHARNIERE	SCHARNIER	BISAGRA			
15	09.0803.0024	1	AGGANCIO	HOOK (LATCH)	ACCROCHEUR	BEFESTIGUNG	ENGANCHE			
16	01.0001.0466	2	VITE	SCREW	VIS	SCHRAUBE	TORNILLO			
17	01.0031.0055	2	RONDELLA	WASHER	RONDELLE	SCHEIBE	ARANDELA			
18	01.0023.0054	2	DADO	NUT	ECROU	MUTTER	TUERCA			
19	01.0001.1493	4	VITE	SCREW	VIS	SCHRAUBE	TORNILLO			
20	01.0023.0057	4	DADO	NUT	ECROU	MUTTER	TUERCA			
21	01.4006.0011	4	VITE	SCREW	VIS	SCHRAUBE	TORNILLO			
22	09.0803.0012	4	RONDELLA	WASHER	RONDELLE	SCHEIBE	ARANDELA			
23	01.0023.0053	4	DADO	NUT	ECROU	MUTTER	TUERCA			
24	01.0001.0252	2	VITE	SCREW	VIS	SCHRAUBE	TORNILLO			
25	01.4032.0003	1	RONDELLA	WASHER	RONDELLE	SCHEIBE	ARANDELA			
26	01.0023.0054	1	DADO	NUT	ECROU	MUTTER	TUERCA			
27	01.0001.0258	1	VITE	SCREW	VIS	SCHRAUBE	TORNILLO			
28	01.0001.0252	4	VITE	SCREW	VIS	SCHRAUBE	TORNILLO			
29	01.4032.0003	4	RONDELLA	WASHER	RONDELLE	SCHEIBE	ARANDELA			

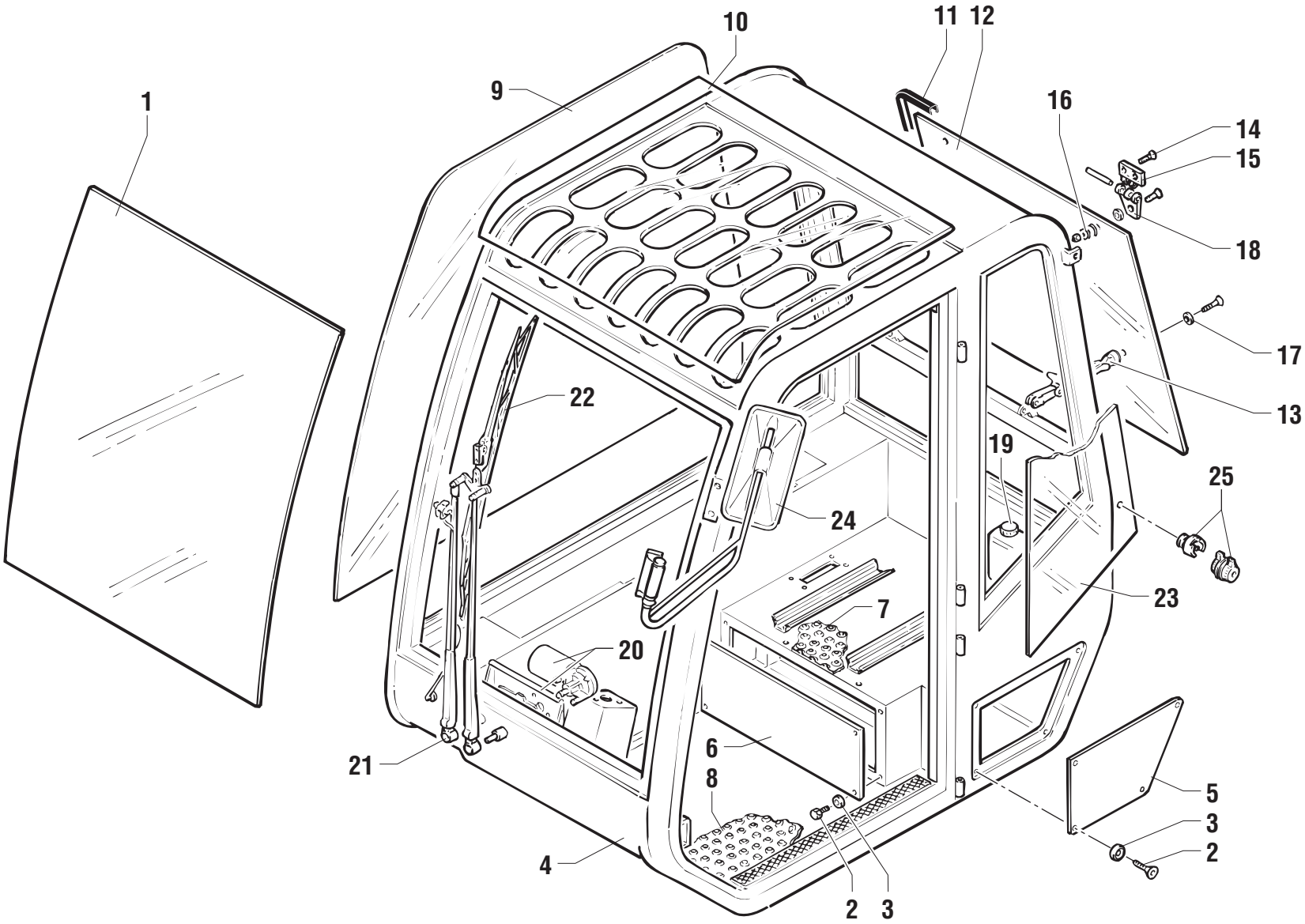
1
10
9
11
12
16
14
15
18
17
13
22
19
25
24
23
7
20
6
21
8
5
3
2
4
2
3

POS.	CODICE	Q.tà	DENOMINAZIONE	*DESCRIPTION*	*DESIGNATION*	*BENENNUNG*	*DENOMINACIONES*	NOTE Ⓐ	Ⓑ	Ⓒ
1	07.0702.0118	1	VETRO	GLASS	VERRE	CLASSCHEIBE	VIDRIO			
2	07.0702.0101	8	VITE	SCREW	VIS	SCHRAUBE	TORNILLO			
3	07.0702.0100	8	RONDELLA	WASHER	RONDELLE	SCHEIBE	ARANDELA			
4	07.0702.0099	1	TELAIO	FRAME	CHASSIS	RAHMEN	BASTIDOR			
5	07.0702.0098	1	CHIUSURA	LOCK	FERMETURE	VERSCHLUß	CIERRE			
6	07.0702.0097	1	CHIUSURA	LOCK	FERMETURE	VERSCHLUß	CIERRE			
7	07.0702.0026	1	RIVESTIMENTO	COATING	REVETEMENT	ÜBERZUG	REVESTIMIENTO			
8	07.0702.0096	1	PEDANA	WALKWAY	TAPIS	FUßBRETT	TARIMA			
9	07.0702.0087	1	CRISTALLO LATERALE	SIDE GLASS	VITRE LATERALE	SEITLICHES GLAS	CRISTAL TRSERO			
10	07.0702.0088	1	VETRO	GLASS	VERRE	CLASSCHEIBE	VIDRIO			
11	639225	3,5	GUARNIZIONE	SEAL	JOINT	DICHTUNG	GUARNICIÓN			
12	07.0702.0090	1	VETRO	GLASS	VERRE	CLASSCHEIBE	VIDRIO			
13	07.0702.0059	2	MANIGLIA	HANDLE	POIGNEE	HANDGRIFF	MANIJA	◆		
14	07.0702.0091	4	VITE	SCREW	VIS	SCHRAUBE	TORNILLO			
15	07.0702.0008	2	DISTANZIALE	SPACER	ENTRETOISE	ABSTANDSTUECK	SEPARADOR			
16	07.0702.0042	2	GUARNIZIONE	SEAL	JOINT	DICHTUNG	GUARNICIÓN			
17	07.0702.0092	2	RISCONTRO	STOP	BUTEE	ANSCHLAG	TOPE			
18	07.0702.0093	2	CERNIERA	HINGE	CHARNIERE	SCHARNIER	BISAGRA			
19	07.0702.0057	1	VASCHETTA	TANK	CUVE	GEHÄUSE	COPILLA			
20	639195	1	MOTORINO TERGI	WIPER MOTOR	MOTEUR ESSUIE-GLACE	MOTOR SCHEIBENWISCHER	MOTOR LIMPIAPARABRISAS			
21	639196	1	BRACCIO	ARM	BRAS	ARM	BRAZO			
22	639197	1	SPAZZOLA TERGI	WIPER BLADE	RACLETTE ESSUIE-GLACE	BÜRSTE SCHEIBENWISCHER	ESCOBILLA LIMPIAPARABRISAS	◆		
23	07.0702.0094	1	VETRO	GLASS	VERRE	CLASSCHEIBE	VIDRIO			
24	639217	1	SPECCHIO RETROVISORE	DRIVING MIRROR	MIROIR RETROVISEUR	RÜCKBLICKSPIEGEL	ESPEJO RETROVISOR	◆		
25	07.0702.0095	1	BLOCCA PORTA	DOOR STOP	ARRET PORTIERE	TÜRSPERRE	BLOQUEO PUERTA	◆		

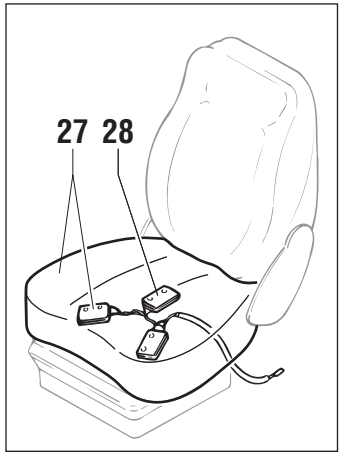
27 28

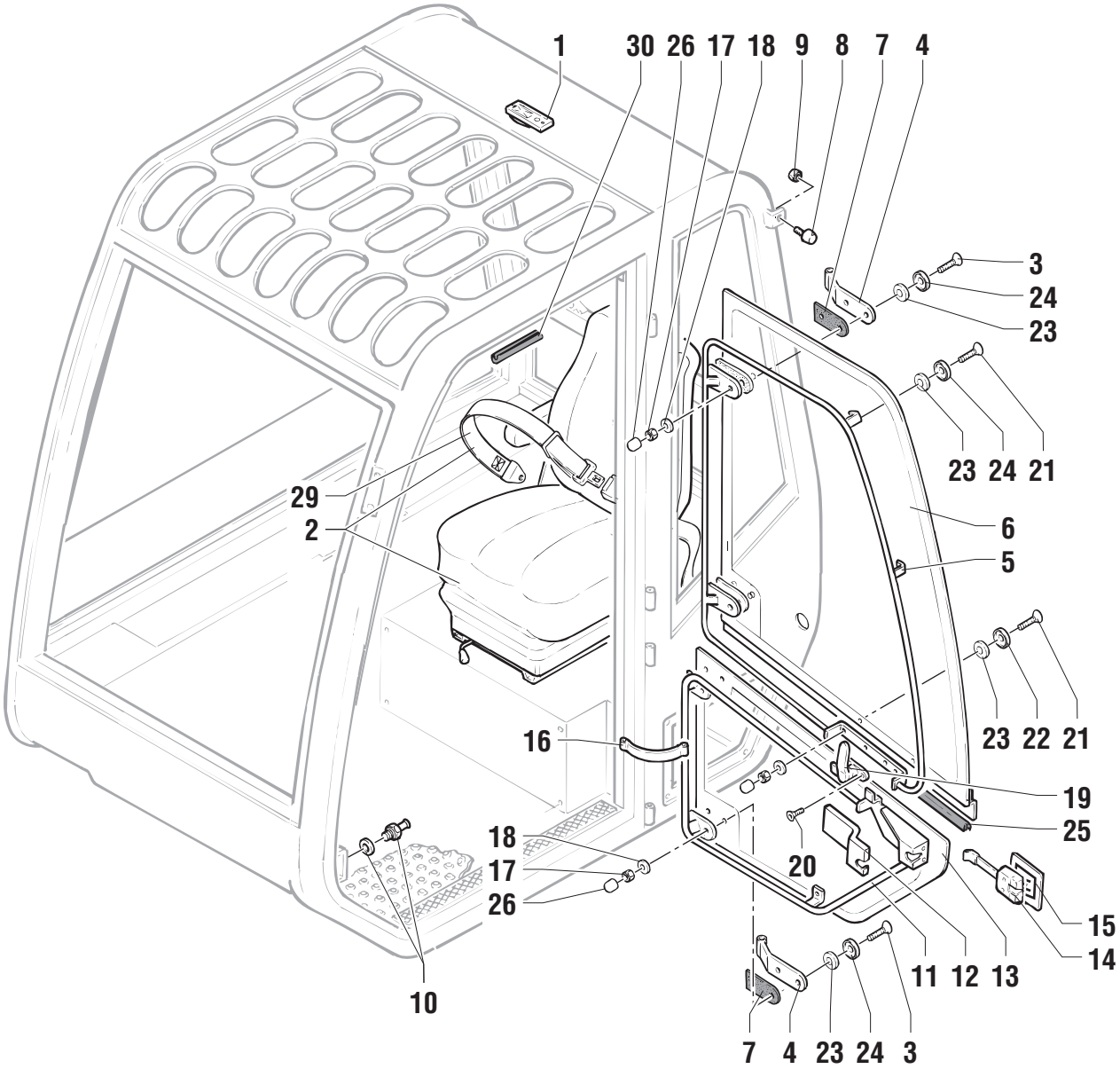
1
30 26 17 18 9 8 7 4
3
24
23
23 24 21
29
2
6
5
23 22 21
16
19
25
18
17
26
20
15
14
11 12 13
10
7 4 23 24 3

POS.	CODICE	Q.tà	DENOMINAZIONE	*DESCRIPTION*	*DESIGNATION*	*BENENNUNG*	*DENOMINACIONES*	NOTE Ⓐ	Ⓑ	Ⓒ
1	639115	1	PLAFONIERA	ROOF LAMP	PLAFONNIER	DECKENLAMPE	LAMPARA DE TECHO			
2	09.4610.0013	1	SEDILE CON CINTURA	SEAT WITH BELT	SIEGE AVEC CEINTURE	SITZ MIT GURTE	ASIENTO CON CINTURÓN			
3	07.0702.0123	8	VITE	SCREW	VIS	SCHRAUBE	TORNILLO			
4	07.0702.0102	4	CERNIERA	HINGE	CHARNIERE	SCHARNIER	BISAGRA			
5	07.0702.0103	1	MANIGLIA	HANDLE	POIGNEE	HANDGRIFF	MANIJA			
6	07.0702.0104	1	VETRO	GLASS	VERRE	CLASSCHEIBE	VIDRIO			
7	07.0702.0105	8	GUARNIZIONE	SEAL	JOINT	DICHTUNG	GUARNICIÓN			
8	639237	1	TAMPONE GOMMA	RUBBER BUMPER	TAMPON EN CAOUTCHOUC	GUMMIPUFFER	PARAGOLPES DE GOMA			
9	07.0702.0106	2	DADO	NUT	ECROU	MUTTER	TUERCA			
10	07.0702.0053	1	RISCONTRO	STOP	BUTEE	ANSCHLAG	TOPE			
11	07.0702.0107	1	MANIGLIA	HANDLE	POIGNEE	HANDGRIFF	MANIJA			
12	07.0702.0108	1	COPERCHIO	COVER	COUVERCLE	DECKEL	TAPA	◆		
13	07.0702.0109	1	VETRO	GLASS	VERRE	CLASSCHEIBE	VIDRIO			
14	07.0702.0110	1	SERRATURA	LOCK	VERROUILLAGE	VERSCHLUB	CIERRE	◆		
15	07.0702.0111	1	MANIGLIA	HANDLE	POIGNEE	HANDGRIFF	MANIJA	◆		
16	07.0702.0000	1	CINGHIA	BELT	COURROIE	RIEMEN	CORREA			
17	07.0702.0077	8	DADO AUTOBLOCCANTE	STOP NUT	ECROU DE SURETE	SPERRMUTTER	TUERCA AUTOTRABADORA			
18	07.0702.0112	8	RONDELLA	WASHER	RONDELLE	SCHEIBE	ARANDELA			
19	640696	1	MANIGLIA	HANDLE	POIGNEE	HANDGRIFF	MANIJA	◆		
20	07.0702.0113	2	VITE	SCREW	VIS	SCHRAUBE	TORNILLO			
21	07.0702.0114	5	VITE	SCREW	VIS	SCHRAUBE	TORNILLO			
22	07.0702.0042	2	GUARNIZIONE	SEAL	JOINT	DICHTUNG	GUARNICIÓN			
23	07.0702.0043	5	BORCHIA	BOSS	CLOU	BESCHLAG	TACHUELA			
24	07.0702.0115	3	GUARNIZIONE	SEAL	JOINT	DICHTUNG	GUARNICIÓN			
25	07.0702.0116	0,76	GUARNIZIONE	SEAL	JOINT	DICHTUNG	GUARNICIÓN			
26	07.0702.0117	1	RIVESTIMENTO	COATING	REVETEMENT	ÜBERZUG	REVESTIMIENTO			
27	07.0703.0313	1	CUSCINO CON MICRO	CUSHION WHIT MICRO-SWITCH	COUSSIN SIEGE AVEC CAPTEUR	POLSTERSITZ MIT SENSOR	COJÍN ASIENTO CON SENSOR			
28	07.0703.0257	1	MICRO SEDILE	MICRO-SWITCH	CAPTEUR	SENSOR	SENSOR			
29	07.0703.0378	1	CINTURA	BELT	CEINTURE	GURTE	CINTURÓN			
30	07.0702.0124	5,5	GUARNIZIONE	SEAL	JOINT	DICHTUNG	GUARNICIÓN			

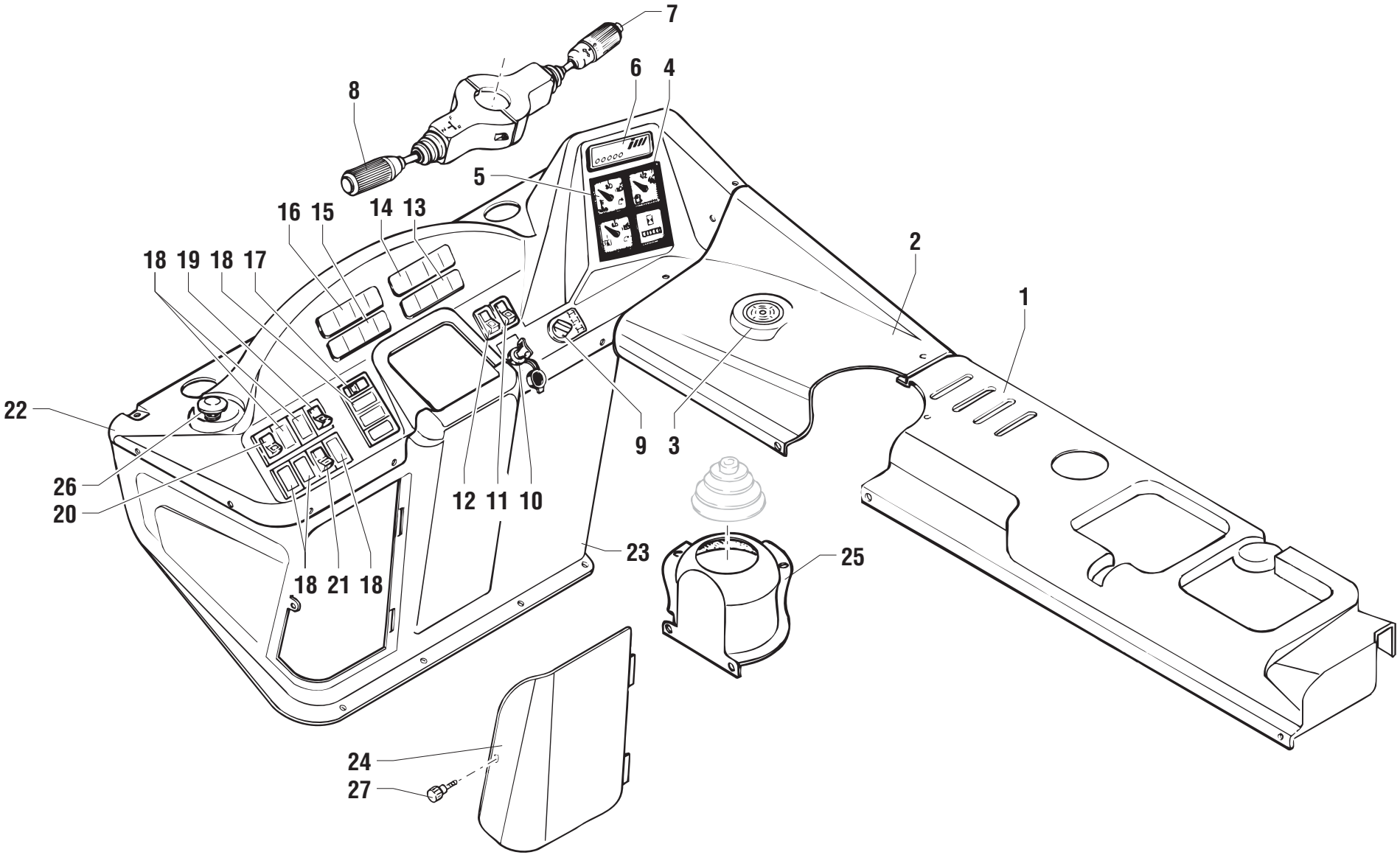
7
6
4
8
5
16
15
14
13
18
19
18
17
2
1
22
9
3
26
20
12
11
10
23
25
18
21
18
24
27

POS.	CODICE	Q.tà	DENOMINAZIONE	*DESCRIPTION*	*DESIGNATION*	*BENENNUNG*	*DENOMINACIONES*	NOTE Ⓐ	Ⓑ	Ⓒ
1	52.1200.3300	1	CRUSCOTTO	DASHBOARD	TABLEAU DE BORD	INSTRUMENTENBRETT	TABLERO DE MANDOS			
2	52.1200.2500	1	CRUSCOTTO	DASHBOARD	TABLEAU DE BORD	INSTRUMENTENBRETT	TABLERO DE MANDOS			
3	09.4610.0001	1	BOLLA	WATER LEVEL	NIVEAU A BULLE D'EAU	WASSERWAAGE	NIVEL DE BURBUJA DE AIRE			
4	07.0703.0204	1	INDICATORE	INDICATOR	INDICATEUR	ZEIGER	INDICADOR	◆		
5	07.0703.0205	1	INDICATORE	INDICATOR	INDICATEUR	ZEIGER	INDICADOR	◆		
6	56.0016.0001	1	LED ANTIRIBALTAMENTO	OVERLOAD WARNING SYSTEM LED	LED ANTI-CAPOTAGE	LED STABILITÄTSAZEIGE	LED ANTI-CAPOTAJE	◆		
7	07.0703.0001	1	LEVA INDICATORI	TURN SIGNALS LEVER	LEVIER FEUX DIRECTION CLIGNOTANTS	BLINKERHEBEL	PALANCA INDICADORES DE DIRECCIÓN	◆		
8	07.0703.0000	1	LEVA AVANZAMENTO	SPEED LEVER	LEVIER AVANCEMENT	HEBEL VORWÄRTS	PALANCA DE AVANCE	◆		
9	07.0703.0212	1	SELETTORE	SELECTOR	SELECTEUR	WAEHLSCHALTER	SELECTOR			
10	640983	1	COMMUTATORE AVVIAMENTO	STARTING SWITCH	COMMUTATEUR DEMARRAGE	ZÜNDSCHALTER	CONMUTADOR ARRANQUE	◆		
11	07.0703.0215	1	INTERRUTTORE FENDINEBBIA	SWITCH	INTERRUPTEUR	SCHALTER	INTERRUPTOR			
12	07.0703.0214	1	INTERRUTTORE LUCI	SWITCH	INTERRUPTEUR	SCHALTER	INTERRUPTOR			
13	07.0703.0203	1	SPIA	PILOT LIGHT	TEMOIN	KONTROLLAMPE	INDICADOR			
14	07.0703.0202	1	SPIA	PILOT LIGHT	TEMOIN	KONTROLLAMPE	INDICADOR			
15	07.0703.0218	1	SPIA	PILOT LIGHT	TEMOIN	KONTROLLAMPE	INDICADOR			
16	07.0703.0201	1	SPIA	PILOT LIGHT	TEMOIN	KONTROLLAMPE	INDICADOR			
17	07.0703.0209	1	INTERRUTTORE VENTILATORE	SWITCH	INTERRUPTEUR	SCHALTER	INTERRUPTOR	◆		
18	07.0703.0195	8	TAPPO	PLUG	BOUCHON	STOPFEN	TAPÓN	◆		
19	07.0703.0197	1	INTERRUTTORE ACCESSORI	SWITCH	INTERRUPTEUR	SCHALTER	INTERRUPTOR	◆		
20	07.0703.0194	1	INTERRUTTORE CON TRIANGOLO	SWITCH	INTERRUPTEUR	SCHALTER	INTERRUPTOR	◆		
21	07.0703.0196	1	INTERRUTTORE LUCCHETTO	SWITCH	INTERRUPTEUR	SCHALTER	INTERRUPTOR	◆		
22	07.0703.0216	1	CRUSCOTTO	DASHBOARD	TABLEAU DE BORD	INSTRUMENTENBRETT	TABLERO DE MANDOS			
23	52.1200.1000	1	CRUSCOTTO	DASHBOARD	TABLEAU DE BORD	INSTRUMENTENBRETT	TABLERO DE MANDOS			
24	52.1200.0200	1	CHIUSURA	LOCK	FERMETURE	VERSCHLUß	CIERRE			
25	52.1200.3600	1	PROTEZIONE JOYSTICK	GUARD	PROTECTION	SCHUTZ	PROTECCION			
26	07.0703.0210	1	PULSANTE EMERGENZA	EMERGENCY BUTTON	BOUTON-POUSSOIR D'URGENCE	NOT-AUS-DUCKKNOPF	BOTÓN DE EMERGENCIA			
27		1	POMELLO	BALL-GRIP	POMMEAU	KUGELGRIFF	POMO		✍	

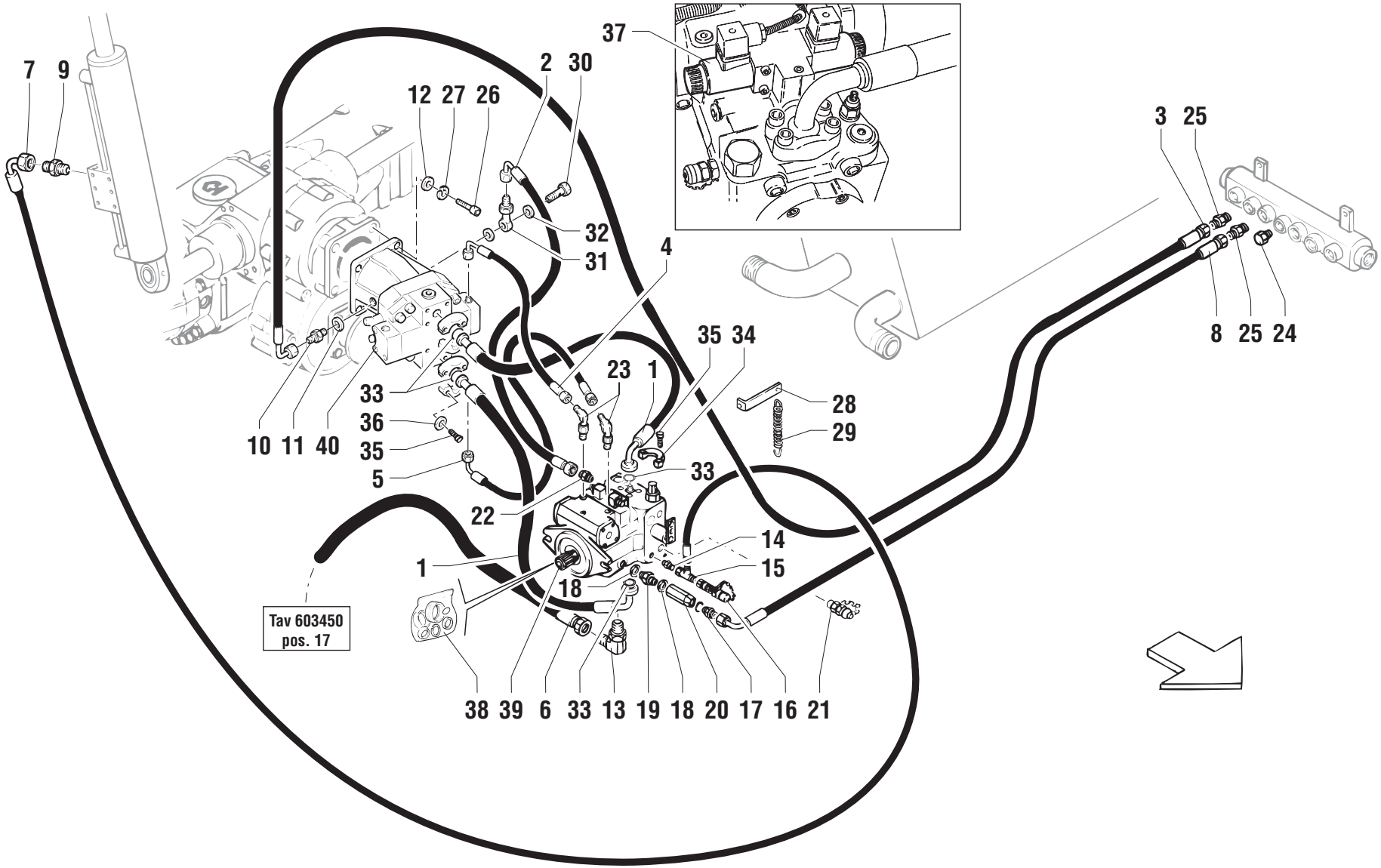
7
9
12
27
26
2
30
37
32
31
4
3
25
8
25
24
35
34
23
1
28
29
33
36
35
5
10
11
40
33
22
14
15
1
18
Tav 603450
pos. 17
38
39
6
33
13
19
18
20
17
16
21

POS.	CODICE	Q.tà	DENOMINAZIONE	*DESCRIPTION*	*DESIGNATION*	*BENENNUNG*	*DENOMINACIONES*	NOTE Ⓐ	Ⓑ	Ⓒ
1	04.4229.0024	2	TUBO FLESSIBILE	FLEXIBLE HOSE	TUYAU SOUPLE	SOUPLESCHLAUCH	TUBO FLEXIBLE			
2	04.0603.0125	1	TUBO FLESSIBILE	FLEXIBLE HOSE	TUYAU SOUPLE	SOUPLESCHLAUCH	TUBO FLEXIBLE			
3	04.0603.0048	1	TUBO FLESSIBILE	FLEXIBLE HOSE	TUYAU SOUPLE	SOUPLESCHLAUCH	TUBO FLEXIBLE			
4	04.0603.0116	1	TUBO FLESSIBILE	FLEXIBLE HOSE	TUYAU SOUPLE	SOUPLESCHLAUCH	TUBO FLEXIBLE			
5	04.0603.0115	1	TUBO FLESSIBILE	FLEXIBLE HOSE	TUYAU SOUPLE	SOUPLESCHLAUCH	TUBO FLEXIBLE			
6	04.0602.0001	1	TUBO FLESSIBILE	FLEXIBLE HOSE	TUYAU SOUPLE	SOUPLESCHLAUCH	TUBO FLEXIBLE			
7	04.0603.0017	1	TUBO FLESSIBILE	FLEXIBLE HOSE	TUYAU SOUPLE	SOUPLESCHLAUCH	TUBO FLEXIBLE			
8	04.0603.0046	1	TUBO FLESSIBILE	FLEXIBLE HOSE	TUYAU SOUPLE	SOUPLESCHLAUCH	TUBO FLEXIBLE			
9	04.0601.0016	1	RACCORDO	PIPE FITTING	RACCORD DE TUYAU	ROHRVERBINDUNG	CONEXIÓN			
10	04.0601.0041	1	RACCORDO	PIPE FITTING	RACCORD DE TUYAU	ROHRVERBINDUNG	CONEXIÓN			
11	06.0442.0057	1	RONDELLA	WASHER	RONDELLE	SCHEIBE	ARANDELA			
12	01.0031.0057	4	RONDELLA PIANA	PLAIN WASHER	RONDELLE PLANE	ABSTANDSRING	ARANDELA LLANA			
13	04.0600.0011	1	RACCORDO	PIPE FITTING	RACCORD DE TUYAU	ROHRVERBINDUNG	CONEXIÓN			
14	04.0601.0018	1	RACCORDO	PIPE FITTING	RACCORD DE TUYAU	ROHRVERBINDUNG	CONEXIÓN			
15	04.0601.0019	1	RACCORDO	PIPE FITTING	RACCORD DE TUYAU	ROHRVERBINDUNG	CONEXIÓN			
16	04.4210.0002	1	PRESA PRESSIONE	PRESSURE TUBE	PRISE PRESSION	DRUCKKLAPPE	TOMA PRESION	◆		
17	04.0601.0002	1	RACCORDO	PIPE FITTING	RACCORD DE TUYAU	ROHRVERBINDUNG	CONEXIÓN			
18	06.0442.0105	2	RONDELLA	WASHER	RONDELLE	SCHEIBE	ARANDELA			
19	04.0600.0077	1	RACCORDO	PIPE FITTING	RACCORD DE TUYAU	ROHRVERBINDUNG	CONEXIÓN			
20	04.4239.0008	1	VALVOLA	VALVE	SOUPAPE	VENTIL	VALVULA			
21	04.4210.0003	1	PRESA PRESSIONE	PRESSURE TUBE	PRISE PRESSION	DRUCKKLAPPE	TOMA PRESION	◆		
22	04.0601.0024	1	RACCORDO	PIPE FITTING	RACCORD DE TUYAU	ROHRVERBINDUNG	CONEXIÓN			
23	04.0601.0049	1	RACCORDO	PIPE FITTING	RACCORD DE TUYAU	ROHRVERBINDUNG	CONEXIÓN			
24	04.0220.0055	1	TAPPO	PLUG	BOUCHON	STOPFEN	TAPÓN			
25	04.0601.0002	2	RACCORDO	PIPE FITTING	RACCORD DE TUYAU	ROHRVERBINDUNG	CONEXIÓN			
26	01.0001.1482	4	VITE	SCREW	VIS	SCHRAUBE	TORNILLO			
27	01.4032.0005	4	RONDELLA	WASHER	RONDELLE	SCHEIBE	ARANDELA			
28	51.0800.1900	1	STAFFA	BRACKET	ETRIER	BUEGEL	ESTRIBO			
29	54.0800.0000	1	MOLLA	SPRING	RESSORT	FEDER	RESORTE			
30	04.0214.0156	1	VITE FORATA	DRILLED SCREW	VIS FOREE	DURCHBOHRTE SCHRAUBE	TORNILLO FORADO			
31	53.3000.0000	1	RACCORDO	PIPE FITTING	RACCORD DE TUYAU	ROHRVERBINDUNG	CONEXIÓN			
32	06.0442.0103	2	RONDELLA RAME	WASHER	RONDELLE	UNTERLESCHEIBE	ARANDELA			
33	06.0401.0219	4	GUARNIZIONE O.R.	SEAL	JOINT	DICHTUNG	GUARNICIÓN	◆		
34	04.4223.0003	8	FLANGIA	FLANGE	BRIDE	FLANSCH	BRIDA			
35	01.0003.0306	16	VITE	SCREW	VIS	SCHRAUBE	TORNILLO			

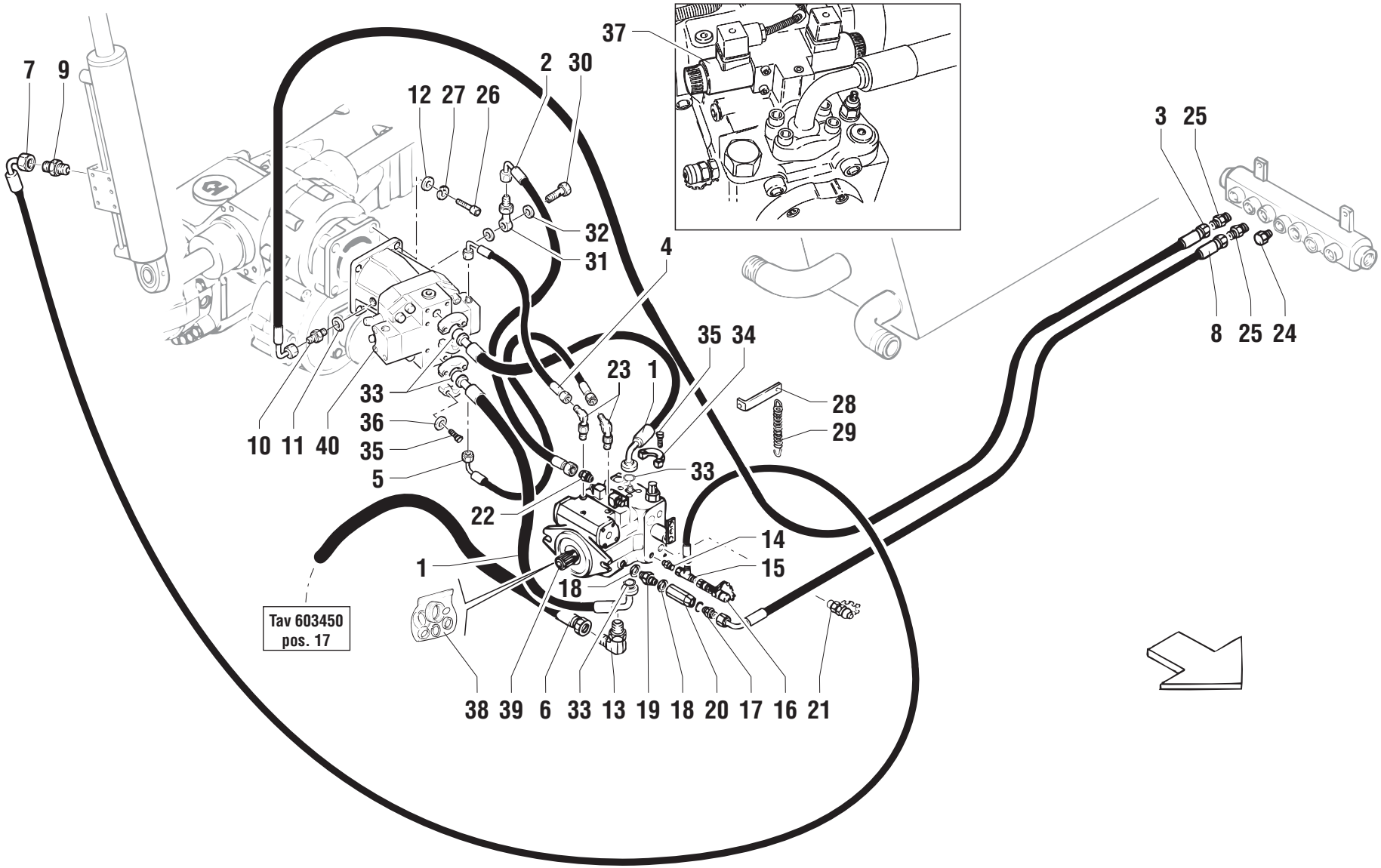
7
9
12
27
26
2
30
37
32
31
4
3
25
8
25
24
35
34
23
1
28
29
33
36
35
5
10
11
40
22
33
14
15
1
18
Tav 603450
pos. 17
38
39
6
33
13
19
18
20
17
16
21

POS.	CODICE	Q.tà	DENOMINAZIONE	*DESCRIPTION*	*DESIGNATION*	*BENENNUNG*	*DENOMINACIONES*	NOTE Ⓐ	Ⓑ	Ⓒ
36	01.4032.0005	16	RONDELLA	WASHER	RONDELLE	SCHEIBE	ARANDELA			
37	625441	2	SOLENOIDE	SOLENOID	SOLENOIDE	SOLENOID	SOLENOIDE	◆		
38	07.0701.0180	1	KIT GUARNIZIONI	JOINT KIT	KIT DE JOINT	DICHTUNG-KIT	KIT JUNTAS	◆		
39	04.4238.0000	1	POMPA	PUMP	POMPE	PUMPE	BOMBA	◆		
40	04.4235.0018	1	MOTORE IDRAULICO	HYDRAULIC MOTOR	MOTEUR IDRAULIQUE	HYDRAULIKMOTOR	MOTOR IDRAULICO			

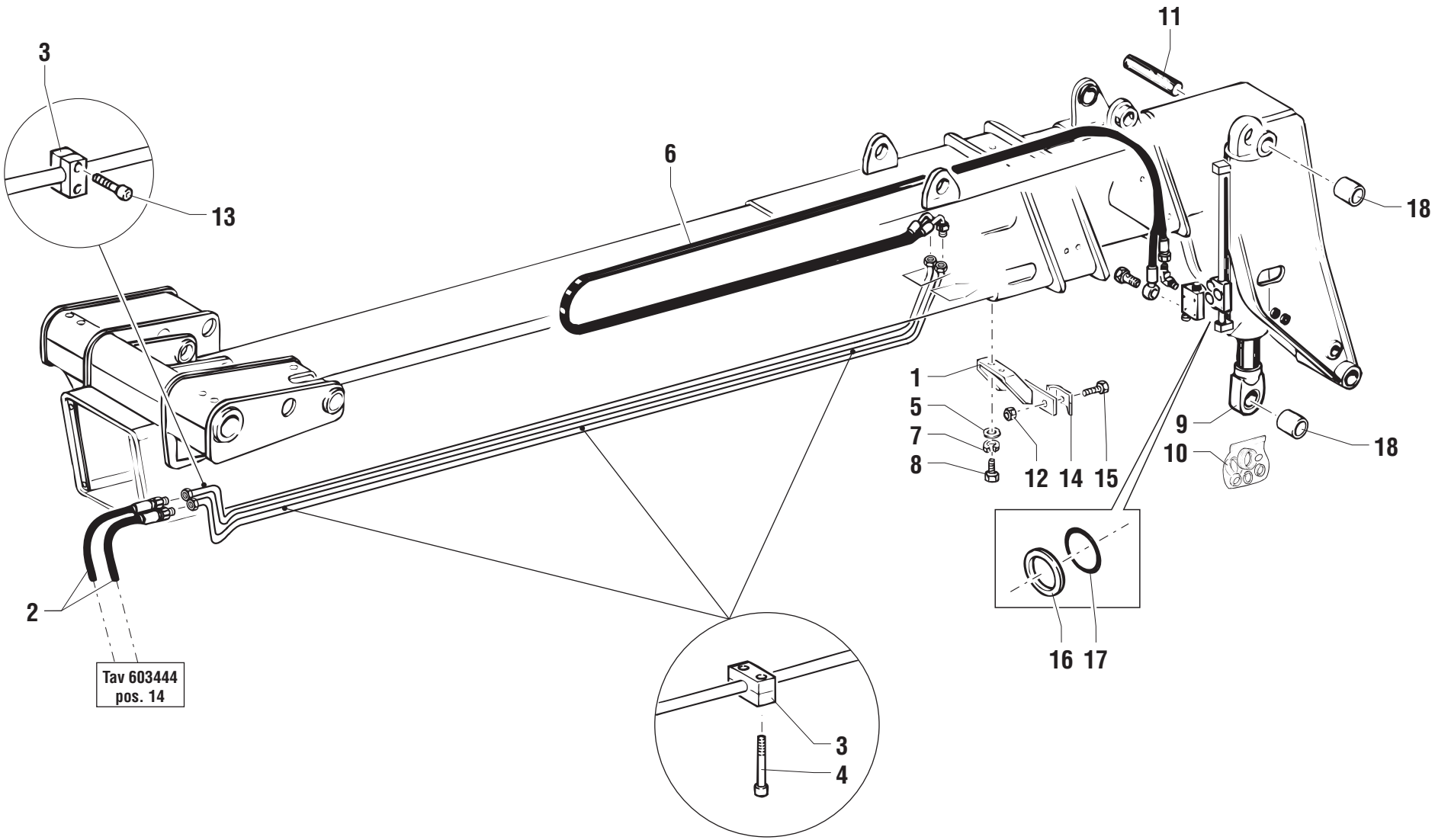
3
13
6
11
18
1
5
7
8
12
14
15
9
10
18
2
Tav 603444
pos. 14
16
17
3
4

POS.	CODICE	Q.tà	DENOMINAZIONE	*DESCRIPTION*	*DESIGNATION*	*BENENNUNG*	*DENOMINACIONES*	NOTE Ⓐ	Ⓑ	Ⓒ
1	51.0802.0400	1	SUPPORTO	SUPPORT	SUPPORT	LAGER	SOPORTE			
2		-	603444 pos.14						☞	
3	09.0803.0043	10	FERMATUBO	RETAINER PIPE	ARRET TUBE	HALTERUNG ROHR	RETEN TUBO			
4	01.0003.0157	6	VITE	SCREW	VIS	SCHRAUBE	TORNILLO			
5	01.0031.0299	1	RONDELLA	WASHER	RONDELLE	SCHEIBE	ARANDELA			
6	04.0603.0110	1	TUBO FLESSIBILE	FLEXIBLE HOSE	TUYAU SOUPLE	SOUPLESCHLAUCH	TUBO FLEXIBLE			
7	01.4032.0003	1	RONDELLA ELASTICA	SPRING WASHER	RONDELLE ELASTIQUE	FEDERSCHEIBE	ARANDELA ELASTICA			
8	01.0001.0252	1	VITE	SCREW	VIS	SCHRAUBE	TORNILLO			
9	53.0400.0000	1	CILINDRO ARTICOLAZIONE FORCHE	FORKS ARTICULATION CYLINDER	CYLINDRE ARTICULATION FOURCHES	ZYLINDER GABELGELENK	CILINDRO ARTICULACIÓN HORQUILLAS			
10	640536	1	KIT GUARNIZIONI	JOINT KIT	KIT DE JOINT	DICHTUNG-KIT	KIT JUNTAS	◆		
11	54.0000.0001	1	PERNO	PIN	PIVOT	BOLZEN	PERNO			
12	01.0023.0053	1	DADO	NUT	ECROU	MUTTER	TUERCA			
13	01.0003.0164	8	VITE	SCREW	VIS	SCHRAUBE	TORNILLO			
14	51.0802.0500	1	STAFFA	BRACKET	ETRIER	BUEGEL	ESTRIBO			
15	01.0001.1458	1	VITE	SCREW	VIS	SCHRAUBE	TORNILLO			
16	07.4529.0073	1	ANELLO ANTIESTRUSIONE	BACK-UP RING	BAGUE ANTIEXTRUSION	ANTIEXTRUSIONSRING	ANILLO			
17	07.4529.0071	1	GUARNIZIONE O.R.	SEAL	JOINT	DICHTUNG	GUARNICIÓN			
18	640591	1	BOCCOLA	BUSHING	DOUILLE	BÜCHSE	CASQUILLO			

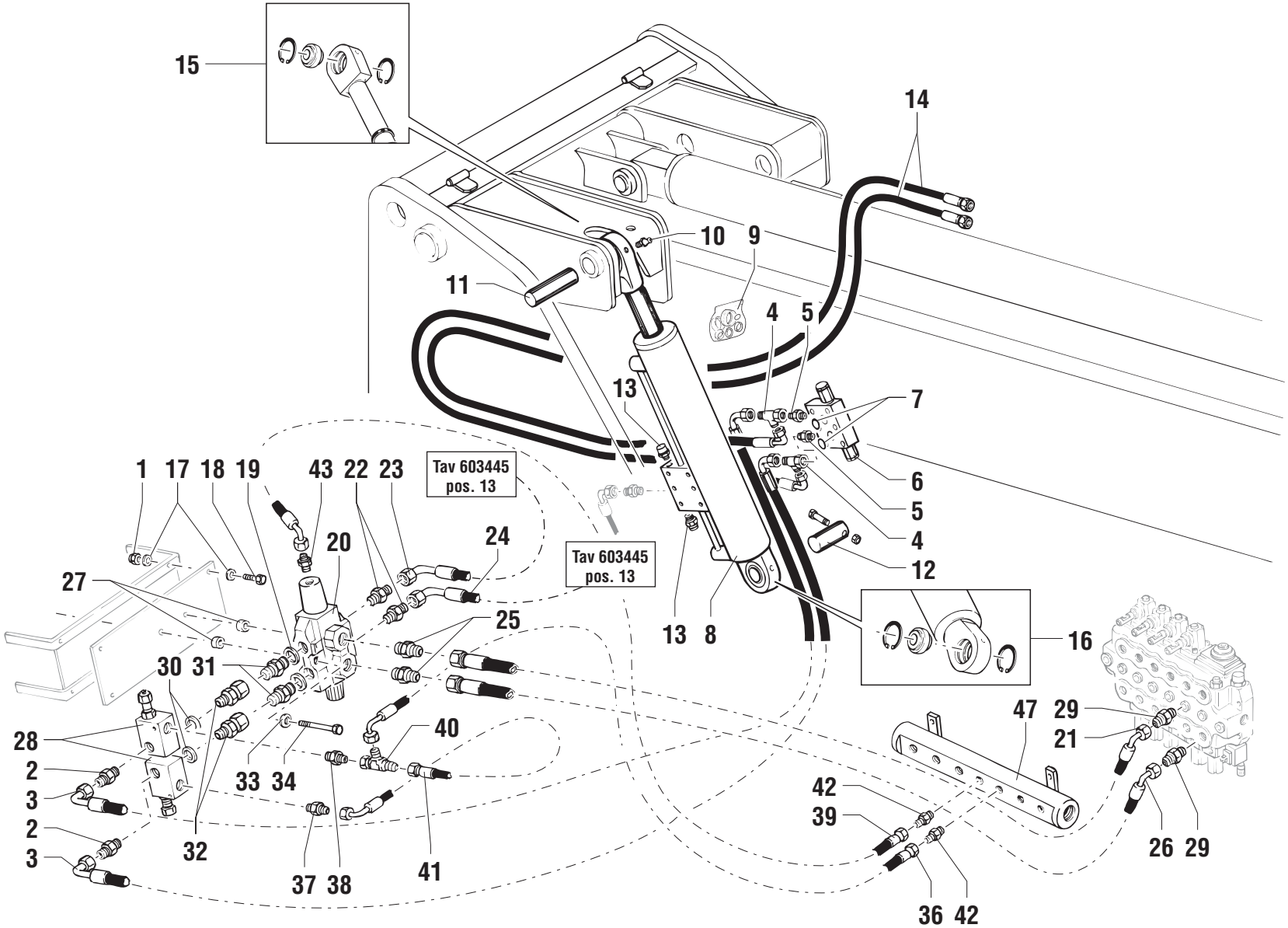
15
14
10
9
11
4
5
13
7
6
5
4
12
1
17
18
19
43
22
23
Tav 603445
pos. 13
20
24
Tav 603445
pos. 13
27
25
13
8
16
30
31
47
29
21
28
40
2
33
34
3
42
39
2
3
32
37
38
41
26
29
36
42

POS.	CODICE	Q.tà	DENOMINAZIONE	*DESCRIPTION*	*DESIGNATION*	*BENENNUNG*	*DENOMINACIONES*	NOTE Ⓐ	Ⓑ	Ⓒ
1	01.0023.0054	4	DADO	NUT	ECROU	MUTTER	TUERCA			
2	04.0601.0004	2	RACCORDO	PIPE FITTING	RACCORD DE TUYAU	ROHRVERBINDUNG	CONEXIÓN			
3	04.0603.0079	2	TUBO FLESSIBILE	FLEXIBLE HOSE	TUYAU SOUPLE	SOUPLESCHLAUCH	TUBO FLEXIBLE			
4	04.0601.0014	2	RACCORDO	PIPE FITTING	RACCORD DE TUYAU	ROHRVERBINDUNG	CONEXIÓN			
5	04.0601.0004	2	RACCORDO	PIPE FITTING	RACCORD DE TUYAU	ROHRVERBINDUNG	CONEXIÓN			
6	04.4239.0003	1	VALVOLA	VALVE	SOUPAPE	VENTIL	VALVULA			
7	07.4529.0072	2	GUARNIZIONE O.R.	SEAL	JOINT	DICHTUNG	GUARNICIÓN			
8	53.0300.0000	1	CILINDRO	CYLINDER	CYLINDER	ZYLINDER	CILINDRO			
9	636455	1	KIT GUARNIZIONI	JOINT KIT	KIT DE JOINT	DICHTUNG-KIT	KIT JUNTAS	◆		
10	02.0117.0119	2	INGRASSATORE	GREASE NIPPLE	GRAISSEUR	FETTBÜCHSE	ENGRASADOR			
11	54.0000.0016	1	PERNO	PIN	PIVOT	BOLZEN	PERNO			
12	54.0000.0082	1	PERNO	PIN	PIVOT	BOLZEN	PERNO			
13	04.4239.0004	2	VALVOLA	VALVE	SOUPAPE	VENTIL	VALVULA			
14	04.0603.0114	2	TUBO FLESSIBILE	FLEXIBLE HOSE	TUYAU SOUPLE	SOUPLESCHLAUCH	TUBO FLEXIBLE			
15	635574	1	TERMINALE	END PIECE	TERMINAL	ENDVERSCHLUSS	TERMINAL			
16	03.0000.0005	1	TERMINALE	END PIECE	TERMINAL	ENDVERSCHLUSS	TERMINAL			
17	01.0031.0299	8	RONDELLA PIANA	PLAIN WASHER	RONDELLE PLANE	ABSTANDSRING	ARANDELA LLANA			
18	01.0001.0256	4	VITE	SCREW	VIS	SCHRAUBE	TORNILLO			
19	06.0442.0102	2	RONDELLA RAME	WASHER	RONDELLE	UNTERLESCHEIBE	ARANDELA			
20	04.4239.0006	1	VALVOLA	VALVE	SOUPAPE	VENTIL	VALVULA			
21	04.0603.0134	1	TUBO FLESSIBILE	FLEXIBLE HOSE	TUYAU SOUPLE	SOUPLESCHLAUCH	TUBO FLEXIBLE			
22	04.0601.0022	2	RACCORDO	PIPE FITTING	RACCORD DE TUYAU	ROHRVERBINDUNG	CONEXIÓN			
23		-	603445 pos.13						☞	
24		-	603445 pos.13						☞	
25	04.0601.0022	2	RACCORDO	PIPE FITTING	RACCORD DE TUYAU	ROHRVERBINDUNG	CONEXIÓN			
26	04.0603.0134	1	TUBO FLESSIBILE	FLEXIBLE HOSE	TUYAU SOUPLE	SOUPLESCHLAUCH	TUBO FLEXIBLE			
27	54.0101.0002	2	SPESSORE	THICKNESS	EPAISSEUR	ZWISCHENLAGE	ESPESOR			
28	04.4239.0067	2	VALVOLA	VALVE	SOUPAPE	VENTIL	VALVULA			
29	04.0601.0004	2	RACCORDO	PIPE FITTING	RACCORD DE TUYAU	ROHRVERBINDUNG	CONEXIÓN			
30	06.0442.0103	2	RONDELLA RAME	WASHER	RONDELLE	UNTERLESCHEIBE	ARANDELA			
31	04.0600.0027	2	RACCORDO	PIPE FITTING	RACCORD DE TUYAU	ROHRVERBINDUNG	CONEXIÓN			
32	04.0600.0107	2	RACCORDO	PIPE FITTING	RACCORD DE TUYAU	ROHRVERBINDUNG	CONEXIÓN			
33	01.0031.0299	2	RONDELLA PIANA	PLAIN WASHER	RONDELLE PLANE	ABSTANDSRING	ARANDELA LLANA			
34	01.0001.0211	2	VITE	SCREW	VIS	SCHRAUBE	TORNILLO			
35	53.3000.0500	1	COLLETTORE	MANIFOLD	COLLECTEUR	SAMMLER	COLECTOR			

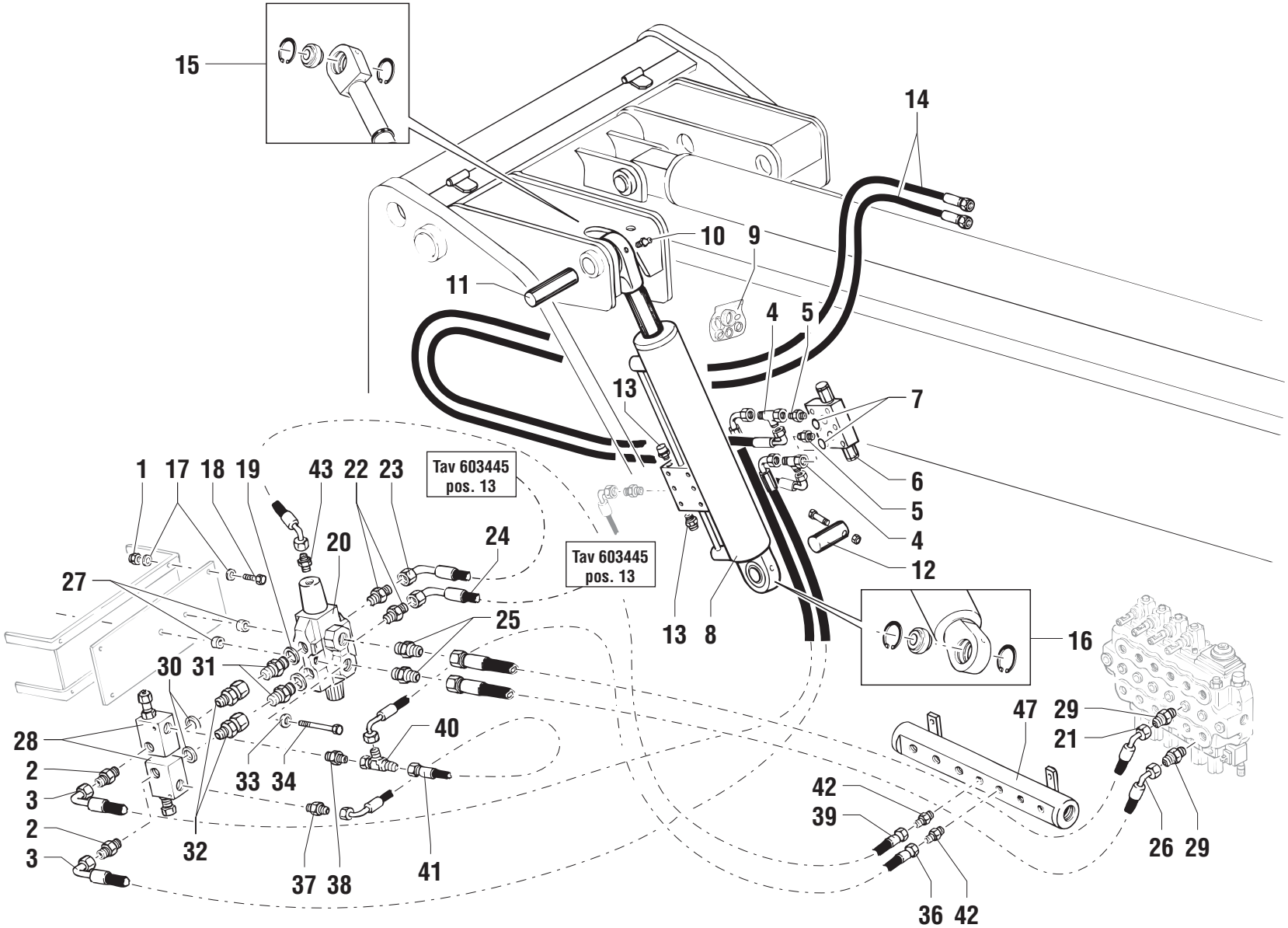
15
14
10
9
11
4
5
13
7
6
5
4
12
1
17
18
19
43
22
23
Tav 603445
pos. 13
20
24
Tav 603445
pos. 13
27
25
13
8
16
30
31
47
29
21
28
40
2
33
34
3
42
39
2
3
32
37
38
41
26
29
36
42

POS.	CODICE	Q.tà	DENOMINAZIONE	*DESCRIPTION*	*DESIGNATION*	*BENENNUNG*	*DENOMINACIONES*	NOTE Ⓐ	Ⓑ	Ⓒ
36	04.0603.0134	1	TUBO FLESSIBILE	FLEXIBLE HOSE	TUYAU SOUPLE	SOUPLESCHLAUCH	TUBO FLEXIBLE			
37	04.0601.0004	1	RACCORDO	PIPE FITTING	RACCORD DE TUYAU	ROHRVERBINDUNG	CONEXIÓN			
38	04.0601.0004	1	RACCORDO	PIPE FITTING	RACCORD DE TUYAU	ROHRVERBINDUNG	CONEXIÓN			
39	04.0603.0135	1	TUBO FLESSIBILE	FLEXIBLE HOSE	TUYAU SOUPLE	SOUPLESCHLAUCH	TUBO FLEXIBLE			
40	04.0601.0014	1	RACCORDO	PIPE FITTING	RACCORD DE TUYAU	ROHRVERBINDUNG	CONEXIÓN			
41	04.0603.0037	1	TUBO FLESSIBILE	FLEXIBLE HOSE	TUYAU SOUPLE	SOUPLESCHLAUCH	TUBO FLEXIBLE			
42	04.0601.0004	2	RACCORDO	PIPE FITTING	RACCORD DE TUYAU	ROHRVERBINDUNG	CONEXIÓN			
43	04.0601.0016	1	RACCORDO	PIPE FITTING	RACCORD DE TUYAU	ROHRVERBINDUNG	CONEXIÓN			

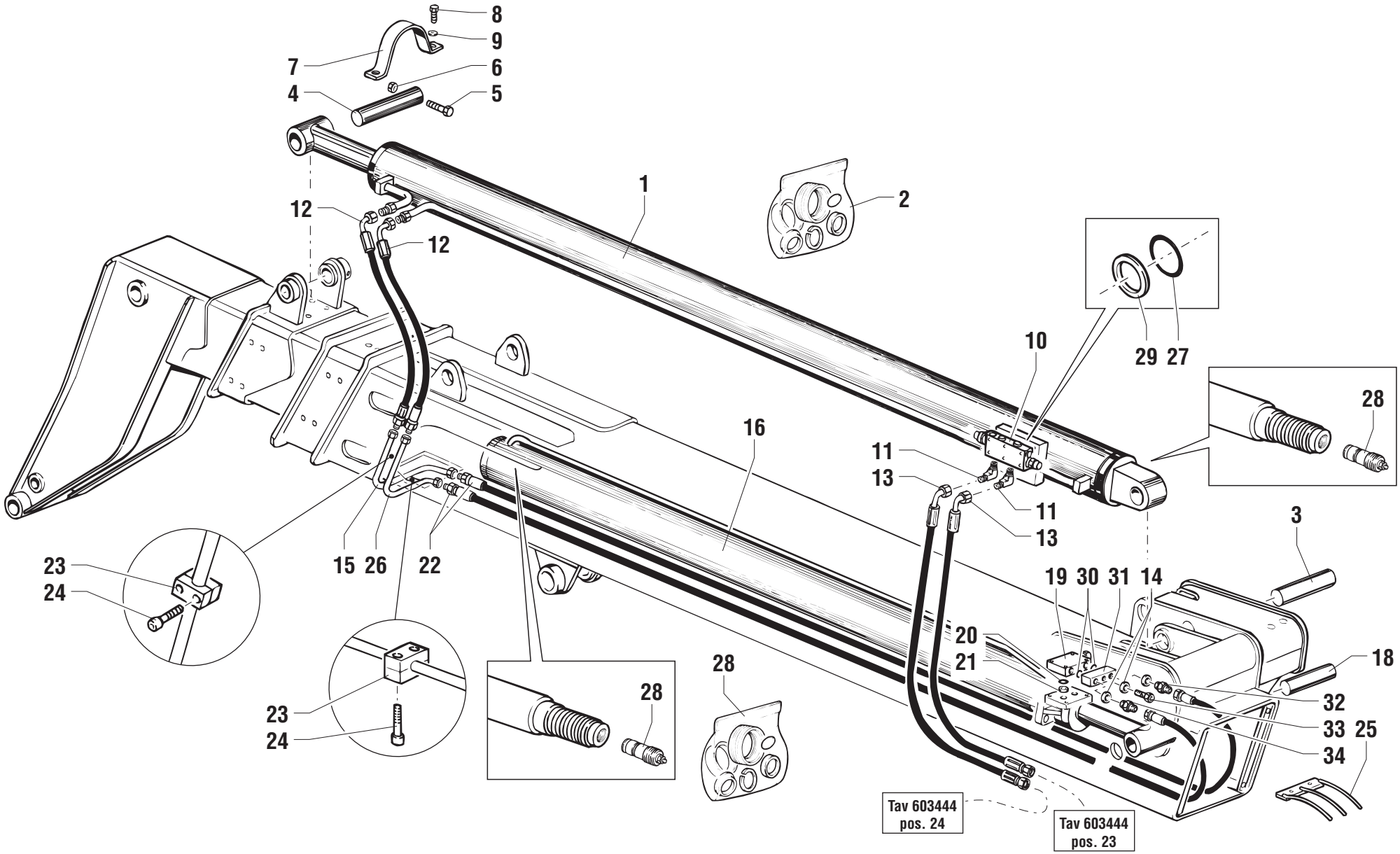
8
9
7
6
4
5
1
2
12
12
10
29 27
28
16
11
13
11
13
3
23
24
15 26
22
19 30 31 14
20
21
18
28
28
32
23
24
33 25
34
Tav 603444
pos. 24
Tav 603444
pos. 23

POS.	CODICE	Q.tà	DENOMINAZIONE	*DESCRIPTION*	*DESIGNATION*	*BENENNUNG*	*DENOMINACIONES*	NOTE Ⓐ	Ⓑ	Ⓒ
1	53.0100.0000	1	CILINDRO	CYLINDER	CYLINDER	ZYLINDER	CILINDRO			
2	640101	1	KIT GUARNIZIONI MARTINETTO	CYLINDER PACKING KIT	KIT GARNITURES CYLINDRE	ZYLINDERDICHTUNGEN	KIT EMPAQUES CILINDRO	◆		
3	54.0000.0003	1	PERNO	PIN	PIVOT	BOLZEN	PERNO			
4	54.0000.0004	1	PERNO	PIN	PIVOT	BOLZEN	PERNO			
5	01.0001.0310	1	VITE	SCREW	VIS	SCHRAUBE	TORNILLO			
6	01.0023.0055	1	DADO	NUT	ECROU	MUTTER	TUERCA			
7	51.0800.0600	1	COLLARE	COLLAR	COLLIER	STELLRING	BRIDA			
8	01.4001.0005	2	VITE	SCREW	VIS	SCHRAUBE	TORNILLO			
9	01.4032.0006	2	RONDELLA	WASHER	RONDELLE	SCHEIBE	ARANDELA			
10	04.4239.0000	1	VALVOLA	VALVE	SOUPAPE	VENTIL	VALVULA			
11	04.0601.0005	2	RACCORDO	PIPE FITTING	RACCORD DE TUYAU	ROHRVERBINDUNG	CONEXIÓN			
12	04.0603.0112	2	TUBO FLESSIBILE	FLEXIBLE HOSE	TUYAU SOUPLE	SOUPLESCHLAUCH	TUBO FLEXIBLE			
13	04.0603.0078	2	TUBO FLESSIBILE	FLEXIBLE HOSE	TUYAU SOUPLE	SOUPLESCHLAUCH	TUBO FLEXIBLE			
14	06.0442.0103	2	RONDELLA RAME	WASHER	RONDELLE	UNTERLESCHEIBE	ARANDELA			
15	53.3400.9200	1	TUBO RIGIDO	PIPE	TUBE RIGIDE	STARRES ROHR	TUBO RIGIDO			
16	53.0200.0000	1	CILINDRO	CYLINDER	CYLINDER	ZYLINDER	CILINDRO			
17	640102	1	KIT GUARNIZIONI MARTINETTO	CYLINDER PACKING KIT	KIT GARNITURES CYLINDRE	ZYLINDERDICHTUNGEN	KIT EMPAQUES CILINDRO	◆		
18	54.0000.0000	1	PERNO	PIN	PIVOT	BOLZEN	PERNO			
19	04.4239.0001	1	VALVOLA	VALVE	SOUPAPE	VENTIL	VALVULA			
20	07.4529.0071	2	GUARNIZIONE O.R.	SEAL	JOINT	DICHTUNG	GUARNICIÓN			
21	07.4529.0073	2	ANELLO ANTIESTRUSIONE	BACK-UP RING	BAGUE ANTIEXTRUSION	ANTIEXTRUSIONSRING	ANILLO			
22	04.0603.0109	2	TUBO FLESSIBILE	FLEXIBLE HOSE	TUYAU SOUPLE	SOUPLESCHLAUCH	TUBO FLEXIBLE			
23	09.0803.0043	4	MORSETTO	CLAMP	ETAU	KLEMME	BORNE			
24	01.0003.0157	8	VITE	SCREW	VIS	SCHRAUBE	TORNILLO			
25	51.0803.0300	1	GUIDA	GUIDE	GUIDE	FÜHRUNG	GUIA			
26	53.3400.9100	1	TUBO RIGIDO	PIPE	TUBE RIGIDE	STARRES ROHR	TUBO RIGIDO			
27	07.4529.0071	2	GUARNIZIONE O.R.	SEAL	JOINT	DICHTUNG	GUARNICIÓN			
28	640594	2	VALVOLA	VALVE	SOUPAPE	VENTIL	VALVULA			<12/2000
28	04.4239.0047	2	VALVOLA	VALVE	SOUPAPE	VENTIL	VALVULA			>12/2000
29	07.4529.0073	1	ANELLO ANTIESTRUSIONE	BACK-UP RING	BAGUE ANTIEXTRUSION	ANTIEXTRUSIONSRING	ANILLO			
30	06.0401.0123	2	GUARNIZIONE O.R.	SEAL	JOINT	DICHTUNG	GUARNICIÓN			
31	54.0600.0001	1	BLOCCO	BLOCK	BLOC	BLOCK	BLOQUEO			
32	04.0601.0046	1	RACCORDO	PIPE FITTING	RACCORD DE TUYAU	ROHRVERBINDUNG	CONEXIÓN			
33	04.0214.0035	1	VITE FORATA	DRILLED SCREW	VIS FOREE	DURCHBOHRTE SCHRAUBE	TORNILLO FORADO			
34	04.0601.0004	1	RACCORDO	PIPE FITTING	RACCORD DE TUYAU	ROHRVERBINDUNG	CONEXIÓN			

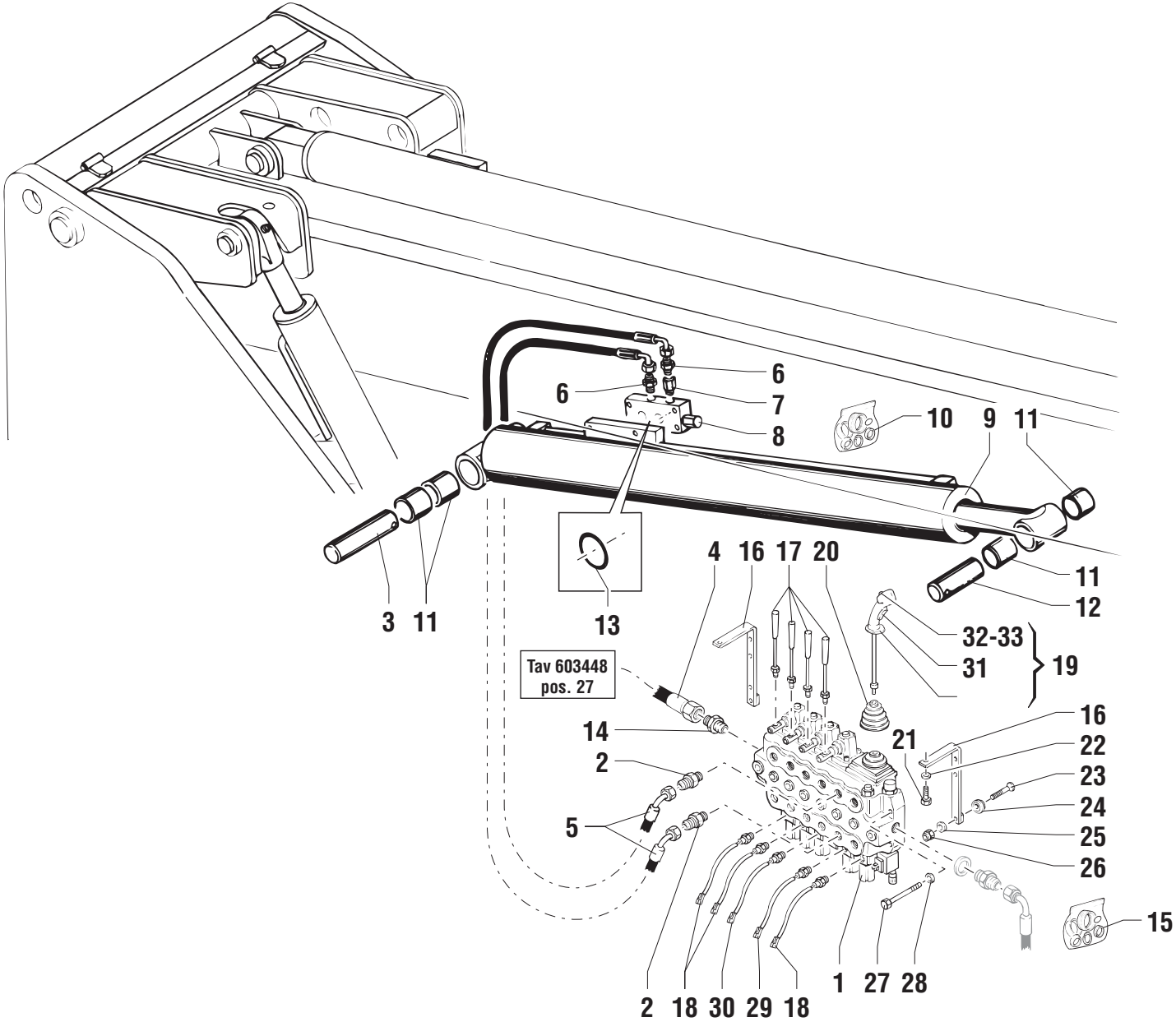
6
6
7
8
10
9
11
3
11
13
4
16
17
20
11
12
32-33
31
19
Tav 603448
pos. 27
14
2
5
21
16
22
23
24
25
26
15
2
18
30
29
18
1
27
28

POS.	CODICE	Q.tà	DENOMINAZIONE	*DESCRIPTION*	*DESIGNATION*	*BENENNUNG*	*DENOMINACIONES*	NOTE Ⓐ	Ⓑ	Ⓒ
1	04.4236.0024	1	DISTRIBUTORE	CONTROL VALVE	DISTRIBUTEUR	STEUERBLOCK	DISTRIBUIDOR			
2	04.0601.0004	4	RACCORDO	PIPE FITTING	RACCORD DE TUYAU	ROHRVERBINDUNG	CONEXIÓN			
3	54.0000.0013	1	PERNO	PIN	PIVOT	BOLZEN	PERNO			
4		1	603448 pos.27						☞	
5	04.0603.0034	2	TUBO FLESSIBILE	FLEXIBLE HOSE	TUYAU SOUPLE	SOUPLESCHLAUCH	TUBO FLEXIBLE			
6	04.0601.0021	2	RACCORDO	PIPE FITTING	RACCORD DE TUYAU	ROHRVERBINDUNG	CONEXIÓN			
7	04.0600.0016	1	COLONNETTA	PIPE FITTING	RACCORD DE TUYAU	ROHRVERBINDUNG	CONEXIÓN			
8	04.4239.0005	1	VALVOLA	VALVE	SOUPAPE	VENTIL	VALVULA			
9	53.0000.0000	1	CILINDRO	CYLINDER	CYLINDER	ZYLINDER	CILINDRO			
10	640100	1	KIT GUARNIZIONI	JOINT KIT	KIT DE JOINT	DICHTUNG-KIT	KIT JUNTAS			
11	09.0801.0016	2	BOCCOLA	BUSHING	DOUILLE	BÜCHSE	CASQUILLO			
12	54.0000.0014	1	PERNO	PIN	PIVOT	BOLZEN	PERNO			
13	07.4529.0072	2	GUARNIZIONE O.R.	SEAL	JOINT	DICHTUNG	GUARNICIÓN			
14	04.0601.0020	1	RACCORDO	PIPE FITTING	RACCORD DE TUYAU	ROHRVERBINDUNG	CONEXIÓN			
15	07.0704.0109	1	KIT GUARNIZIONI	JOINT KIT	KIT DE JOINT	DICHTUNG-KIT	KIT JUNTAS			
16	51.0805.5200	2	STAFFA	BRACKET	ETRIER	BUEGEL	ESTRIBO			
17	09.0803.0238	4	LEVA	LEVER	LEVIER	HEBEL	PALANCA			
18	07.0704.0107	3	SENSORE	PROXIMITY SWITCH	CAPTEUR	SENSOR	SENSOR			
19	09.0803.0237	1	MANIPOLATORE	CONTROL LEVER	MANIPULATEUR	STEUERHEBEL	MANIPULADOR			
20	09.0803.0163	1	CUFFIA	BELLOW	SOUFFLET	BALG	FUELLE			
21	01.0001.0256	2	VITE	SCREW	VIS	SCHRAUBE	TORNILLO			
22	01.0031.0055	2	ROSETTA	WASHER	RONDELLE	UNTERLEGSCHEIBE	ARANDELA			
23	01.0001.0209	2	VITE	SCREW	VIS	SCHRAUBE	TORNILLO			
24	01.0031.0055	2	ROSETTA	WASHER	RONDELLE	UNTERLEGSCHEIBE	ARANDELA			
25	01.0031.0055	2	ROSETTA	WASHER	RONDELLE	UNTERLEGSCHEIBE	ARANDELA			
26	01.0023.0054	2	DADO	NUT	ECROU	MUTTER	TUERCA			
27	01.0001.0207	4	VITE	SCREW	VIS	SCHRAUBE	TORNILLO			
28	01.0031.0055	4	ROSETTA	WASHER	RONDELLE	UNTERLEGSCHEIBE	ARANDELA			
29	07.0704.0106	1	SENSORE	PROXIMITY SWITCH	CAPTEUR	SENSOR	SENSOR			
30	07.0704.0108	1	SENSORE	PROXIMITY SWITCH	CAPTEUR	SENSOR	SENSOR			
31	07.0704.0112	1	PULSANTE UOMO PRESENTE	PUSH BUTTON	BOUTON POUSSOIR	DRUCKKNOPF	PULSADOR			
32	07.0704.0110	1	PULSANTE	PUSH BUTTON	BOUTON POUSSOIR	DRUCKKNOPF	PULSADOR			
33	07.0704.0111	1	CAPPUCCIO	CAP	CAPUCHON	KAPPE	CAPUCHÓN			

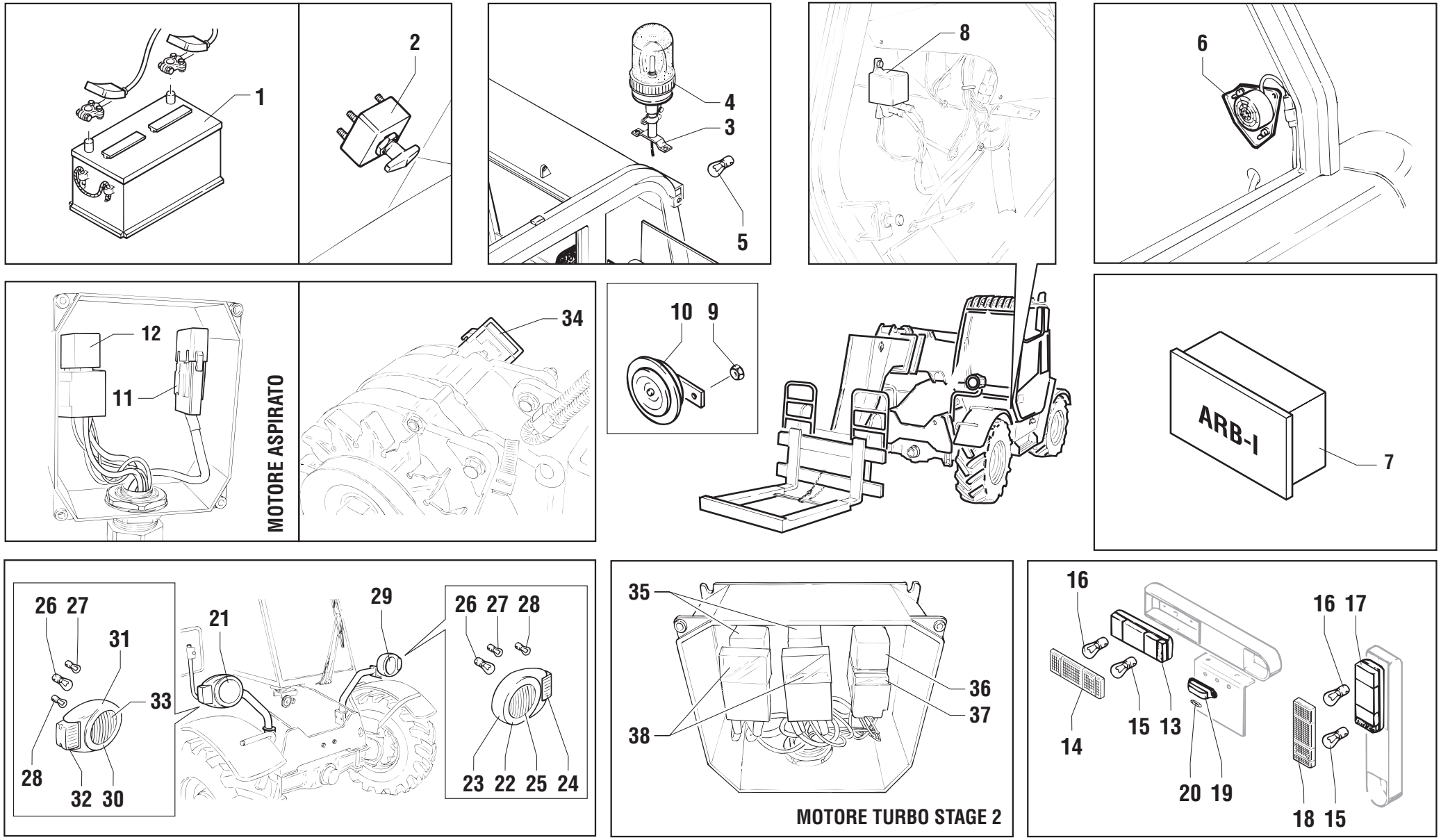
1
2
4
3
5
8
6
12
11
MOTORE ASPIRATO
34
10 9
ARB-I
7
26 27
31
33
28
32 30
21
29
26 27 28
23 22 25 24
35
36
37
38
MOTORE TURBO STAGE 2
16
14
15 13
20 19
16 17
18 15

POS.	CODICE	Q.tà	DENOMINAZIONE	*DESCRIPTION*	*DESIGNATION*	*BENENNUNG*	*DENOMINACIONES*	NOTE Ⓐ	Ⓑ	Ⓒ
1	56.0008.0002	1	BATTERIA	BATTERY	BATTERIE	BATTERIE	BATERIA			
2	56.0008.0001	1	STACCABATTERIA	REMOVING BATTERY	DETACHE-BATTERIE	BATTERIE TRENNER	SACA-BATERIA			
3	56.0002.0000	1	SUPPORTO	SUPPORT	SUPPORT	LAGER	SOPORTE			
4	56.0010.0005	1	LAMPEGGIANTE GIREVOLE	PIVOTING BEACON	GYROPHARE	DREHBLINKLEUCHTE	LUZ GIRATORIA	◆		
5	07.0703.0384	1	LAMPADINA	BULB	AMPOULE	BIRNE	BOMBILLA	◆		
6	56.0009.0002	1	AVVISATORE ACUSTICO	HORN	AVERTISSEUR ACOUSTIQUE	HORN	AVISADOR ACUSTICO	◆		
7	56.0021.0000	1	SCHEDA ARB-I	CARD	CARTE	KARTE	FICHA	◆		
8		1	RELE’	RELAY	RELAIS	RELAIS	RELÉ	◆		
9	01.0023.0054	1	DADO	NUT	ECROU	MUTTER	TUERCA	◆		
10	56.0009.0003	1	AVVISATORE ACUSTICO	HORN	AVERTISSEUR ACOUSTIQUE	HORN	AVISADOR ACUSTICO	◆		
11	07.0703.0060	1	FUSIBILE 50 A	FUSE	FUSIBLE	SICHERUNG	FUSIBLE	◆		
12	07.0703.0063	1	RELE’	RELAY	RELAIS	RELAIS	RELÉ	◆		
13	56.0010.0027	1	FANALE	LIGHT	FEU	LICHT	LUZ	◆		
14	07.0703.0318	1	VETRO	GLASS	VERRE	CLASSCHEIBE	VIDRIO	◆		
15	07.0703.0319	2	LAMPADINA	BULB	AMPOULE	BIRNE	BOMBILLA	◆		
16	07.0703.0306	2	LAMPADINA	BULB	AMPOULE	BIRNE	BOMBILLA	◆		
17	56.0010.0028	1	FANALE	LIGHT	FEU	LICHT	LUZ	◆		
18	07.0703.0320	1	VETRO	GLASS	VERRE	CLASSCHEIBE	VIDRIO	◆		
19	56.0010.0004	1	FANALE	LIGHT	FEU	LICHT	LUZ	◆		
20	07.0703.0321	1	LAMPADINA	BULB	AMPOULE	BIRNE	BOMBILLA	◆		
21	56.0010.0001	1	FANALE	LIGHT	FEU	LICHT	LUZ	◆		
22	07.0703.0308	1	CORNICE	FRAME	CADRE	RAHMEN	CUADRO	◆		
23	07.0703.0307	1	CORPO	BODY	CORPS	KÖRPER	CUERPO	◆		
24	07.0703.0309	1	VETRO	GLASS	VERRE	CLASSCHEIBE	VIDRIO	◆		
25	07.0703.0310	1	VETRO	GLASS	VERRE	CLASSCHEIBE	VIDRIO	◆		
26	07.0703.0304	2	LAMPADINA	BULB	AMPOULE	BIRNE	BOMBILLA	◆		
27	07.0703.0305	2	LAMPADINA	BULB	AMPOULE	BIRNE	BOMBILLA	◆		
28	07.0703.0306	2	LAMPADINA	BULB	AMPOULE	BIRNE	BOMBILLA	◆		
29	56.0010.0000	1	FANALE	LIGHT	FEU	LICHT	LUZ	◆		
30	07.0703.0300	1	CORNICE	FRAME	CADRE	RAHMEN	CUADRO	◆		
31	07.0703.0299	1	CORPO	BODY	CORPS	KÖRPER	CUERPO	◆		
32	07.0703.0302	1	VETRO	GLASS	VERRE	CLASSCHEIBE	VIDRIO	◆		
33	07.0703.0303	1	VETRO	GLASS	VERRE	CLASSCHEIBE	VIDRIO	◆		
34	07.0703.0060	1	FUSIBILE 50 A	FUSE	FUSIBLE	SICHERUNG	FUSIBLE	◆		
35	631513	2	RELE’	RELAY	RELAIS	RELAIS	RELÉ	◆		

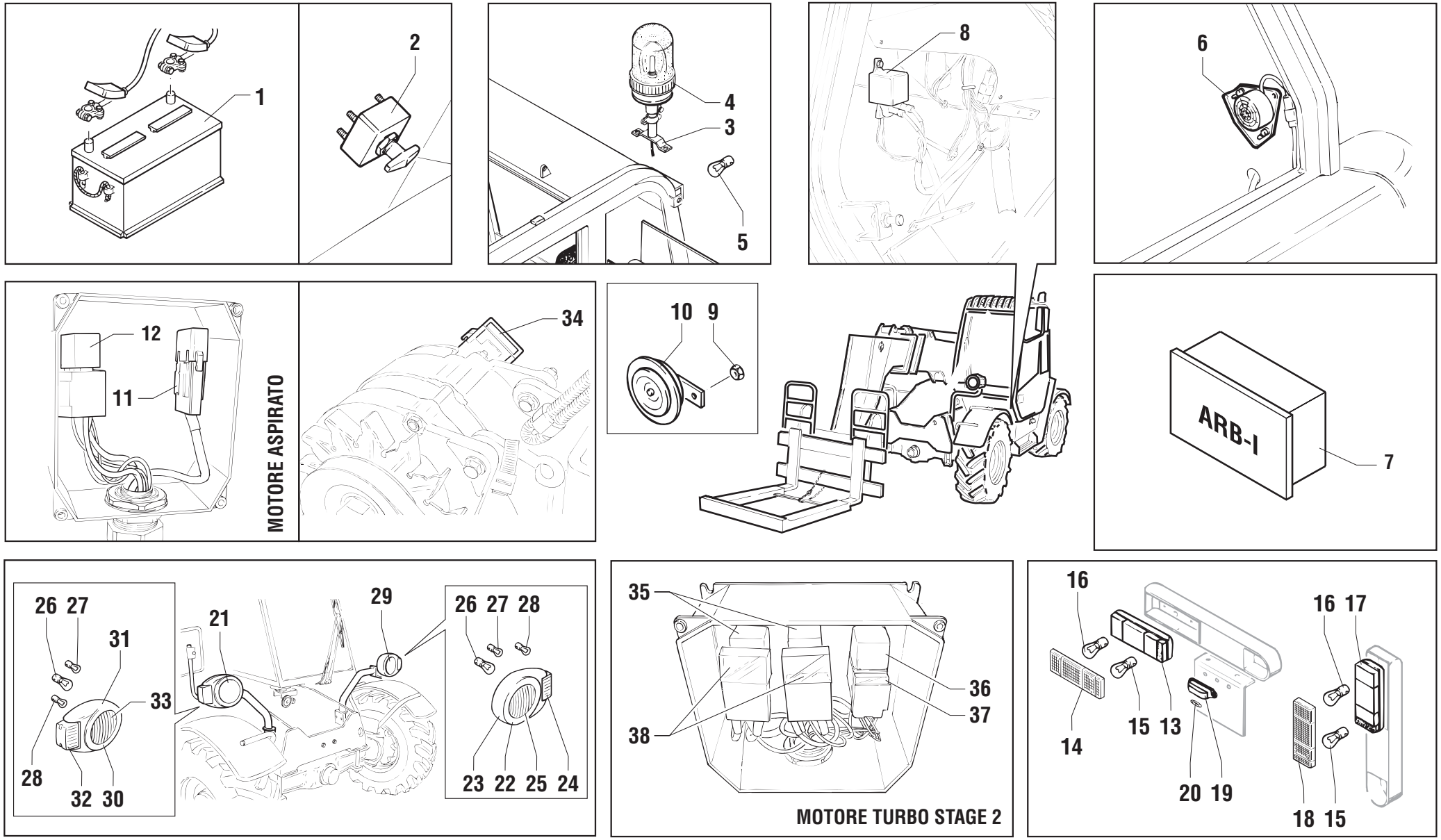
1
2
4
3
5
8
6
12
11
MOTORE ASPIRATO
34
10 9
ARB-I
7
26 27
31
33
28
32 30
21
29
26 27 28
23 22 25 24
35
36
37
38
MOTORE TURBO STAGE 2
16
14
15 13
20 19
16 17
18 15

POS.	CODICE	Q.tà	DENOMINAZIONE	*DESCRIPTION*	*DESIGNATION*	*BENENNUNG*	*DENOMINACIONES*	NOTE Ⓐ	Ⓑ	Ⓒ
36	56.0006.0002	1	RELE’	RELAY	RELAIS	RELAIS	RELÉ	◆		
37	634973	1	FUSIBILE 15 A	FUSE	FUSIBLE	SICHERUNG	FUSIBLE	◆		
38	07.0703.0060	2	FUSIBILE 50 A	FUSE	FUSIBLE	SICHERUNG	FUSIBLE	◆		

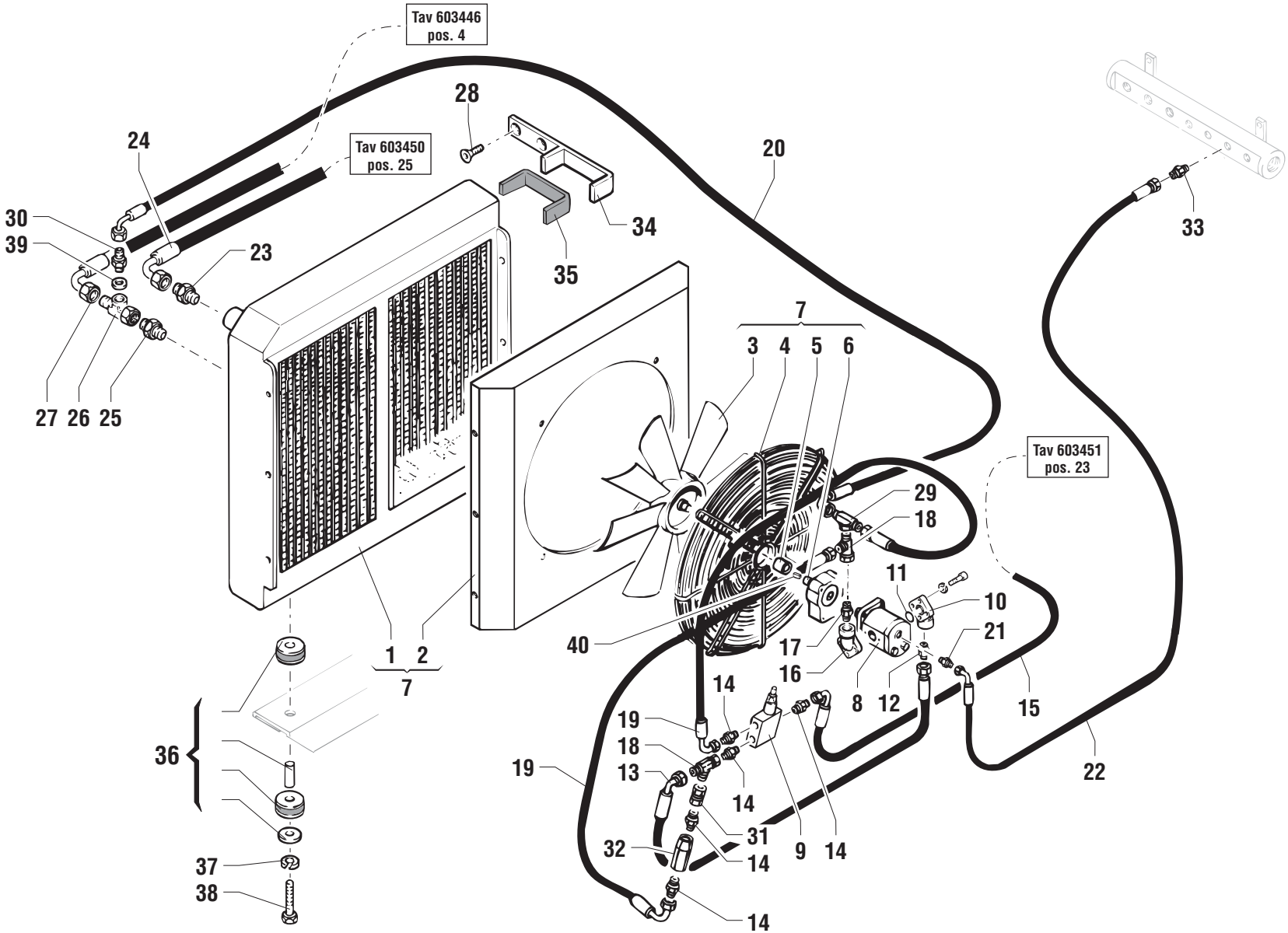
Tav 603446
pos. 4
Tav 603450
pos. 25
Tav 603451
pos. 23
28
24
20
30
39
23
34
35
33
7
3
4
5
6
27
26
25
29
18
11
10
21
40
17
16
1
2
7
14
8
12
15
19
18
13
19
14
22
36
31
32
9
14
14
37
38
14

POS.	CODICE	Q.tà	DENOMINAZIONE	*DESCRIPTION*	*DESIGNATION*	*BENENNUNG*	*DENOMINACIONES*	NOTE Ⓐ	Ⓑ	Ⓒ
1	07.0712.0025	1	RADIATORE	OIL COOLER	RADIATEUR	STRAHLER	RADIADOR			
2	07.0712.0026	1	CONVOGLIATORE	CONVEYOR	CONVOYEUR	FOERDERER	TRASPORTADOR			
3	09.4605.0008	1	VENTOLA	FAN	HELICE VENTILATION	PROPELLER	RUEDA DE ALETAS			
4	07.0712.0028	1	GRIGLIATO	GRATE	GRILLAGE	GITTERROST	ENREJADO			
5	07.0712.0027	1	GIUNTO	JOINT	JOINT	KUPPLUNG	JUNTA			
6	07.0712.0005	1	SUPPORTO	SUPPORT	SUPPORT	LAGER	SOPORTE			
7	53.3200.0021	1	RADIATORE COMPLETO	COMPLETE RADIATOR	RADIATEUR COMPLET	KÜHLER KOMPLETT	RADIADOR COMPLETO			
8	04.4235.0015	1	MOTORE IDRAULICO	HYDRAULIC MOTOR	MOTEUR HYDRAULIQUE	HYDRAULIKMOTOR	MOTOR HIDRAULICO	◆		
9	04.4225.0001	1	VALVOLA	VALVE	SOUPAPE	VENTIL	VALVULA			
10	04.4223.0002	1	RACCORDO	PIPE FITTING	RACCORD DE TUYAU	ROHRVERBINDUNG	CONEXIÓN			
11	900035	1	GUARNIZIONE O.R.	SEAL	JOINT	DICHTUNG	GUARNICIÓN	◆		
12	04.0601.0004	1	RACCORDO	PIPE FITTING	RACCORD DE TUYAU	ROHRVERBINDUNG	CONEXIÓN			
13	04.0603.0037	1	TUBO FLESSIBILE	FLEXIBLE HOSE	TUYAU SOUPLE	SCHLAUCH	TUBO FLEXIBLE			
14	04.0601.0028	1	RACCORDO	PIPE FITTING	RACCORD DE TUYAU	ROHRVERBINDUNG	CONEXIÓN			
15	04.0603.0040	1	TUBO FLESSIBILE	FLEXIBLE HOSE	TUYAU SOUPLE	SCHLAUCH	TUBO FLEXIBLE			
16	04.4223.0001	1	RACCORDO	PIPE FITTING	RACCORD DE TUYAU	ROHRVERBINDUNG	CONEXIÓN			
17	04.0601.0022	1	RACCORDO	PIPE FITTING	RACCORD DE TUYAU	ROHRVERBINDUNG	CONEXIÓN			
18	04.0601.0014	1	RACCORDO	PIPE FITTING	RACCORD DE TUYAU	ROHRVERBINDUNG	CONEXIÓN			
19	04.0603.0044	2	TUBO FLESSIBILE	FLEXIBLE HOSE	TUYAU SOUPLE	SCHLAUCH	TUBO FLEXIBLE			
20	04.0603.0045	1	TUBO FLESSIBILE	FLEXIBLE HOSE	TUYAU SOUPLE	SCHLAUCH	TUBO FLEXIBLE			
21	04.0601.0015	1	RACCORDO	PIPE FITTING	RACCORD DE TUYAU	ROHRVERBINDUNG	CONEXIÓN			
22	04.0603.0049	1	TUBO FLESSIBILE	FLEXIBLE HOSE	TUYAU SOUPLE	SCHLAUCH	TUBO FLEXIBLE			
23	04.0601.0001	1	RACCORDO	PIPE FITTING	RACCORD DE TUYAU	ROHRVERBINDUNG	CONEXIÓN			
24	04.0603.0043	1	TUBO FLESSIBILE	FLEXIBLE HOSE	TUYAU SOUPLE	SCHLAUCH	TUBO FLEXIBLE			
25	04.0603.0001	1	TUBO FLESSIBILE	FLEXIBLE HOSE	TUYAU SOUPLE	SCHLAUCH	TUBO FLEXIBLE			
26	04.0601.0037	1	RACCORDO	PIPE FITTING	RACCORD DE TUYAU	ROHRVERBINDUNG	CONEXIÓN			
27	04.0603.0033	1	TUBO FLESSIBILE	FLEXIBLE HOSE	TUYAU SOUPLE	SCHLAUCH	TUBO FLEXIBLE			
28	01.4006.0004	1	VITE	SCREW	VIS	SCHRAUBE	TORNILLO			
29	04.0601.0026	1	RACCORDO	PIPE FITTING	RACCORD DE TUYAU	ROHRVERBINDUNG	CONEXIÓN			
30	04.06010022	1	RACCORDO	PIPE FITTING	RACCORD DE TUYAU	ROHRVERBINDUNG	CONEXIÓN			
31	04.0601.0027	1	RACCORDO	PIPE FITTING	RACCORD DE TUYAU	ROHRVERBINDUNG	CONEXIÓN			
32	04.4239.0009	1	VALVOLA	VALVE	SOUPAPE	VENTIL	VALVULA	◆		
33	04.0601.0030	1	RACCORDO	PIPE FITTING	RACCORD DE TUYAU	ROHRVERBINDUNG	CONEXIÓN			
34	51.0800.4400	1	SUPPORTO	SUPPORT	SUPPORT	LAGER	SOPORTE			
35	09.0805.0009	1	GUARNIZIONE	SEAL	JOINT	DICHTUNG	GUARNICIÓN			

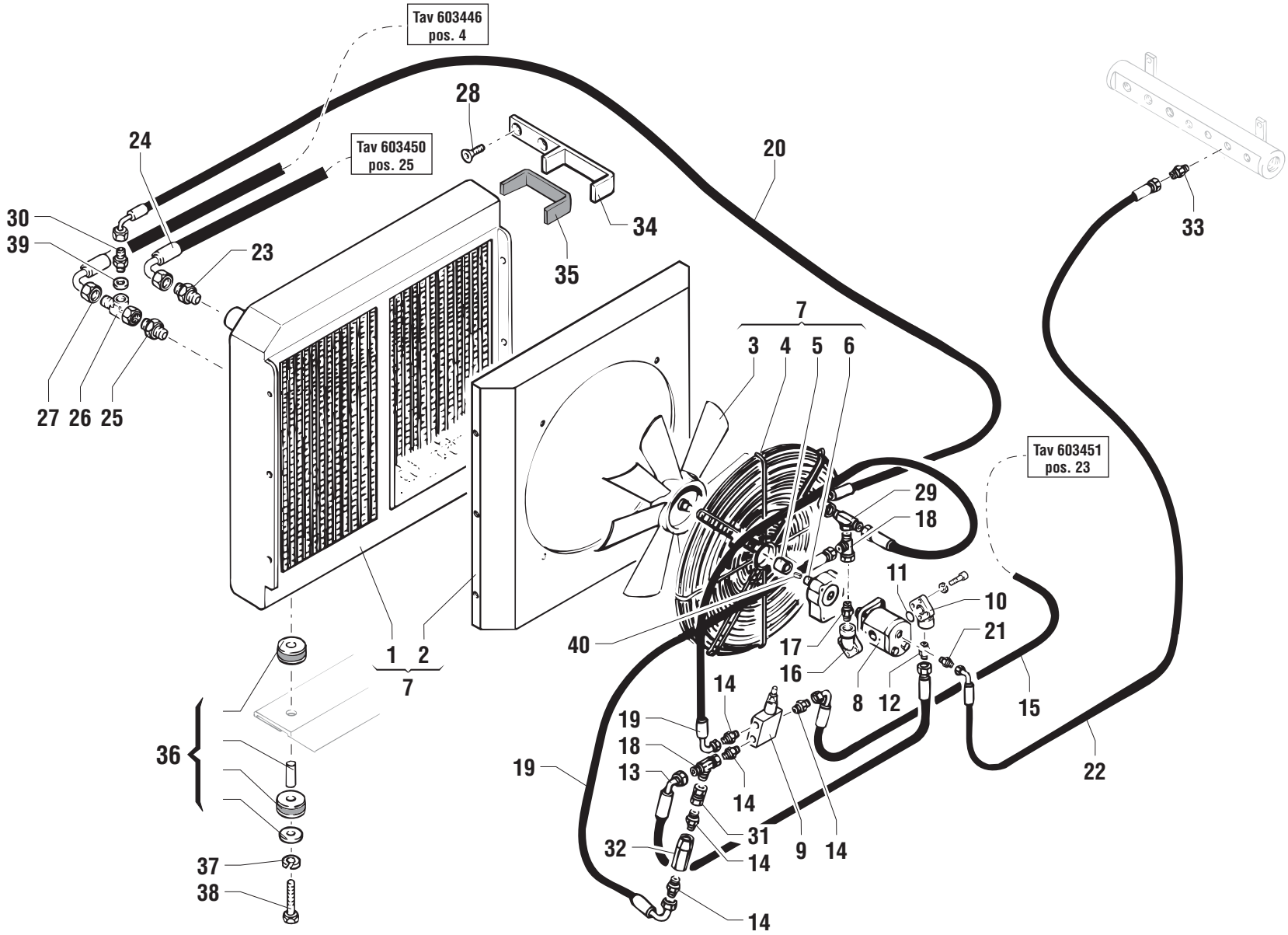
Tav 603446
pos. 4
Tav 603450
pos. 25
Tav 603451
pos. 23
28
24
20
30
39
23
34
35
33
7
3
4
5
6
27
26
25
29
18
11
10
21
40
17
16
1
2
7
14
8
12
15
19
18
13
19
14
22
36
31
32
9
14
14
37
38
14

POS.	CODICE	Q.tà	DENOMINAZIONE	*DESCRIPTION*	*DESIGNATION*	*BENENNUNG*	*DENOMINACIONES*	NOTE Ⓐ	Ⓑ	Ⓒ
36	07.0712.0012	2	ANTIVIBRANTE	INSULATOR	PIECE ANTIVIBRATILE	SCHWINGUNGSDÄMPFER	ANTIVIBRADOR	◆		
37	01.4032.0005	2	RONDELLA	WASHER	RONDELLE	SCHEIBE	ARANDELA			
38	01.0001.0405	2	VITE	SCREW	VIS	SCHRAUBE	TORNILLO			
39	06.0442.0105	1	RONDELLA	WASHER	RONDELLE	SCHEIBE	ARANDELA			
40	902652	1	LINGUETTA	KEY	CLAVETTE	KEIL	CHAVETA			

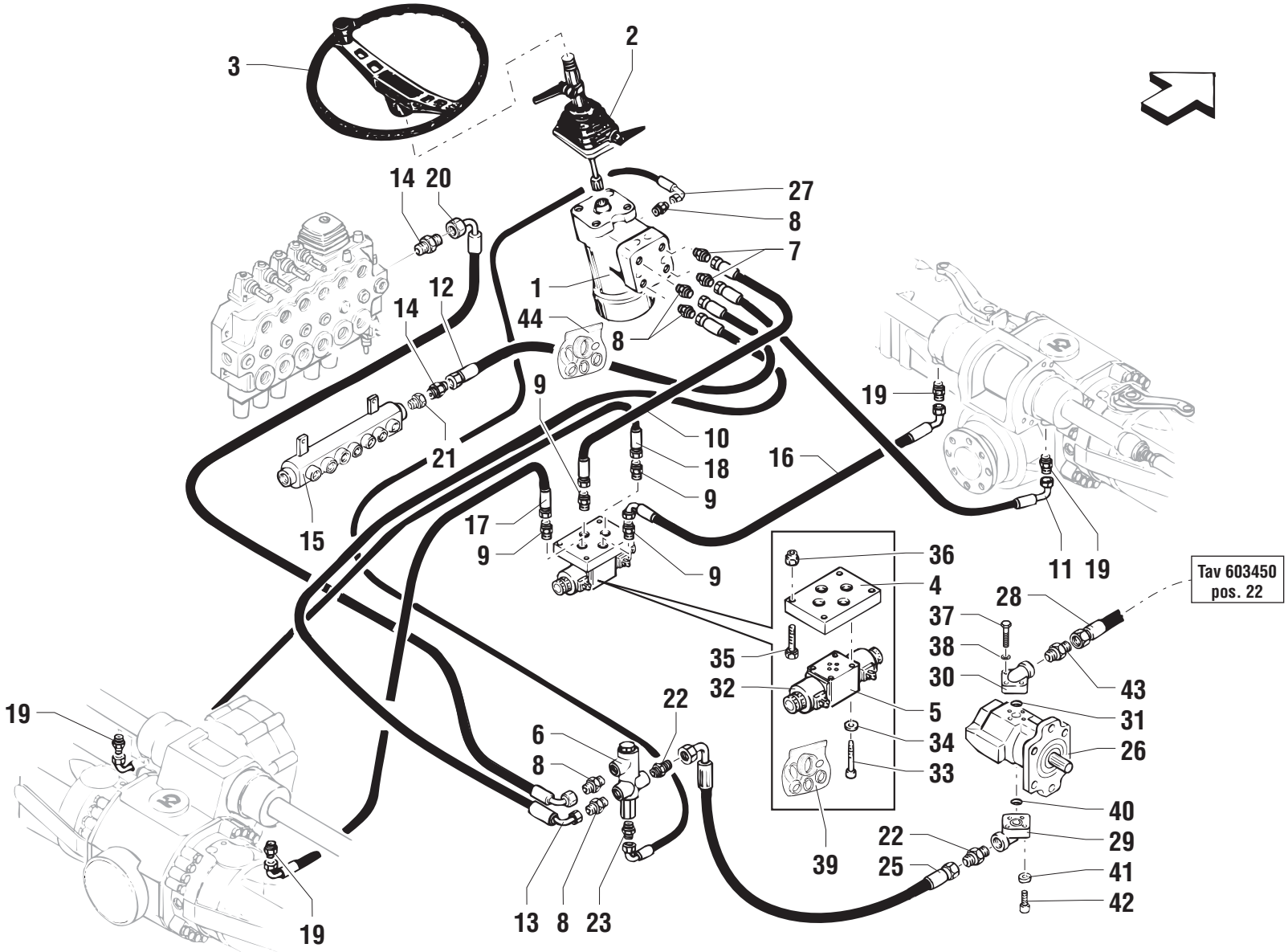
3
2
14 20
27
8
7
1
44
8
12
14
9
10
18
9
21
15
17
9
9
16
19
11 19
36
4
37
38
30
28
Tav 603450
pos. 22
43
31
26
35
32
5
34
33
39
40
29
41
42
22
25
22
6
8
13 8 23
19
19

POS.	CODICE	Q.tà	DENOMINAZIONE	*DESCRIPTION*	*DESIGNATION*	*BENENNUNG*	*DENOMINACIONES*	NOTE Ⓐ	Ⓑ	Ⓒ
1	09.4636.0000	1	IDROGUIDA	POWER STEERING	DIRECTION ASSISTEE	HYDRAULIKSTEUERUNG	DIRECCION HIDRAULICA			
2	09.4636.0001	1	COLONNETTA STERZO	STEERING COLUMN	COLONNE VOLANT	LENKSTANGE	COLUMNA VOLANTE			
3	09.4636.0002	1	VOLANTE	STEERING WHEEL	VOLANT	STEUERRAD	VOLANTE			
4	04.4240.0000	1	PIASTRA	PLATE	PLAQUE	PLATTE	PLANCHA			
5	04.4240.0003	1	ELETTROVALVOLA	SOLENOID VALVE	ELECTROVANNE	ELEKTROVENTIL	ELECTROVALVULA	◆		
6	04.4239.0006	1	VALVOLA	VALVE	SOUPAPE	VENTIL	VALVULA	◆		
7	04.0601.0017	2	RACCORDO	PIPE FITTING	RACCORD DE TUYAU	ROHRVERBINDUNG	CONEXIÓN			
8	04.0601.0004	5	RACCORDO	PIPE FITTING	RACCORD DE TUYAU	ROHRVERBINDUNG	CONEXIÓN			
9	04.0601.0013	4	RACCORDO	PIPE FITTING	RACCORD DE TUYAU	ROHRVERBINDUNG	CONEXIÓN			
10	04.0603.0010	1	TUBO FLESSIBILE	FLEXIBLE HOSE	TUYAU SOUPLE	SCHLAUCH	TUBO FLEXIBLE			
11	04.0603.0011	1	TUBO FLESSIBILE	FLEXIBLE HOSE	TUYAU SOUPLE	SCHLAUCH	TUBO FLEXIBLE			
12	04.0603.0009	1	TUBO FLESSIBILE	FLEXIBLE HOSE	TUYAU SOUPLE	SCHLAUCH	TUBO FLEXIBLE			
13	04.0603.0008	1	TUBO FLESSIBILE	FLEXIBLE HOSE	TUYAU SOUPLE	SCHLAUCH	TUBO FLEXIBLE			
14	04.0601.0022	2	RACCORDO	PIPE FITTING	RACCORD DE TUYAU	ROHRVERBINDUNG	CONEXIÓN			
15	53.3000.0500	1	COLLETTORE	MANIFOLD	COLLECTEUR	SAMMLER	COLECTOR			
16	04.0603.0018	1	TUBO FLESSIBILE	FLEXIBLE HOSE	TUYAU SOUPLE	SCHLAUCH	TUBO FLEXIBLE			
17	04.0603.0020	1	TUBO FLESSIBILE	FLEXIBLE HOSE	TUYAU SOUPLE	SCHLAUCH	TUBO FLEXIBLE			
18	04.0603.0019	1	TUBO FLESSIBILE	FLEXIBLE HOSE	TUYAU SOUPLE	SCHLAUCH	TUBO FLEXIBLE			
19	04.0601.0000	4	RACCORDO	PIPE FITTING	RACCORD DE TUYAU	ROHRVERBINDUNG	CONEXIÓN			
20	04.0603.0103	1	TUBO FLESSIBILE	FLEXIBLE HOSE	TUYAU SOUPLE	SCHLAUCH	TUBO FLEXIBLE			
21	04.0600.0003	1	RACCORDO	PIPE FITTING	RACCORD DE TUYAU	ROHRVERBINDUNG	CONEXIÓN			
22	04.0601.0021	2	RACCORDO	PIPE FITTING	RACCORD DE TUYAU	ROHRVERBINDUNG	CONEXIÓN			
23	04.0601.0016	1	RACCORDO	PIPE FITTING	RACCORD DE TUYAU	ROHRVERBINDUNG	CONEXIÓN			
24	04.0603.0033	1	TUBO FLESSIBILE	FLEXIBLE HOSE	TUYAU SOUPLE	SCHLAUCH	TUBO FLEXIBLE			
25	04.0603.0026	1	TUBO FLESSIBILE	FLEXIBLE HOSE	TUYAU SOUPLE	SCHLAUCH	TUBO FLEXIBLE			
26	04.4238.0001	1	POMPA	PUMP	POMPE	PUMPE	BOMBA	◆		
27	04.0603.0012	1	TUBO FLESSIBILE	FLEXIBLE HOSE	TUYAU SOUPLE	SCHLAUCH	TUBO FLEXIBLE			
28			603450 pos.22						☞	
29	04.4223.0001	1	RACCORDO	PIPE FITTING	RACCORD DE TUYAU	ROHRVERBINDUNG	CONEXIÓN			
30	04.4223.0000	1	RACCORDO	PIPE FITTING	RACCORD DE TUYAU	ROHRVERBINDUNG	CONEXIÓN			
31	626804	1	GUARNIZIONE O.R.	SEAL	JOINT	DICHTUNG	GUARNICIÓN	◆		
32	632696	2	SOLENOIDE	SOLENOID	SOLENOIDE	SOLENOID	SOLENOIDE	◆		
33	634728	4	VITE	SCREW	VIS	SCHRAUBE	TORNILLO			
34	01.4032.0001	4	RONDELLA ELASTICA	SPRING WASHER	RONDELLE ELASTIQUE	FEDERSCHEIBE	ARANDELA ELASTICA			
35	01.0003.0110	4	VITE	SCREW	VIS	SCHRAUBE	TORNILLO			

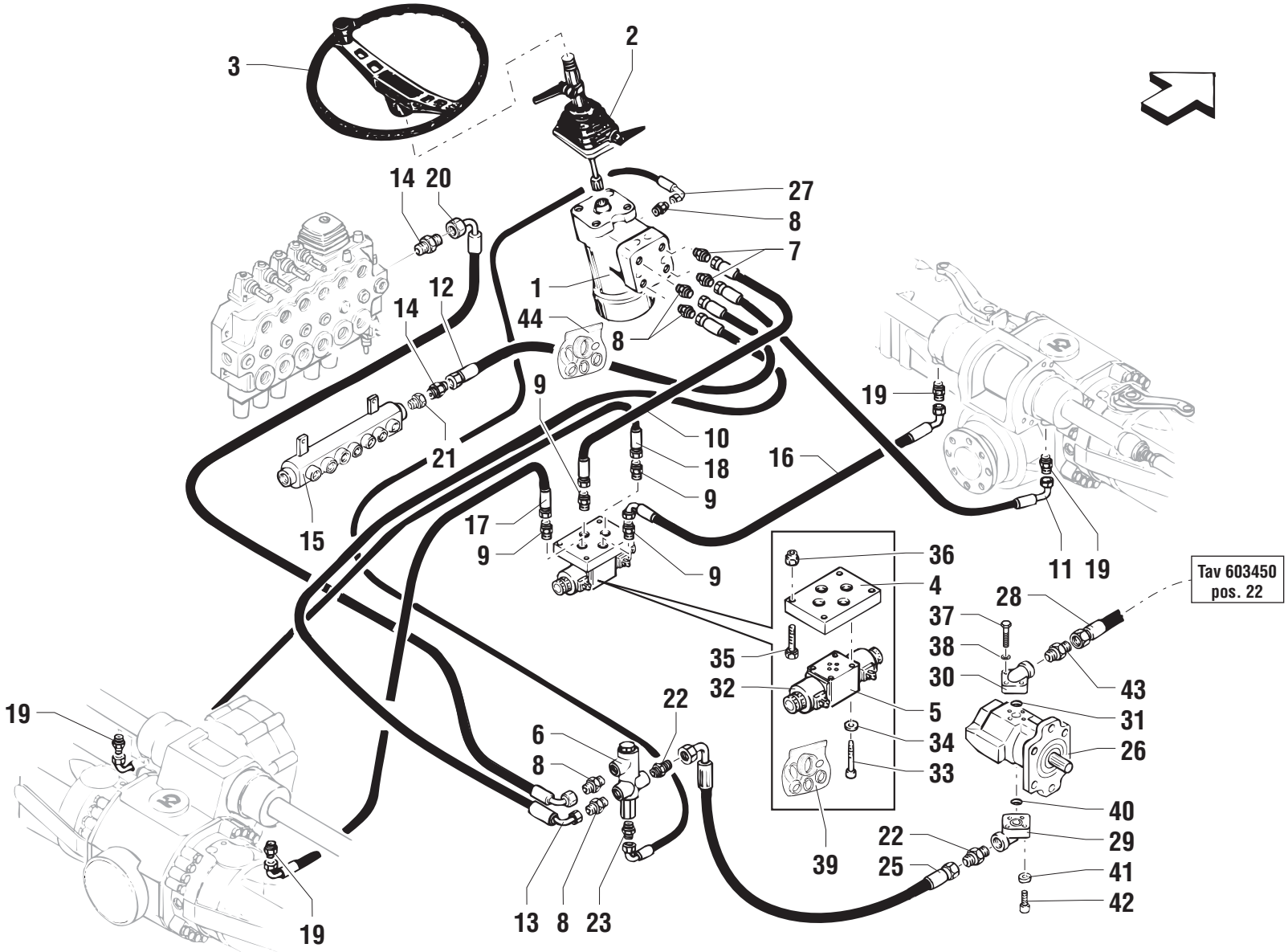
3
2
14 20
27
8
7
1
44
8
12
14
9
10
18
9
21
15
17
9
9
16
19
11 19
36
4
37
38
30
28
Tav 603450
pos. 22
43
31
26
35
32
5
34
33
39
40
29
41
42
22
25
22
6
8
13 8 23
19
19

POS.	CODICE	Q.tà	DENOMINAZIONE	*DESCRIPTION*	*DESIGNATION*	*BENENNUNG*	*DENOMINACIONES*	NOTE Ⓐ	Ⓑ	Ⓒ
36	01.0023.0052	4	DADO	NUT	ECROU	MUTTER	TUERCA			
37	01.0003.0255	4	VITE	SCREW	VIS	SCHRAUBE	TORNILLO			
38	01.0032.0055	4	RONDELLA	WASHER	RONDELLE	SCHEIBE	ARANDELA			
39	07.4529.0033	1	KIT GUARNIZIONI	JOINT KIT	KIT DE JOINT	DICHTUNG-KIT	KIT JUNTAS	◆		
40	07.4529.0075	1	GUARNIZIONE O.R.	SEAL	JOINT	DICHTUNG	GUARNICIÓN	◆		
41	01.0032.0054	4	RONDELLA	WASHER	RONDELLE	SCHEIBE	ARANDELA			
42	01.0003.0205	4	VITE	SCREW	VIS	SCHRAUBE	TORNILLO			
43	04.0600.0062	1	RACCORDO	PIPE FITTING	RACCORD DE TUYAU	ROHRVERBINDUNG	CONEXIÓN			
44	992989	1	KIT GUARNIZIONI	JOINT KIT	KIT DE JOINT	DICHTUNG-KIT	KIT JUNTAS	◆		

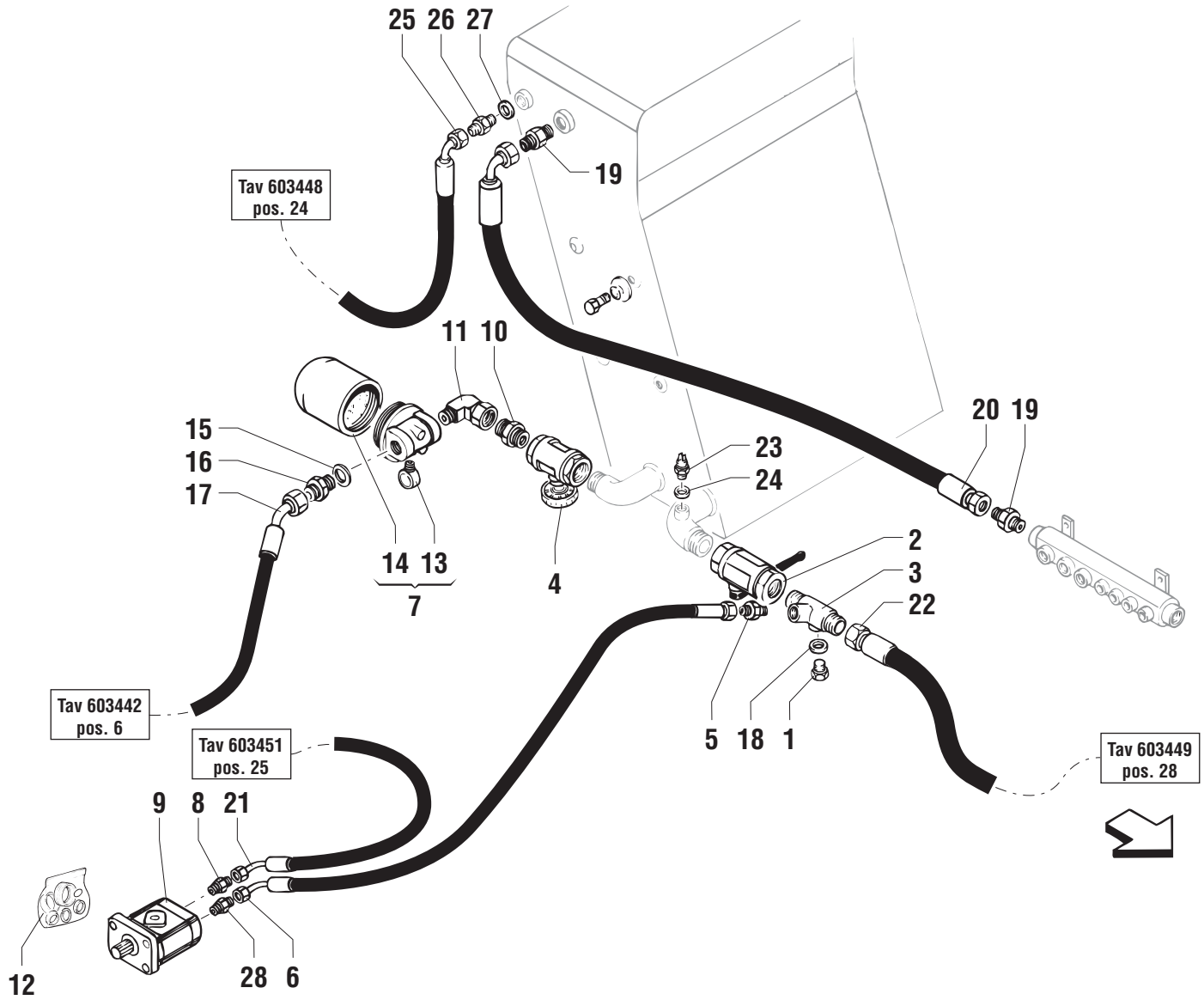
25 26 27
19
Tav 603448
pos. 24
11 10
20 19
15
16
17
23
24
2
3
22
14 13
7
4
Tav 603442
pos. 6
Tav 603451
pos. 25
5 18 1
Tav 603449
pos. 28
9 8 21
12
28 6

POS.	CODICE	Q.tà	DENOMINAZIONE	*DESCRIPTION*	*DESIGNATION*	*BENENNUNG*	*DENOMINACIONES*	NOTE Ⓐ	Ⓑ	Ⓒ
1	04.0220.0063	1	TAPPO	PLUG	BOUCHON	STOPFEN	TAPÓN			
2	04.4224.0001	1	VALVOLA	VALVE	SOUPAPE	VENTIL	VALVULA			
3	53.3000.4000	1	COLLETTORE	MANIFOLD	COLLECTEUR	SAMMLER	COLECTOR			
4	04.4224.0002	1	RUBINETTO	TAP	ROBINET	HAHN	GRIFO			
5	04.0601.0001	1	RACCORDO	PIPE FITTING	RACCORD DE TUYAU	ROHRVERBINDUNG	CONEXIÓN			
6	04.0603.0050	1	TUBO FLESSIBILE	FLEXIBLE HOSE	TUYAU SOUPLE	SCHLAUCH	TUBO FLEXIBLE			
7	09.4604.0001	1	FILTRO COMPLETO	COMPLETE FILTER	FILTRE COMPLET	KOMPLETTER FILTER	FILTRO COMPLETO			
8	04.0601.0022	1	RACCORDO	PIPE FITTING	RACCORD DE TUYAU	ROHRVERBINDUNG	CONEXIÓN			
9	04.4238.0002	1	POMPA	PUMP	POMPE	PUMPE	BOMBA			
10	04.0600.0057	1	RACCORDO	PIPE FITTING	RACCORD DE TUYAU	ROHRVERBINDUNG	CONEXIÓN			
11	04.0600.0014	1	RACCORDO	PIPE FITTING	RACCORD DE TUYAU	ROHRVERBINDUNG	CONEXIÓN			
12	07.4529.0031	1	KIT GUARNIZIONI	JOINT KIT	KIT DE JOINT	DICHTUNG-KIT	KIT JUNTAS			
13	07.0700.0001	1	INDICATORE	INDICATOR	INDICATEUR	ZEIGER	INDICADOR			
14	07.0700.0000	1	CARTUCCIA FILTRO	CARTRIDGE	CARTOUCHE	PATRONE	CARTUCHO	◆		
15	06.0442.0109	1	RONDELLA	WASHER	RONDELLE	SCHEIBE	ARANDELA			
16	04.0600.0004	1	RACCORDO	PIPE FITTING	RACCORD DE TUYAU	ROHRVERBINDUNG	CONEXIÓN			
17			603442 pos.6							
18	06.0442.0107	1	RONDELLA RAME	WASHER	RONDELLE	UNTERLESCHEIBE	ARANDELA			
19	04.0600.0004	2	RACCORDO	PIPE FITTING	RACCORD DE TUYAU	ROHRVERBINDUNG	CONEXIÓN			
20	04.0602.0000	1	TUBO FLESSIBILE	FLEXIBLE HOSE	TUYAU SOUPLE	SCHLAUCH	TUBO FLEXIBLE			
21			603451 pos.25						☞	
22	04.0602.0002		TUBO FLESSIBILE	FLEXIBLE HOSE	TUYAU SOUPLE	SCHLAUCH	TUBO FLEXIBLE			
23	56.0013.0000	1	TRASMETTITORE	TRANSMITTER	EMETTEUR	üBERTRÄGER	TRANSMISOR			
24	06.0442.0102	1	RONDELLA RAME	WASHER	RONDELLE	UNTERLESCHEIBE	ARANDELA			
25			603448 pos.24						☞	
26	04.0601.0001	1	RACCORDO	PIPE FITTING	RACCORD DE TUYAU	ROHRVERBINDUNG	CONEXIÓN			
27	06.0442.0109	1	RONDELLA	WASHER	RONDELLE	SCHEIBE	ARANDELA			
28	04.0601.0020	1	RACCORDO	PIPE FITTING	RACCORD DE TUYAU	ROHRVERBINDUNG	CONEXIÓN			

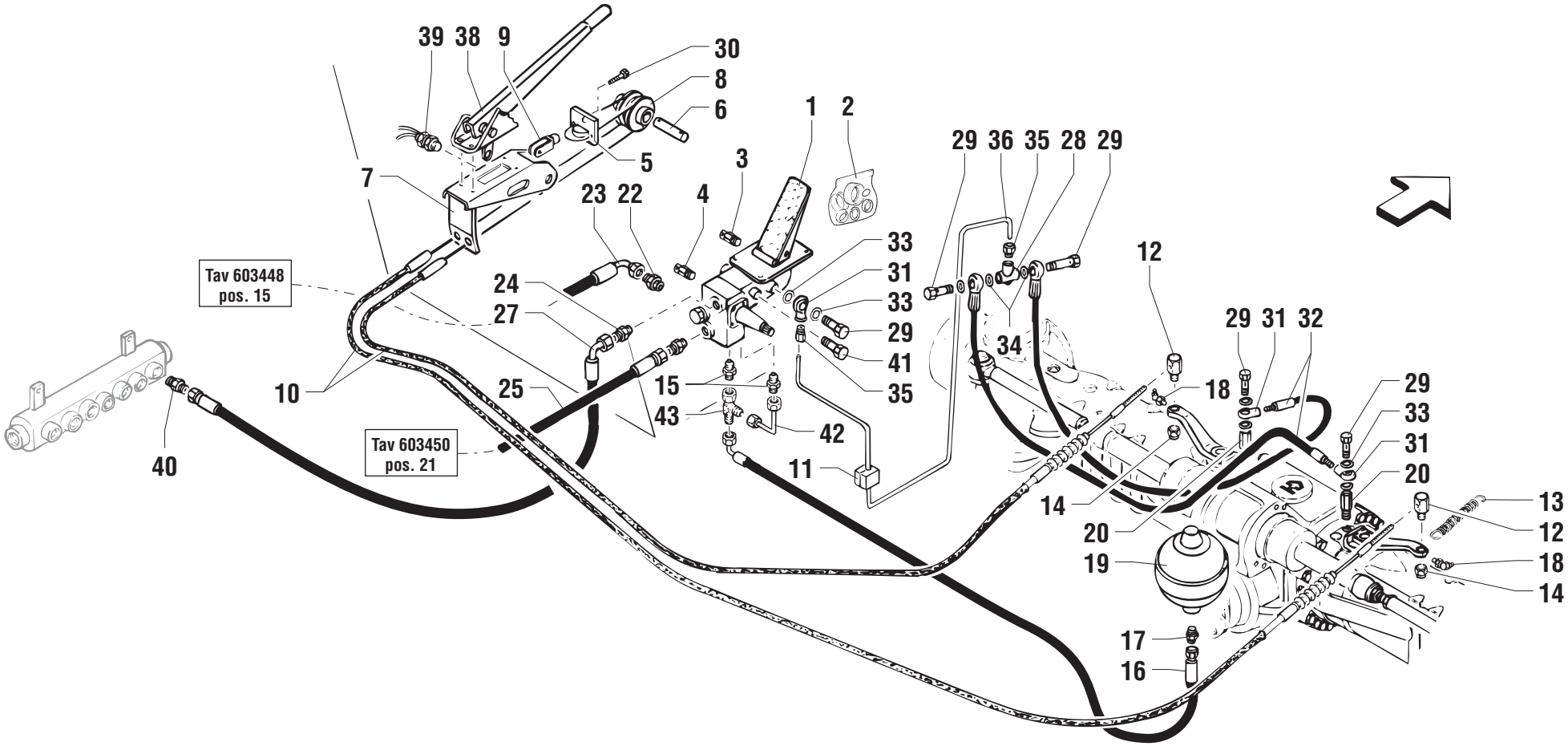
39
38
9
30
8
6
5
7
1
2
3
4
23
22
29
36
35
28
29
33
31
33
29
41
35
12
24
27
Tav 603448
pos. 15
34
29
31
32
10
25
15
43
42
18
29
33
31
20
40
Tav 603450
pos. 21
11
14
20
19
13
12
18
14
17
16

POS.	CODICE	Q.tà	DENOMINAZIONE	*DESCRIPTION*	*DESIGNATION*	*BENENNUNG*	*DENOMINACIONES*	NOTE Ⓐ	Ⓑ	Ⓒ
1	05.4309.0000	1	POMPA	PUMP	POMPE	PUMPE	BOMBA			
2	638004	1	KIT GUARNIZIONI	JOINT KIT	KIT DE JOINT	DICHTUNG-KIT	KIT JUNTAS	◆		
3	05.4329.0001	1	PRESSOSTATO	PRESSURE SWITCH	PRESSOSTAT	DRUCKWÄCHTER	PRESOSTATO	◆		
4	05.4329.0002	1	PRESSOSTATO	PRESSURE SWITCH	PRESSOSTAT	DRUCKWÄCHTER	PRESOSTATO	◆		
5	51.0800.2200	1	REDANCIA	THIMBLE	ANNEAU	KAUSCHEN	GUARDACABO			
6	54.0000.0012	1	PERNO	PIN	PIVOT	BOLZEN	PERNO			
7	51.0800.2100	1	STAFFA	BRACKET	ETRIER	BUEGEL	ESTRIBO			
8	54.0400.0000	1	CARRUCOLA	PULLEY	POULIE	SEILROLLE	GARRUCHA			
9	09.0803.0013	1	FORCELLA	FORK	FOURCHE	GABEL	HORQUILLA			
10	09.4645.0004	2	CAVO	CABLE	CÂBLE	KABEL	CABLE			
11	09.0803.0015	1	MORSETTO	CLAMP	ETAU	KLEMME	BORNE			
12	54.0001.0000	2	PERNO	PIN	PIVOT	BOLZEN	PERNO			
13	54.0800.0000	2	MOLLA	SPRING	RESSORT	FEDER	RESORTE			
14	01.0023.0056	2	DADO AUTOBLOCCANTE	STOP NUT	ECROU DE SURETE	SPERRMUTTER	TUERCA AUTOTRABADORA			
15	04.0601.0003	2	RACCORDO	PIPE FITTING	RACCORD DE TUYAU	ROHRVERBINDUNG	CONEXIÓN			
16	04.0603.0017	1	TUBO FLESSIBILE	FLEXIBLE HOSE	TUYAU SOUPLE	SCHLAUCH	TUBO FLEXIBLE			
17	04.0601.0018	1	RACCORDO	PIPE FITTING	RACCORD DE TUYAU	ROHRVERBINDUNG	CONEXIÓN			
18	02.0117.0053	2	INGRASSATORE	GREASE NIPPLE	GRAISSEUR	FETTBÜCHSE	ENGRASADOR			
19	05.4329.0000	1	ACCUMULATORE	ACCUMULATOR	ACCUMULATEUR	SPEICHER	ACUMULADOR			
20	05.0401.0005	2	COLONNETTA	PIPE FITTING	RACCORD DE TUYAU	ROHRVERBINDUNG	CONEXIÓN			
22	04.0601.0000	1	RACCORDO	PIPE FITTING	RACCORD DE TUYAU	ROHRVERBINDUNG	CONEXIÓN			
23			603448 pos.15						☞	
24	04.0601.0004	2	RACCORDO	PIPE FITTING	RACCORD DE TUYAU	ROHRVERBINDUNG	CONEXIÓN			
25	04.0603.0040	1	TUBO FLESSIBILE	FLEXIBLE HOSE	TUYAU SOUPLE	SCHLAUCH	TUBO FLEXIBLE			
27	04.0603.0051	1	TUBO FLESSIBILE	FLEXIBLE HOSE	TUYAU SOUPLE	SCHLAUCH	TUBO FLEXIBLE			
28	05.0401.0000	1	RACCORDO	PIPE FITTING	RACCORD DE TUYAU	ROHRVERBINDUNG	CONEXIÓN			
29	05.0401.0003	5	VITE FORATA	DRILLED SCREW	VIS FOREE	DURCHBOHRTE SCHRAUBE	TORNILLO FORADO			
30	01.0001.0356	1	VITE	SCREW	VIS	SCHRAUBE	TORNILLO			
31	05.0401.0001	3	RACCORDO	PIPE FITTING	RACCORD DE TUYAU	ROHRVERBINDUNG	CONEXIÓN			
32	05.0400.0000	2	TUBO FLESSIBILE	FLEXIBLE HOSE	TUYAU SOUPLE	SCHLAUCH	TUBO FLEXIBLE			
33	06.0442.0055	6	RONDELLA RAME	WASHER	RONDELLE	UNTERLESCHEIBE	ARANDELA			
34	06.0442.0054	8	RONDELLA RAME	WASHER	RONDELLE	UNTERLESCHEIBE	ARANDELA			
35	05.0401.0000	2	RACCORDO	PIPE FITTING	RACCORD DE TUYAU	ROHRVERBINDUNG	CONEXIÓN			
36	04.0603.0019	1	RACCORDO	PIPE FITTING	RACCORD DE TUYAU	ROHRVERBINDUNG	CONEXIÓN			
37	53.3400.0800	1	TUBO RIGIDO	PIPE	TUBE RIGIDE	STARRES ROHR	TUBO RIGIDO			

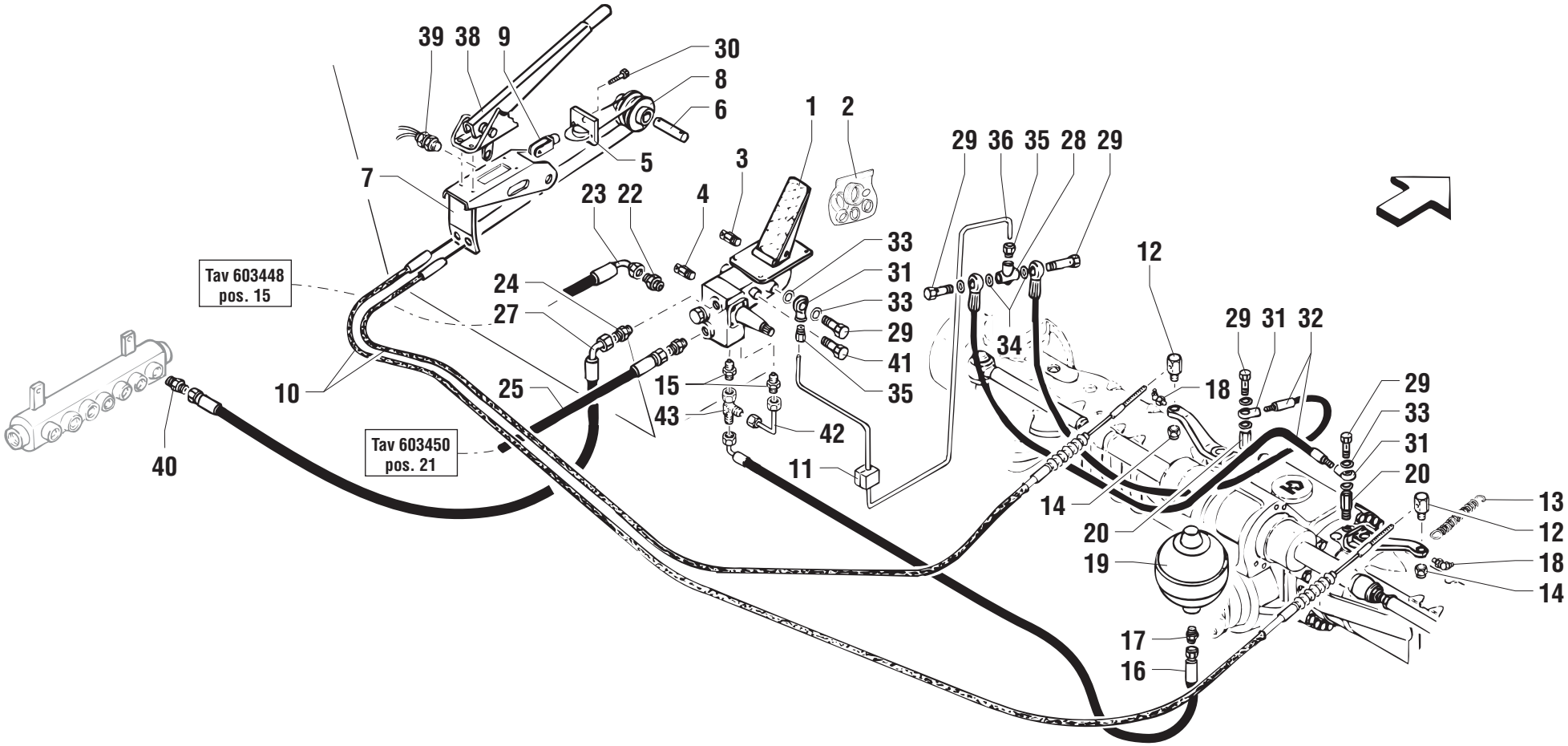
39
38
9
30
8
6
5
7
1
2
3
4
23
22
29
36
35
28
29
33
31
33
29
41
35
12
24
27
Tav 603448
pos. 15
34
29
31
32
10
25
15
43
42
18
29
33
31
20
40
Tav 603450
pos. 21
11
14
20
19
13
12
18
14
17
16

POS.	CODICE	Q.tà	DENOMINAZIONE	*DESCRIPTION*	*DESIGNATION*	*BENENNUNG*	*DENOMINACIONES*	NOTE Ⓐ	Ⓑ	Ⓒ
38	05.4315.0000	1	LEVA	LEVER	LEVIER	HEBEL	PALANCA			
39	56.0012.0000	1	SENSORE	PROXIMITY SWITCH	CAPTEUR	SENSOR	SENSOR	◆		
40	04.0601.0017	1	RACCORDO	PIPE FITTING	RACCORD DE TUYAU	ROHRVERBINDUNG	CONEXIÓN			
41	04.4220.0002	1	TAPPO	PLUG	BOUCHON	STOPFEN	TAPÓN			
42	04.0603.0023	1	TUBO FLESSIBILE	FLEXIBLE HOSE	TUYAU SOUPLE	SCHLAUCH	TUBO FLEXIBLE			
43	04.0601.0019	1	RACCORDO	PIPE FITTING	RACCORD DE TUYAU	ROHRVERBINDUNG	CONEXIÓN			

OPZIONALE

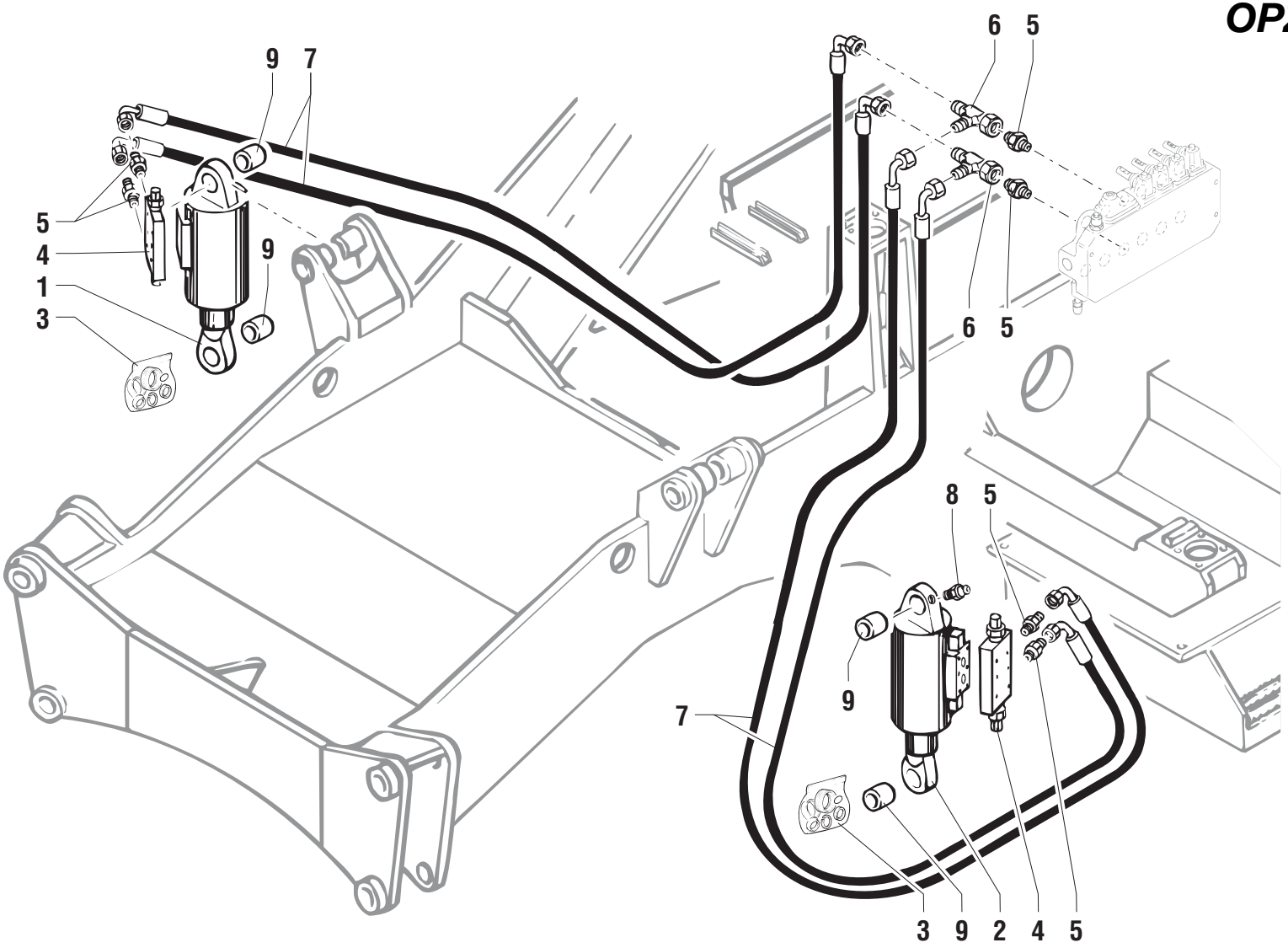

POS.	CODICE	Q.tà	DENOMINAZIONE	*DESCRIPTION*	*DESIGNATION*	*BENENNUNG*	*DENOMINACIONES*	NOTE Ⓐ	Ⓑ	Ⓒ
1	53.0600.0200	1	CILINDRO LIVELLAMENTO DX	SWAYING CYLINDER	VERIN DE NIVERLLEMENT	ZILINDER NIVELLIERUNG	CILINDRO NIVELACIÓN			
2	53.0600.0100	1	CILINDRO LIVELLAMENTO SX	SWAYING CYLINDER	VERIN DE NIVELLEMENT	ZYLINDER NIVELLIERUNG	CILINDRO NIVELACIÓN			
3	637452	2	KIT GUARNIZIONI	JOINT KIT	KIT DE JOINT	DICHTUNG-KIT	KIT JUNTAS	◆		
4	04.4239.0007	2	VALVOLA	VALVE	SOUPAPE	VENTIL	VALVULA			
5	04.0601.0030	6	RACCORDO	PIPE FITTING	RACCORD DE TUYAU	ROHRVERBINDUNG	CONEXIÓN			
6	04.0601.0019	2	RACCORDO	PIPE FITTING	RACCORD DE TUYAU	ROHRVERBINDUNG	CONEXIÓN			
7	04.0603.0007	4	TUBO FLESSIBILE	FLEXIBLE HOSE	TUYAU SOUPLE	SOUPLESCHLAUCH	TUBO FLEXIBLE			
8	02.0117.0119	2	INGRASSATORE	GREASE NIPPLE	GRAISSEUR	FETTBÜCHSE	ENGRASADOR			
9	09.0800.0017	4	BOCCOLA	BUSHING	DOUILLE	BÜCHSE	CASQUILLO			

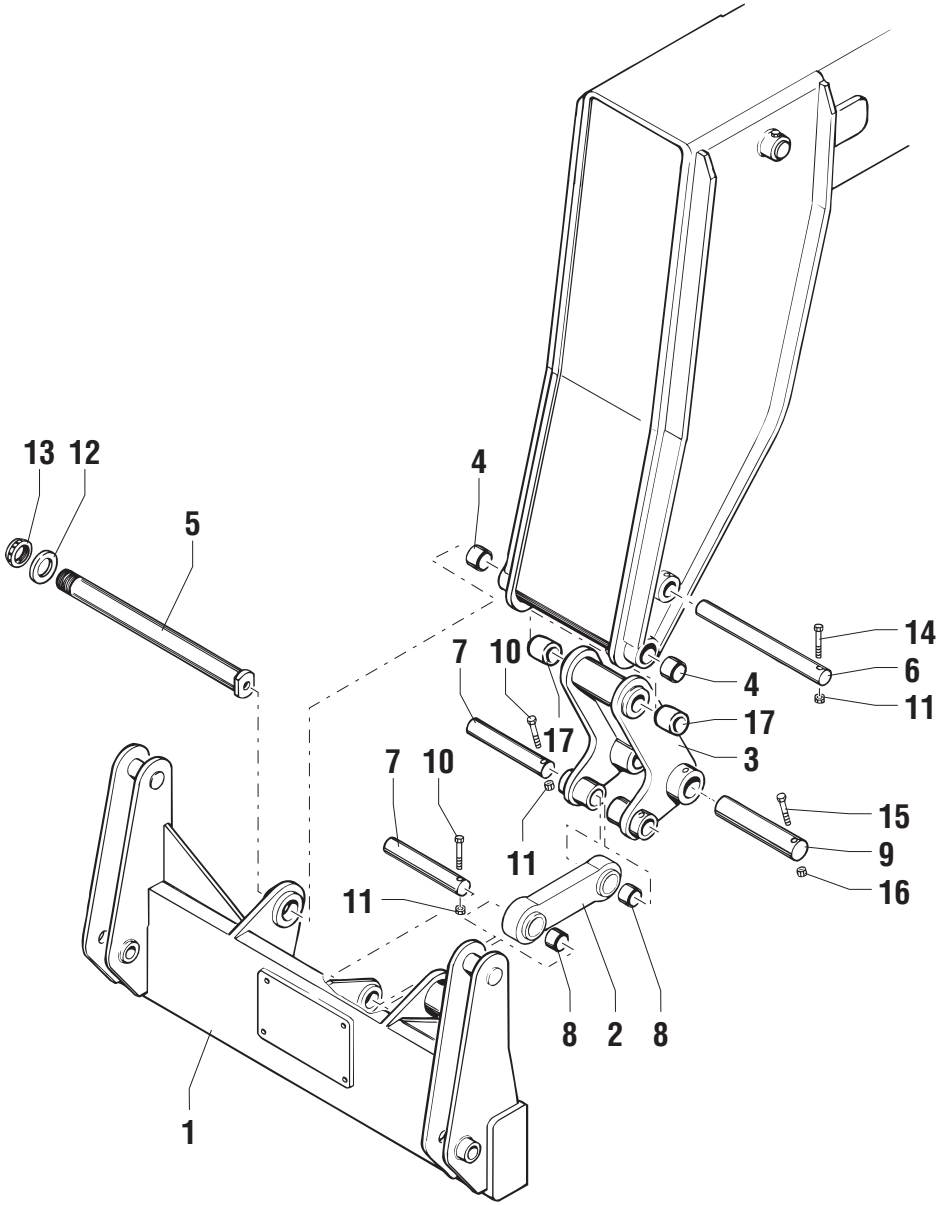
13
12
5
4
14
6
11
7
10
17
4
17
3
7
10
15
9
16
11
11
8
2
8
1

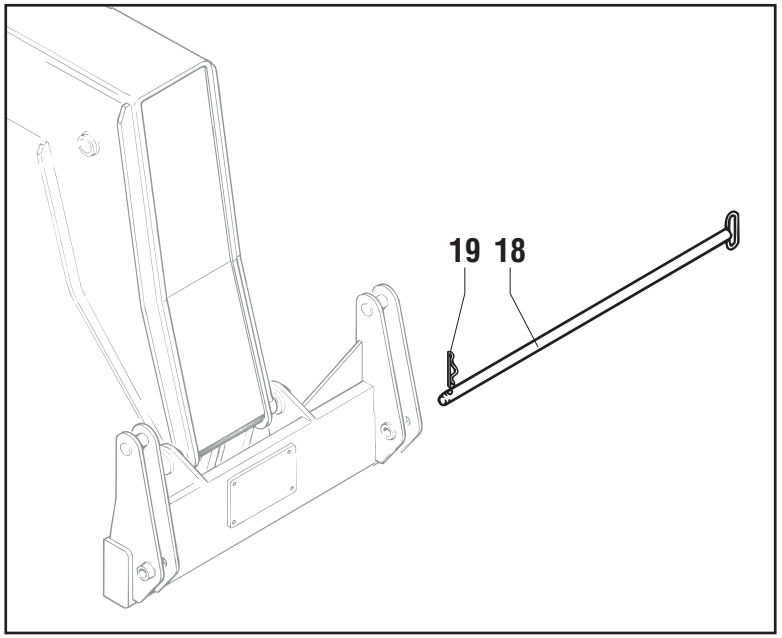
19
18

POS.	CODICE	Q.tà	DENOMINAZIONE	*DESCRIPTION*	*DESIGNATION*	*BENENNUNG*	*DENOMINACIONES*	NOTE Ⓐ	Ⓑ	Ⓒ
1	51.0400.0900	1	ATTACCO ARTICOLAZIONE FORCHE	FORK COUPLING ATTACHMENT	ATTACHE ARTICULATION FOURCHES	ANSCHLUSS GELENK GABELN	ACOPLAMIENTO ARTICULACIÓN HORQUILLAS			
2	51.0400.1100	1	BIELLA	CONNECTING ROD	BIELLE	PLEUEL	BIELA			
3	51.0400.1000	1	BIELLA	CONNECTING ROD	BIELLE	PLEUEL	BIELA			
4	09.0800.0011	2	BOCCOLA	BUSHING	DOUILLE	BÜCHSE	CASQUILLO			
5	54.0003.0000	1	PERNO	PIN	PIVOT	BOLZEN	PERNO			
6	54.0002.0004	1	PERNO	PIN	PIVOT	BOLZEN	PERNO			
7	54.0002.0000	2	PERNO	PIN	PIVOT	BOLZEN	PERNO			
8	09.0800.0014	2	BOCCOLA	BUSHING	DOUILLE	BÜCHSE	CASQUILLO			
9	54.0002.0001	1	PERNO	PIN	PIVOT	BOLZEN	PERNO			
10	01.0001.0310	2	VITE	SCREW	VIS	SCHRAUBE	TORNILLO			
11	01.0023.0055	3	DADO	NUT	ECROU	MUTTER	TUERCA			
12	54.0100.0001	1	RONDELLA	WASHER	RONDELLE	SCHEIBE	ARANDELA			
13	01.4022.0000	1	GHIERA	RING NUT	EMBOUT	NUTMUTTER	ABRAZADERA			
14	01.4001.0008	1	VITE	SCREW	VIS	SCHRAUBE	TORNILLO			
15	01.4001.0003	1	VITE	SCREW	VIS	SCHRAUBE	TORNILLO			
16	01.0023.0056	1	DADO	NUT	ECROU	MUTTER	TUERCA			
17	09.0800.0005	2	BOCCOLA	BUSHING	DOUILLE	BÜCHSE	CASQUILLO			
18	54.0000.0077	1	PERNO BLOCCAGGIO ATTREZZI	PIN	PIVOT	BOLZEN	PERNO			
19	02.4102.0001	1	SPINA	DOWEL	BROCHE	STIFT	PERNO			

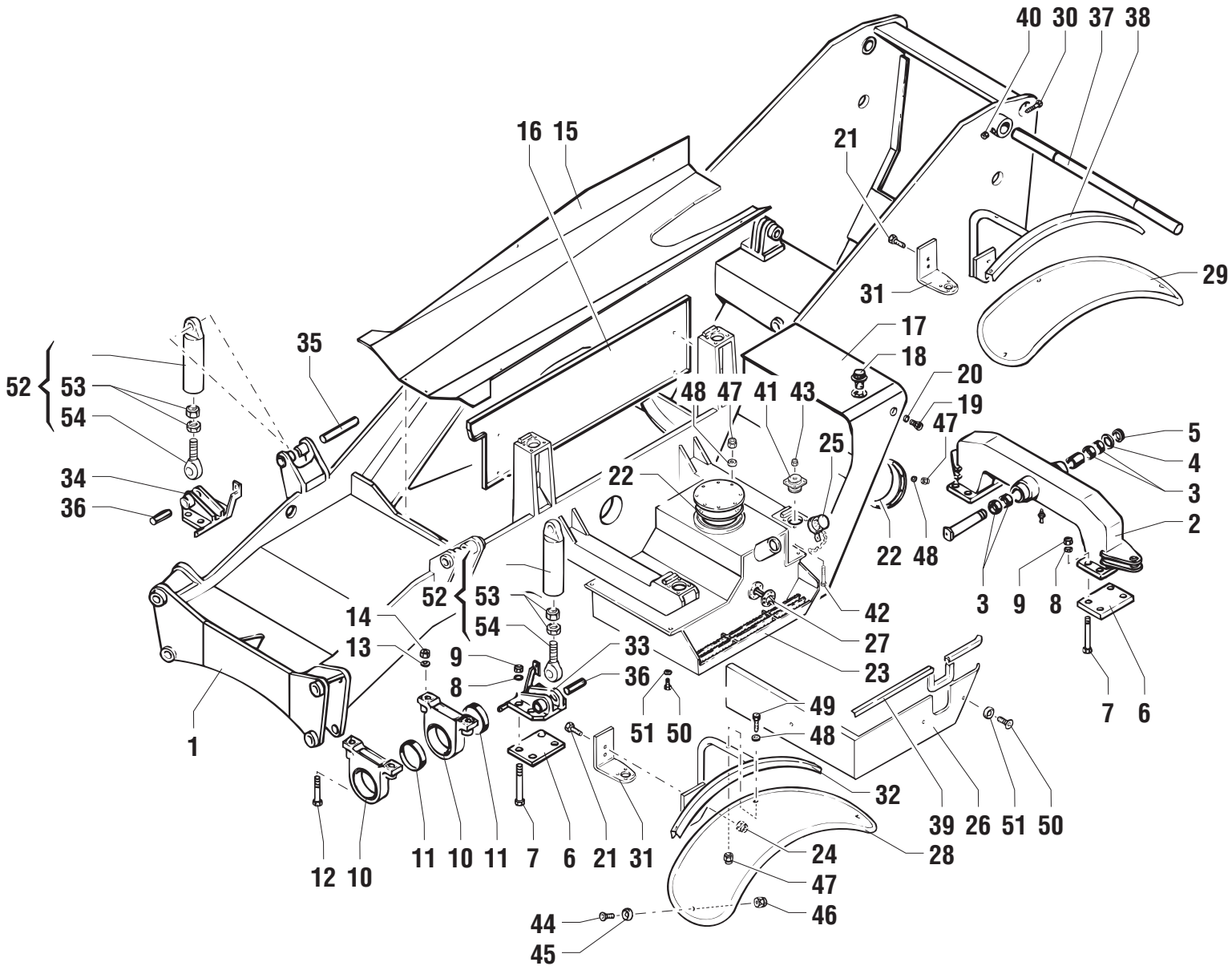
40 30 37 38
16 15
21
29
31
17
18
20
19
47
35
52 53 54
48 47 41 43
25
5
4
3
2
34
36
22
22 48
3 9 8
52 53 54
14
13
9
8
33
36
42
27
23
49
48
51 50
7 6
1
32
39 26 51 50
12 10
11 10 11 7 6 21 31
24
28
47
46
44
45

POS.	CODICE	Q.tà	DENOMINAZIONE	*DESCRIPTION*	*DESIGNATION*	*BENENNUNG*	*DENOMINACIONES*	NOTE Ⓐ	Ⓑ	Ⓒ
1	51.0103.0000	1	TELAIO DI BASE	BASIC FRAME	CHASSIS DE BASE	RAHMEN	BASTIDOR			
2	51.0802.1700	1	BILANCIERE	ROCKING ARM	LEVIER OSCILLANT	SCHWINGHEBEL	BALANCÍN			
3	09.0800.0000	4	BOCCOLA	BUSHING	DOUILLE	BÜCHSE	CASQUILLO			
4	54.0100.0001	1	RONDELLA	WASHER	RONDELLE	SCHEIBE	ARANDELA			
5	01.4022.0000	1	GHIERA	RING NUT	EMBOUT	NUTMUTTER	ABRAZADERA			
6	51.0800.0400	4	PIASTRA	PLATE	PLAQUE	PLATTE	PLANCHA			
7	01.4001.0000	16	VITE	SCREW	VIS	SCHRAUBE	TORNILLO			
8	01.0031.0062	32	RONDELLA	WASHER	RONDELLE	SCHEIBE	ARANDELA			
9	01.4023.0000	16	DADO AUTOBLOCCANTE	STOP NUT	ECROU DE SURETE	SPERRMUTTER	TUERCA AUTOTRABADORA			
10	09.4632.0002	2	SUPPORTO	SUPPORT	SUPPORT	LAGER	SOPORTE			
11	637850	2	BRONZINA	BUSHING	COUSSINET	BRONZELAGER	BUJE			
12	01.4001.0009	4	VITE	SCREW	VIS	SCHRAUBE	TORNILLO			
13	01.0031.0061	8	RONDELLA	WASHER	RONDELLE	SCHEIBE	ARANDELA			
14	01.0023.0060	4	DADO AUTOBLOCCANTE	STOP NUT	ECROU DE SURETE	SPERRMUTTER	TUERCA AUTOTRABADORA			
15	51.0900.0700	1	CARTER DI PROTEZIONE	GUARD	PROTECTION	SCHUTZKASTEN	PROTECCIÓN			
16	51.0900.9000	1	CARTER DI PROTEZIONE	GUARD	PROTECTION	SCHUTZKASTEN	PROTECCIÓN			
17	51.0600.1800	1	SERBATOIO OLIO	OIL TANK	RESERVOIR HUILE	ÖLKESSEL	TANQUE DEL ACEITE			
18	09.4661.0014	1	TAPPO	PLUG	BOUCHON	STOPFEN	TAPÓN			
19	09.4661.0002	1	INDICATORE LIVELLO	LEVEL INDICATOR	INDICATEUR NIVEAU	STANDANZEIGER	INDICADOR DEL NIVEL			
20	06.0442.0109	1	RONDELLA	WASHER	RONDELLE	SCHEIBE	ARANDELA			
21	01.0001.1493	4	VITE	SCREW	VIS	SCHRAUBE	TORNILLO			
22	06.0401.0273	2	GUARNIZIONE O.R.	SEAL	JOINT	DICHTUNG	GUARNICIÓN	◆		
23	51.0600.1900	1	SERBATOIO GASOLIO	DIESEL OIL TANK	RESERVOIR GAS-OIL	DIESELÖLBEHÄLTER	DEPÓSITO GASÓLEO			
24	01.0001.0057	4	DADO	NUT	ECROU	MUTTER	TUERCA			
25	09.4661.0014	1	TAPPO	PLUG	BOUCHON	STOPFEN	TAPÓN			
26	51.0900.5200	1	CARTER	CASING	CARTER	SCHUTZABDECKUNG	CÁRTER			
27	56.0013.0001	1	INDICATORE LIVELLO CARBURANTE	FUEL GAUGE	JAUGE A CARBURANT	OELSTANDANZEIGER	LUZ INDICADORA NIVEL COMBUSTIBLE			
28	09.0803.0178	1	PARAFANGO ANTERIORE SX	LEFT MUD-GUARD	GARDE-BOUE GAUCHE	LINKER KOTFLÜGEL	GUARDABARROS IZQUIERDO			Ⓜ9714
29	09.0803.0177	1	PARAFANGO POSTERIORE SX	LEFT MUD-GUARD	GARDE-BOUE GAUCHE	LINKER KOTFLÜGEL	GUARDABARROS IZQUIERDO			Ⓜ9714
30	01.0001.0564	1	VITE	SCREW	VIS	SCHRAUBE	TORNILLO			
31		2	STAFFA	BRACKET	ETRIER	BUEGEL	ESTRIBO		✍	
32	51.0805.1600	1	SUPPORTO ANTERIORE SX	FRONT SUPPORT	SUPPORT AVANT	SPANNSTOCKTRÄGER	SOPORTE ANTERIOR			
33	51.0800.0100	1	ATTACCO SINISTRO	LEFT ATTACHMENT	ATTACHE GAUCHE	KUPPLUNG LINKS	ACOPLAMIENTO IZQUIERDO			
34	51.0800.0200	1	ATTACCO DESTRO	RIGHT ATTACHMENT	ATTACHE DROITE	KUPPLUNG RECHTS	ACOPLAMIENTO DERECHO			
35	54.0000.0010	2	PERNO	PIN	PIVOT	BOLZEN	PERNO			

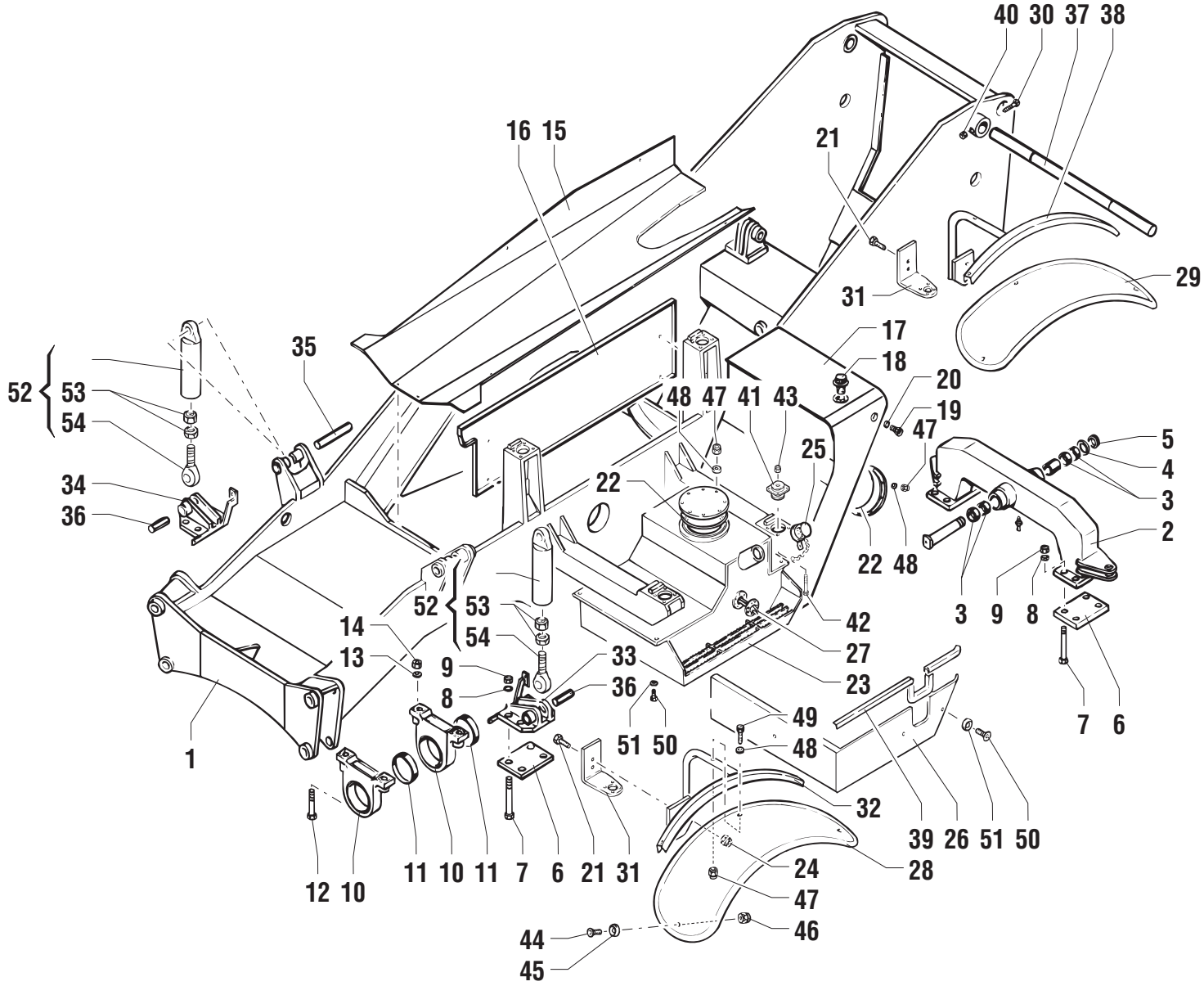
40 30 37 38
16 15
21
29
31
17
18
20
19
47
35
52
53
54
48 47 41 43
25
5
4
3
2
34
36
22
22 48
3 9 8
52
53
54
14
13
9
8
33
36
42
27
23
7 6
1
51 50
49
48
32
39 26 51 50
12 10
11 10 11 7 6 21 31
24
28
47
44
46
45

POS.	CODICE	Q.tà	DENOMINAZIONE	*DESCRIPTION*	*DESIGNATION*	*BENENNUNG*	*DENOMINACIONES*	NOTE Ⓐ	Ⓑ	Ⓒ
36	54.0000.0011	2	PERNO	PIN	PIVOT	BOLZEN	PERNO			
37	54.0000.0079	1	PERNO	PIN	PIVOT	BOLZEN	PERNO			
38	51.0805.1500	1	SUPPORTO POSTERIORE SX	REAR SUPPORT	SUPPORT ARRIERE	LAGER	SOPORTE POSTERIOR			
39	09.0803.0063	1	GUARNIZIONE	SEAL	JOINT	DICHTUNG	GUARNICIÓN			
40	01.0023.0057	1	DADO	NUT	ECROU	MUTTER	TUERCA			
41	09.4670.0005	4	ANTIVIBRANTE	INSULATOR	PIECE ANTIVIBRATILE	SCHWINGUNGSDÄMPFER	ANTIVIBRADOR			
42	01.4001.0037	4	VITE	SCREW	VIS	SCHRAUBE	TORNILLO			
43	01.0023.0057	4	DADO AUTOBLOCCANTE	STOP NUT	ECROU DE SURETE	SPERRMUTTER	TUERCA AUTOTRABADORA			
44	01.4006.0011	4	VITE	SCREW	VIS	SCHRAUBE	TORNILLO			
45	09.0803.0012	4	RONDELLA	WASHER	RONDELLE	SCHEIBE	ARANDELA			
46	01.0023.0053	4	DADO	NUT	ECROU	MUTTER	TUERCA			
47	01.0023.0054	18	DADO	NUT	ECROU	MUTTER	TUERCA			
48	01.0031.0055	18	RONDELLA	WASHER	RONDELLE	SCHEIBE	ARANDELA			
49	01.0001.0466	2	VITE	SCREW	VIS	SCHRAUBE	TORNILLO			
50	01.4006.0001	5	VITE	SCREW	VIS	SCHRAUBE	TORNILLO			
51	09.0803.0012	5	RONDELLA	WASHER	RONDELLE	SCHEIBE	ARANDELA			
52	51.0805.4700	2	STAFFA COMPLETA	BRACKET	ETRIER	BUEGEL	ESTRIBO			
53	01.4019.0006	2	DADO	NUT	ECROU	MUTTER	TUERCA			
54	03.0000.0007	2	SNODO	ARTICULATION	ARTICULATION	GELENK	ARTICULACION			

OPZIONALE

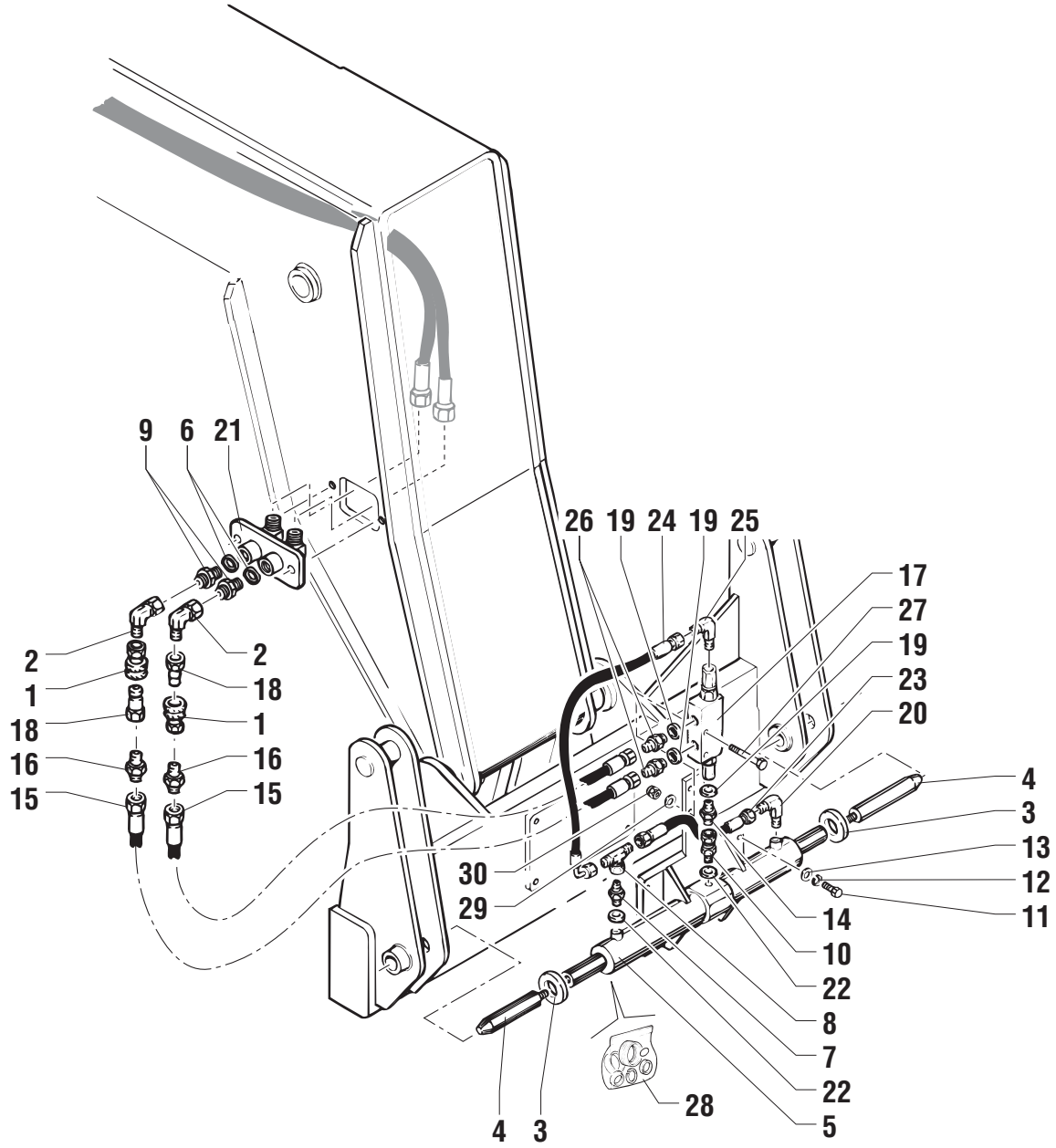
9
6
21
26
19
24
19
25
17
27
19
23
20
2
1
18
16
15
2
18
1
16
15
4
3
13
12
11
30
29
14
10
22
8
7
22
5
28
4
3

POS.	CODICE	Q.tà	DENOMINAZIONE	*DESCRIPTION*	*DESIGNATION*	*BENENNUNG*	*DENOMINACIONES*	NOTE Ⓐ	Ⓑ	Ⓒ
1	04.4210.0001	2	INNESTO FEMMINA	FEMALE COUPLING	ATTELAGE FEMELLE	STECKDOSE	ACOPLAMIENTO HEMBRA			
2	04.0600.0088	2	RACCORDO	PIPE FITTING	RACCORD DE TUYAU	ROHRVERBINDUNG	CONEXIÓN			
3	54.0100.0000	2	RONDELLA	WASHER	RONDELLE	SCHEIBE	ARANDELA			
4	54.0001.0001	2	PERNO	PIN	PIVOT	BOLZEN	PERNO			
5	53.0500.0000	1	CILINDRO	CYLINDER	CYLINDER	ZYLINDER	CILINDRO			
6	06.0442.0103	1	RONDELLA	WASHER	RONDELLE	SCHEIBE	ARANDELA			
7	04.0601.0015	1	RACCORDO	PIPE FITTING	RACCORD DE TUYAU	ROHRVERBINDUNG	CONEXIÓN			
8	04.0601.0023	1	RACCORDO	PIPE FITTING	RACCORD DE TUYAU	ROHRVERBINDUNG	CONEXIÓN			
9	04.0600.0000	2	RACCORDO	PIPE FITTING	RACCORD DE TUYAU	ROHRVERBINDUNG	CONEXIÓN			
10	04.0600.0009	1	RACCORDO	PIPE FITTING	RACCORD DE TUYAU	ROHRVERBINDUNG	CONEXIÓN			
11	01.0001.0355	1	VITE	SCREW	VIS	SCHRAUBE	TORNILLO			
12	01.4032.0004	4	RONDELLA	WASHER	RONDELLE	SCHEIBE	ARANDELA			
13	01.0031.0301	4	RONDELLA	WASHER	RONDELLE	SCHEIBE	ARANDELA			
14	04.0600.0021	1	RACCORDO	PIPE FITTING	RACCORD DE TUYAU	ROHRVERBINDUNG	CONEXIÓN			
15	04.0603.0120	2	TUBO FLESSIBILE	FLEXIBLE HOSE	TUYAU SOUPLE	SOUPLESCHLAUCH	TUBO FLEXIBLE			
16	04.0601.0013	2	RACCORDO	PIPE FITTING	RACCORD DE TUYAU	ROHRVERBINDUNG	CONEXIÓN			
17	04.4239.0002	1	VALVOLA	VALVE	SOUPAPE	VENTIL	VALVULA			
18	04.4210.0000	1	INNESTO MASCHIO	MALE COUPLING	ATTELAGE MALE	STECKER	ACOPLAMIENTO MACHO			
19	06.0442.0101	3	RONDELLA	WASHER	RONDELLE	SCHEIBE	ARANDELA			
20	04.0601.0011	1	RACCORDO	PIPE FITTING	RACCORD DE TUYAU	ROHRVERBINDUNG	CONEXIÓN			
21	53.3000.0100	1	STAFFA	BRACKET	ETRIER	BUEGEL	ESTRIBO			
22	06.0442.0102	2	RONDELLA RAME	WASHER	RONDELLE	UNTERLESCHEIBE	ARANDELA			
23	04.0603.0091	1	TUBO FLESSIBILE	FLEXIBLE HOSE	TUYAU SOUPLE	SOUPLESCHLAUCH	TUBO FLEXIBLE			
24	04.0603.0090	1	TUBO FLESSIBILE	FLEXIBLE HOSE	TUYAU SOUPLE	SOUPLESCHLAUCH	TUBO FLEXIBLE			
25	04.0601.0011	1	RACCORDO	PIPE FITTING	RACCORD DE TUYAU	ROHRVERBINDUNG	CONEXIÓN			
26	04.0601.0012	2	RACCORDO	PIPE FITTING	RACCORD DE TUYAU	ROHRVERBINDUNG	CONEXIÓN			
27	01.0001.0108	1	VITE	SCREW	VIS	SCHRAUBE	TORNILLO			
28	639395	1	KIT GUARNIZIONI	JOINT KIT	KIT DE JOINT	DICHTUNG-KIT	KIT JUNTAS	◆		
29	01.0031.0298	1	RONDELLA	WASHER	RONDELLE	SCHEIBE	ARANDELA			
30	01.0023.0053	1	DADO	NUT	ECROU	MUTTER	TUERCA			

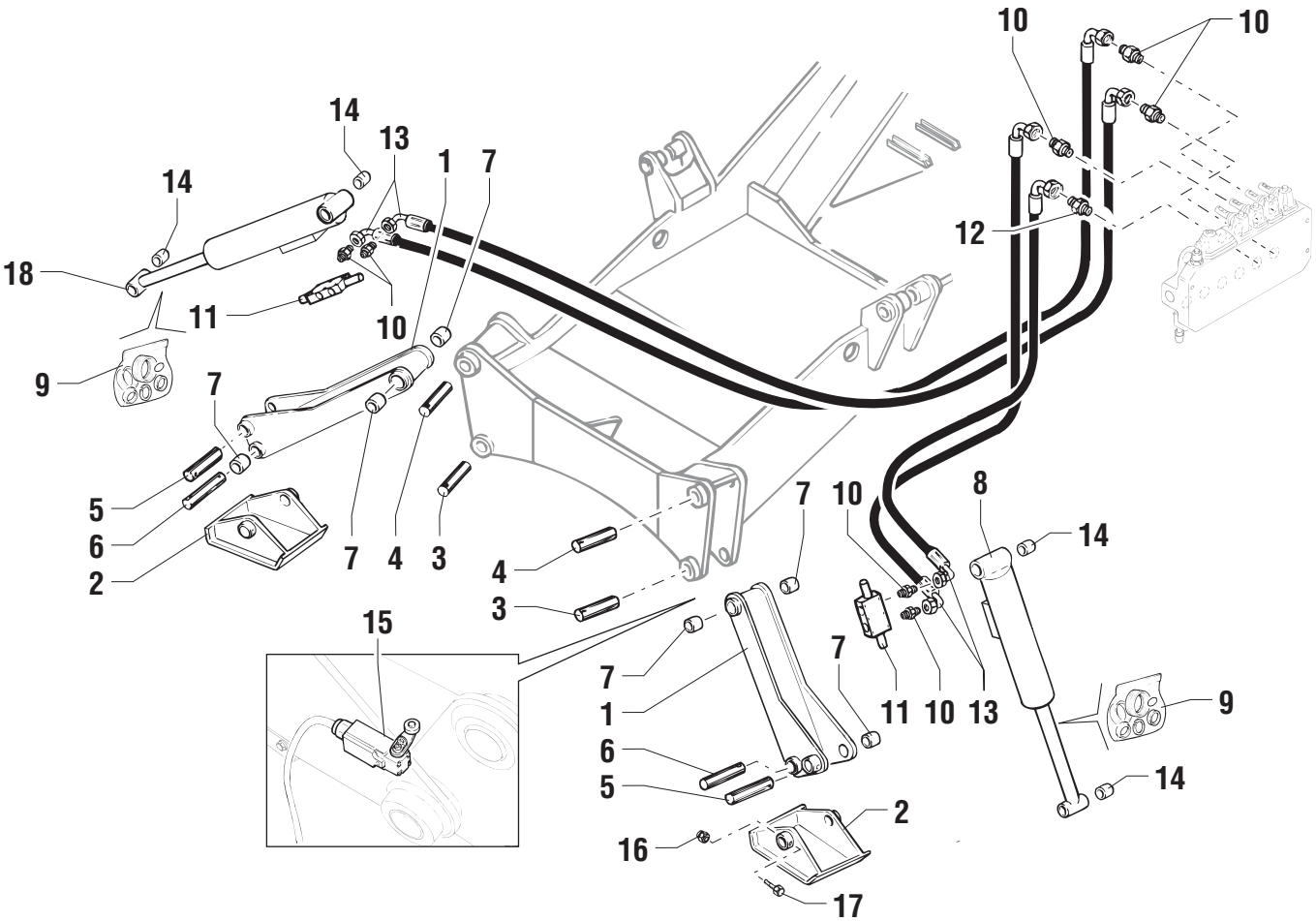
10
10
14
13
1
7
14
18
11
10
9
7
5
6
2
7
4
3
4
3
15
7
1
6
5
16
17
2
7
10
8
14
7
11
10
13
9
14

POS.	CODICE	Q.tà	DENOMINAZIONE	*DESCRIPTION*	*DESIGNATION*	*BENENNUNG*	*DENOMINACIONES*	NOTE Ⓐ	Ⓑ	Ⓒ
1	51.0500.0600	2	STABILIZZATORE	STABILIZER	STABILISATEUR	ABSTÜTZUNG	ESTABILIZADOR			
2	51.0500.0100	2	CIABATTA	ROAD PAD	PROTECTION EN ACIER	SCHUTZKAPPE	PATIN DE ORUGA			
3	54.0000.0006	2	PERNO	PIN	PIVOT	BOLZEN	PERNO			
4	54.0000.0008	2	PERNO	PIN	PIVOT	BOLZEN	PERNO			
5	54.0000.0009	2	PERNO	PIN	PIVOT	BOLZEN	PERNO			
6	54.0000.0006	2	PERNO	PIN	PIVOT	BOLZEN	PERNO			
7	09.0801.0002	8	BOCCOLA	BUSHING	DOUILLE	BÜCHSE	CASQUILLO			
8	53.0800.0500	1	CILINDRO SX	CYLINDER	CYLINDER	ZYLINDER	CILINDRO			
9	637452	2	KIT GUARNIZIONI	JOINT KIT	KIT DE JOINT	DICHTUNG-KIT	KIT JUNTAS	◆		
10	04.0601.0017	7	RACCORDO	PIPE FITTING	RACCORD DE TUYAU	ROHRVERBINDUNG	CONEXIÓN			
11	04.4239.0007	2	VALVOLA	VALVE	SOUPAPE	VENTIL	VALVULA			
12	04.0601.0004	1	RACCORDO	PIPE FITTING	RACCORD DE TUYAU	ROHRVERBINDUNG	CONEXIÓN			
13	04.0603.0006	4	TUBO FLESSIBILE	FLEXIBLE HOSE	TUYAU SOUPLE	SOUPLESCHLAUCH	TUBO FLEXIBLE			
14	09.0801.0000	4	BOCCOLA	BUSHING	DOUILLE	BÜCHSE	CASQUILLO			
15	56.0012.0009	2	SENSORE	PROXIMITY SWITCH	CAPTEUR	SENSOR	SENSOR			
16	01.0023.0055	2	DADO	NUT	ECROU	MUTTER	TUERCA			
17	01.0001.0308	2	VITE	SCREW	VIS	SCHRAUBE	TORNILLO			
18	53.0800.0400	1	CILINDRO DX	CYLINDER	CYLINDER	ZYLINDER	CILINDRO			

OPZIONALE

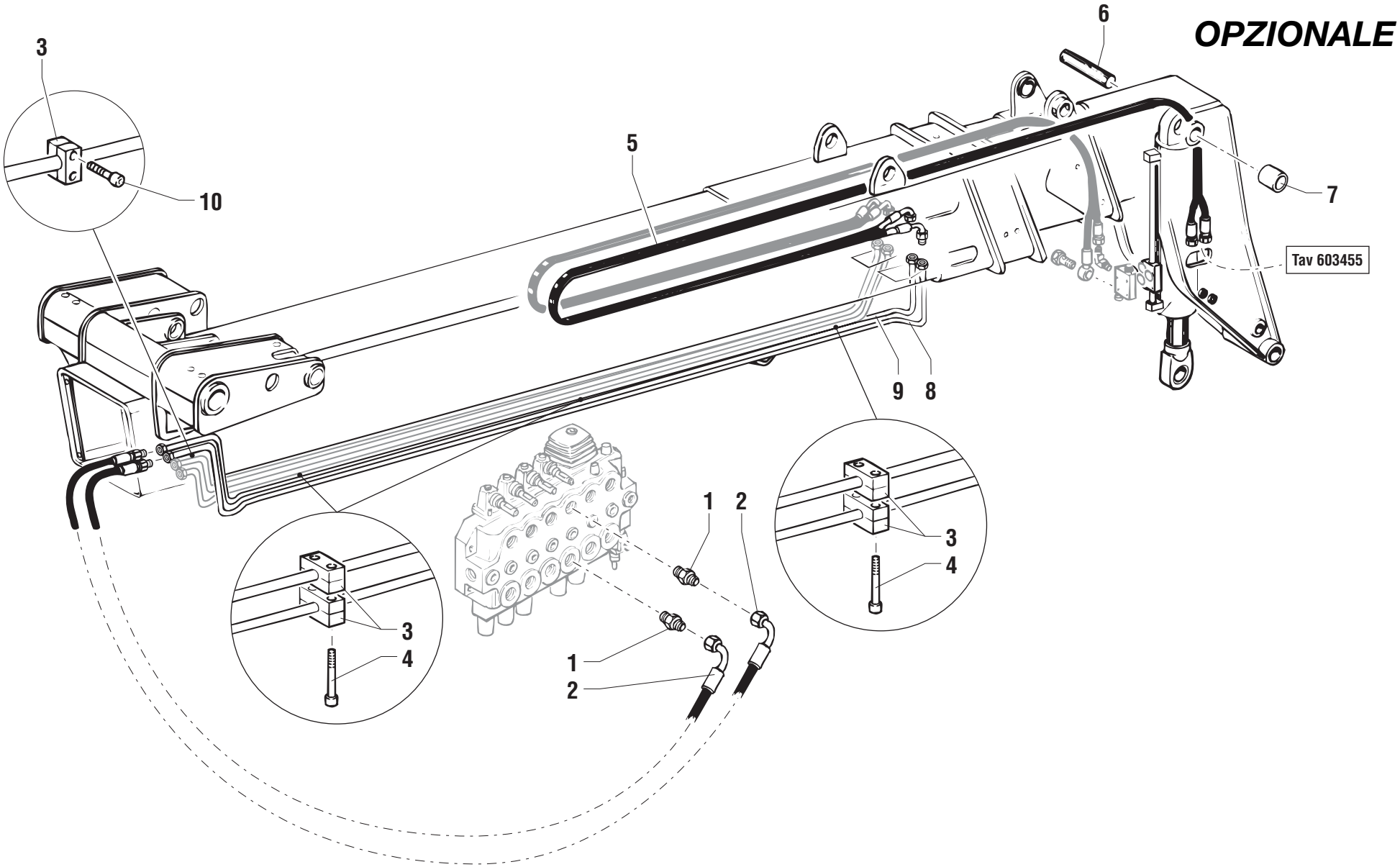

POS.	CODICE	Q.tà	DENOMINAZIONE	*DESCRIPTION*	*DESIGNATION*	*BENENNUNG*	*DENOMINACIONES*	NOTE Ⓐ	Ⓑ	Ⓒ
1	04.0601.0004	2	RACCORDO	PIPE FITTING	RACCORD DE TUYAU	ROHRVERBINDUNG	CONEXIÓN			
2	04.0603.0113	2	TUBO FLESSIBILE	FLEXIBLE HOSE	TUYAU SOUPLE	SOUPLESCHLAUCH	TUBO FLEXIBLE			
3	09.0803.0043	10	FERMATUBO	RETAINER PIPE	ARRET TUBE	HALTERUNG ROHR	RETEN TUBO			
4	01.0003.0157	6	VITE	SCREW	VIS	SCHRAUBE	TORNILLO			
5	04.0603.0111	1	TUBO FLESSIBILE	FLEXIBLE HOSE	TUYAU SOUPLE	SOUPLESCHLAUCH	TUBO FLEXIBLE			
6	54.0000.0001	1	PERNO	PIN	PIVOT	BOLZEN	PERNO			
7	640591	1	BOCCOLA	BUSHING	DOUILLE	BÜCHSE	CASQUILLO			
8	53.3400.9600	1	TUBO RIGIDO	PIPE	TUBE RIGIDE	STARRES ROHR	TUBO RIGIDO			
9	53.3400.9500	1	TUBO RIGIDO	PIPE	TUBE RIGIDE	STARRES ROHR	TUBO RIGIDO			
10	01.0003.0164	8	VITE	SCREW	VIS	SCHRAUBE	TORNILLO	◆		

MOTORE ASPIRATO

ASPIRATED ENGINE - MOTEUR ASPIRE
SAUGMOTOR - MOTOR ASPIRADO

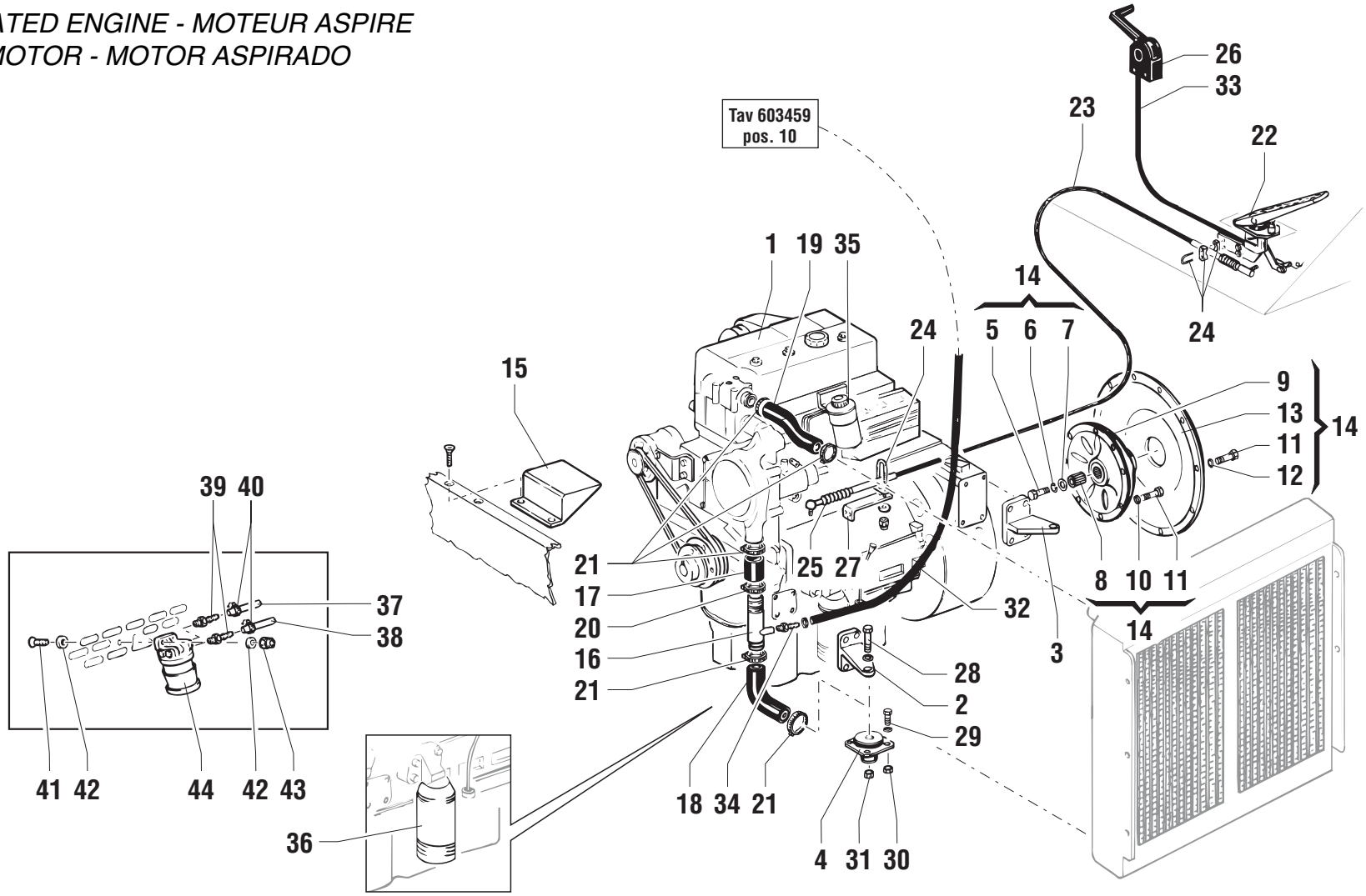

POS.	CODICE	Q.tà	DENOMINAZIONE	*DESCRIPTION*	*DESIGNATION*	*BENENNUNG*	*DENOMINACIONES*	NOTE Ⓐ	Ⓑ	Ⓒ
1	09.4601.0000	1	MOTORE DIESEL	DIESEL ENGINE	MOTEUR DIESEL	DIESEL MOTOR	MOTOR DIESEL			
2	51.0800.1500	2	SUPPORTO	SUPPORT	SUPPORT	LAGER	SOPORTE			
3	51.0800.1600	2	SUPPORTO	SUPPORT	SUPPORT	LAGER	SOPORTE			
4	09.4670.0003	4	ANTIVIBRANTE	INSULATOR	PIECE ANTIVIBRATILE	SCHWINGUNGSDÄMPFER	ANTIVIBRADOR	◆		
5	07.0713.0006	1	VITE	SCREW	VIS	SCHRAUBE	TORNILLO			
6	07.0713.0005	1	RONDELLA ELASTICA	SPRING WASHER	RONDELLE ELASTIQUE	FEDERSCHEIBE	ARANDELA ELASTICA			
7	07.0713.0007	1	RONDELLA PIANA	PLAIN WASHER	RONDELLE PLANE	ABSTANDSRING	ARANDELA LLANA			
8	638744	1	MOZZO	HUB	MOYEU	NABE	CUBO			
9	638748	1	GIUNTO ELASTICO	ELASTIC JOINT	JOINT ELASTIQUE	ELASTISCHE KUPPLUNG	JUNTA ELASTICA			
10	07.0713.0008	8	RONDELLA	WASHER	RONDELLE	SCHEIBE	ARANDELA			
11	07.0713.0024	20	VITE	SCREW	VIS	SCHRAUBE	TORNILLO			
12	07.0713.0009	12	RONDELLA ELASTICA	SPRING WASHER	RONDELLE ELASTIQUE	FEDERSCHEIBE	ARANDELA ELASTICA			
13	638747	1	CAMPANA	PROTECTION	CLOCHE	GLOCKE	CAMPANA			
14	09.0804.0000	1	PREDISPOSIZIONE VOLANO	HANDWHEEL ARRANGEMENT	PREDISPOSITION VOLANT	EINRICHTUNG SCHWUNGRAD	PREDISPOSICIÓN VOLANTE			
15	51.0900.8900	1	PROTEZIONE	GUARD	PROTECTION	SCHUTZ	PROTECCION			
16	53.3000.5800	1	COLLETTORE	MANIFOLD	COLLECTEUR	SAMMLER	COLECTOR			
17	09.0805.0030	1	TUBO GOMMA	RUBBER HOSE	TUYAU EN CAUTCHOUC	GUMMISCHLAUCH	TUBO DE GOMA			
18	09.0805.0005	1	MANICOTTO	SLEEVE	MANCHON	MUFFE	MANGA			
19	09.0805.0037	1	MANICOTTO	SLEEVE	MANCHON	MUFFE	MANGA			
20	04.0227.0067	2	FASCETTA	CLAMP	COLLIER	KLEMMSCHELLE	ABRAZADERA			
21	04.0227.0058	4	FASCETTA	CLAMP	COLLIER	KLEMMSCHELLE	ABRAZADERA			
22	09.4656.0000	1	PEDALE	PEDAL	PEDALE	PEDAL	PEDAL	◆		
23	09.4645.0000	1	CAVO ACCELERATORE	GAS CABLE	CABLE ACCELERATEUR	GASKABEL	CABLE ACELERADOR	◆		
24	09.0803.0007	2	MORSETTO	CLAMP	ETAU	KLEMME	BORNE			
25	09.0803.0008	1	SNODO	ARTICULATION	ARTICULATION	GELENK	ARTICULACION			
26	09.4655.0000	1	LEVA	LEVER	LEVIER	HEBEL	PALANCA	◆		
27	51.0800.1800	1	STAFFA	BRACKET	ETRIER	BUEGEL	ESTRIBO			
28	01.4001.0012	4	VITE	SCREW	VIS	SCHRAUBE	TORNILLO			
29	01.0001.0357	16	VITE	SCREW	VIS	SCHRAUBE	TORNILLO			
30	01.0023.0055	16	DADO	NUT	ECROU	MUTTER	TUERCA			
31	01.0023.0057	4	DADO	NUT	ECROU	MUTTER	TUERCA			
32	09.0805.0036	1,6	TUBO GOMMA	RUBBER HOSE	TUYAU EN CAUTCHOUC	GUMMISCHLAUCH	TUBO DE GOMA			
33	09.4645.0003	1	CORDA LEVA ACCELERATORE	GAS LEVER CORD	CORDE LEVIER ACCELERATEUR	KABEL HANDGASHEBEL	CABLE PALANCA ACELERADOR	◆		
34	09.0806.0029	1	RACCORDO	PIPE FITTING	RACCORD DE TUYAU	ROHRVERBINDUNG	CONEXIÓN			
35	07.0700.0010	1	FILTRO GASOLIO	DIESEL OIL FILTER	FILTRE A GAS-OIL	DIESELÖLFILTER	FILTRO GASÓLEO	◆		

MOTORE ASPIRATO

ASPIRATED ENGINE - MOTEUR ASPIRE
SAUGMOTOR - MOTOR ASPIRADO

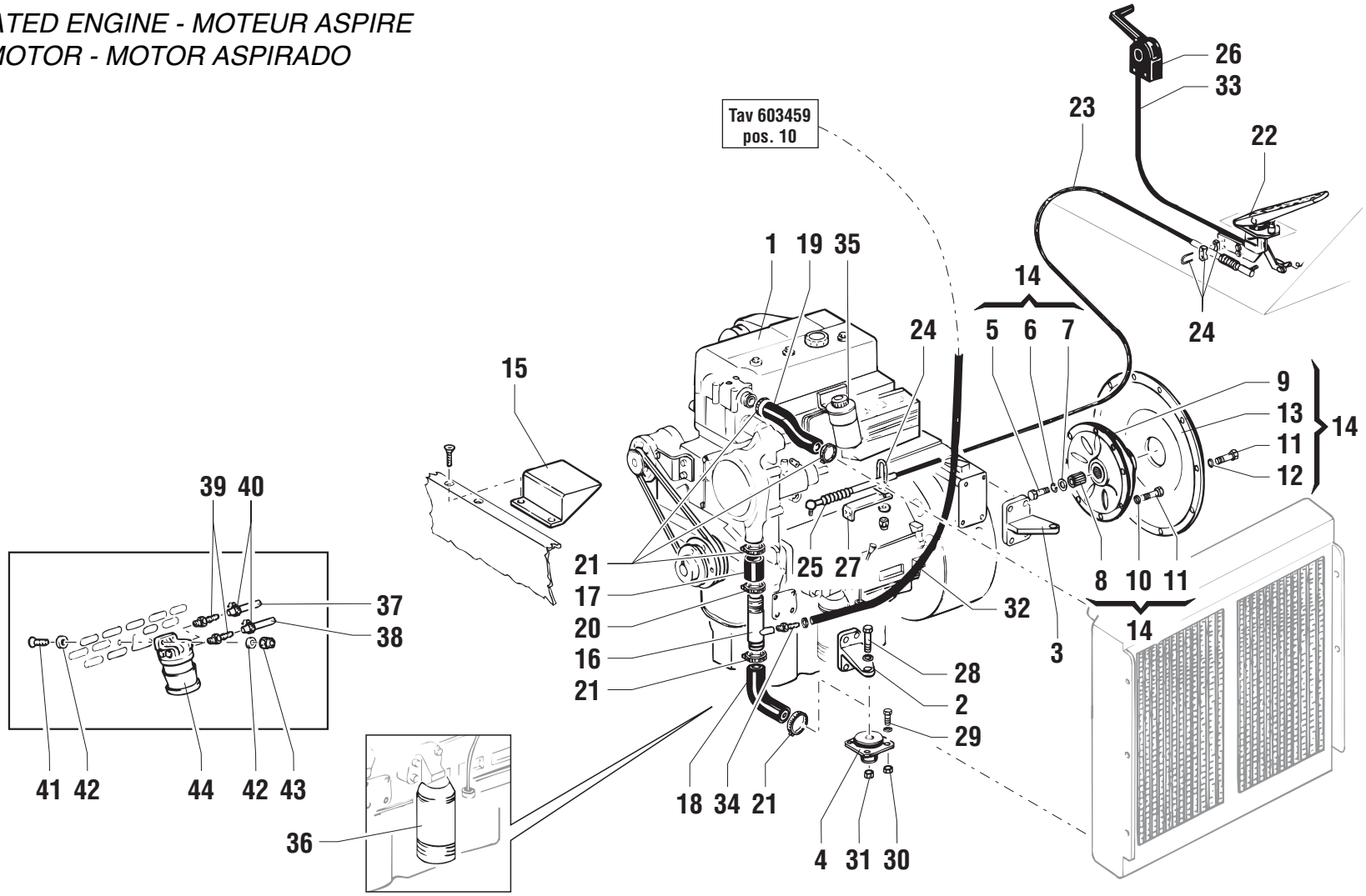

POS.	CODICE	Q.tà	DENOMINAZIONE	*DESCRIPTION*	*DESIGNATION*	*BENENNUNG*	*DENOMINACIONES*	NOTE Ⓐ	Ⓑ	Ⓒ
36	07.0700.0009	1	FILTRO OLIO	OIL FILTER	FILTRE A HUILE	ÖLFILTER	FILTRO ACEITE	◆		
37	09.0805.0000	0,6	TUBO GOMMA	RUBBER HOSE	TUYAU EN CAUTCHOUC	GUMMISCHLAUCH	TUBO DE GOMA			
38	09.0805.0000	3,5	TUBO GOMMA	RUBBER HOSE	TUYAU EN CAUTCHOUC	GUMMISCHLAUCH	TUBO DE GOMA			
39	07.4501.0034	2	RACCORDO	PIPE FITTING	RACCORD DE TUYAU	ROHRVERBINDUNG	CONEXIÓN			
40	04.0227.0051	2	FASCETTA	CLAMP	COLLIER	KLEMMSCHELLE	ABRAZADERA			
41	01.4006.0007	2	VITE	SCREW	VIS	SCHRAUBE	TORNILLO			
42	01.0031.0055	4	RONDELLA	WASHER	RONDELLE	SCHEIBE	ARANDELA			
43	01.0023.0054	2	DADO	NUT	ECROU	MUTTER	TUERCA			
44	07.4501.0032	1	DECANTATORE	DECANTER	DECANTEUR	SCHWEREABSCHEIDER	ASENTADOR	◆		

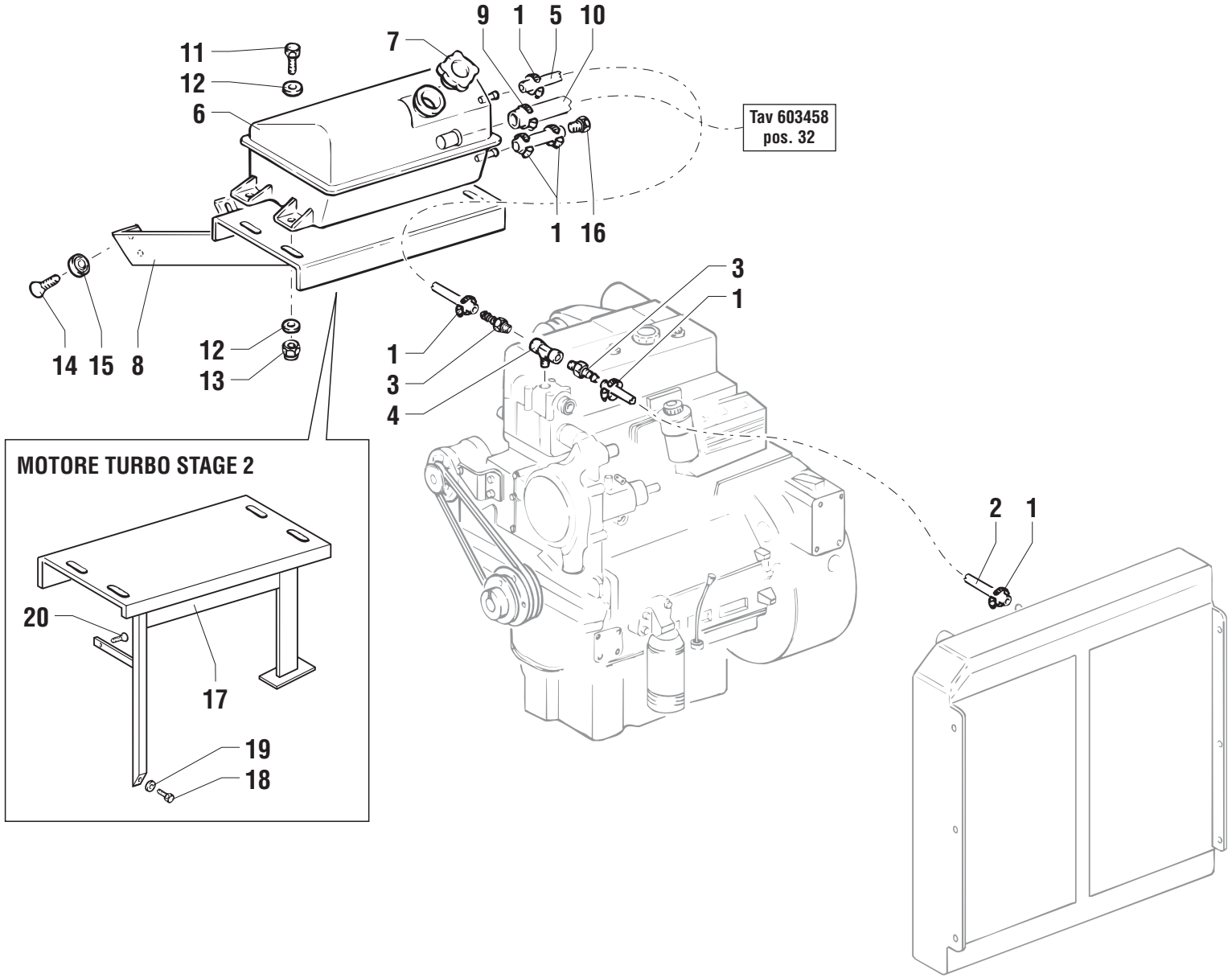
9
1
5
10
7
11
12
6
Tav 603458
pos. 32
1
16
3
1
14
15
8
12
13
1
3
4
MOTORE TURBO STAGE 2
20
17
19
18
2
1

POS.	CODICE	Q.tà	DENOMINAZIONE	*DESCRIPTION*	*DESIGNATION*	*BENENNUNG*	*DENOMINACIONES*	NOTE Ⓐ	Ⓑ	Ⓒ
1	04.0227.0051	6	FASCETTA	CLAMP	COLLIER	KLEMMSCHELLE	ABRAZADERA			
2	09.0805.0000	1	TUBO GOMMA	RUBBER HOSE	TUYAU EN CAUTCHOUC	GUMMISCHLAUCH	TUBO DE GOMA			
3	09.0806.0008	2	RACCORDO	PIPE FITTING	RACCORD DE TUYAU	ROHRVERBINDUNG	CONEXIÓN			
4	09.0806.0007	1	RACCORDO	PIPE FITTING	RACCORD DE TUYAU	ROHRVERBINDUNG	CONEXIÓN			
5	09.0806.0006	1	TUBO GOMMA	RUBBER HOSE	TUYAU EN CAUTCHOUC	GUMMISCHLAUCH	TUBO DE GOMA			
6	09.4605.0005	1	SERBATOIO	TANK	RESERVOIR	TANK	TANQUE			
7	09.4605.0006	1	TAPPO	PLUG	BOUCHON	STOPFEN	TAPÓN			
8	51.0803.6000	1	SUPPORTO	SUPPORT	SUPPORT	LAGER	SOPORTE			
9	04.0227.0068	1	FASCETTA	CLAMP	COLLIER	KLEMMSCHELLE	ABRAZADERA			
10			603458 pos.32						☞	
11	01.0001.0158	4	VITE	SCREW	VIS	SCHRAUBE	TORNILLO			
12	01.0031.0054	8	RONDELLA ELASTICA	SPRING WASHER	RONDELLE ELASTIQUE	FEDERSCHEIBE	ARANDELA ELASTICA			
13	01.0023.0053	4	DADO	NUT	ECROU	MUTTER	TUERCA			
14	01.4006.0004	4	VITE	SCREW	VIS	SCHRAUBE	TORNILLO			
15	01.0031.0055	4	RONDELLA	WASHER	RONDELLE	SCHEIBE	ARANDELA			
16	01.0001.0254	1	VITE	SCREW	VIS	SCHRAUBE	TORNILLO			
17	51.0805.5700	1	SUPPORTO	SUPPORT	SUPPORT	LAGER	SOPORTE			
18	01.0001.1465	3	VITE	SCREW	VIS	SCHRAUBE	TORNILLO			
19	01.0031.0055	3	RONDELLA	WASHER	RONDELLE	SCHEIBE	ARANDELA			
20	01.0003.0155	1	VITE	SCREW	VIS	SCHRAUBE	TORNILLO			

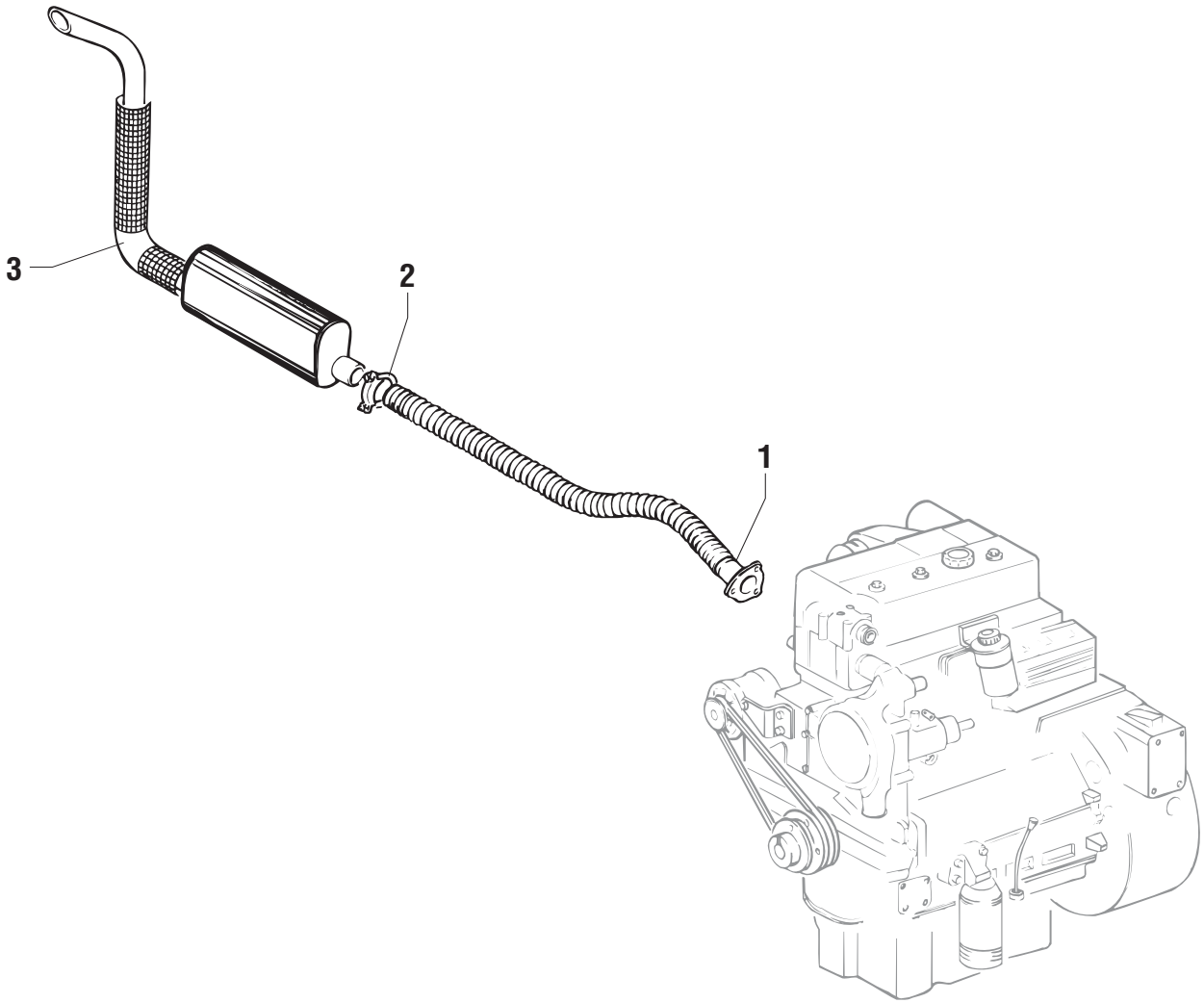
3
2
1

POS.	CODICE	Q.tà	DENOMINAZIONE	*DESCRIPTION*	*DESIGNATION*	*BENENNUNG*	*DENOMINACIONES*	NOTE Ⓐ	Ⓑ	Ⓒ
1	53.3000.8100	1	COLLETTORE	MANIFOLD	COLLECTEUR	SAMMLER	COLECTOR			
2	09.0803.0110	1	FASCETTA	CLAMP	COLLIER	KLEMMSCHELLE	ABRAZADERA			
3	53.3100.0023	1	MARMITTA	EXAUST MUFFLER	POT D'ECHAPPEMENT	AUSPUFF	SILENCIOSO			

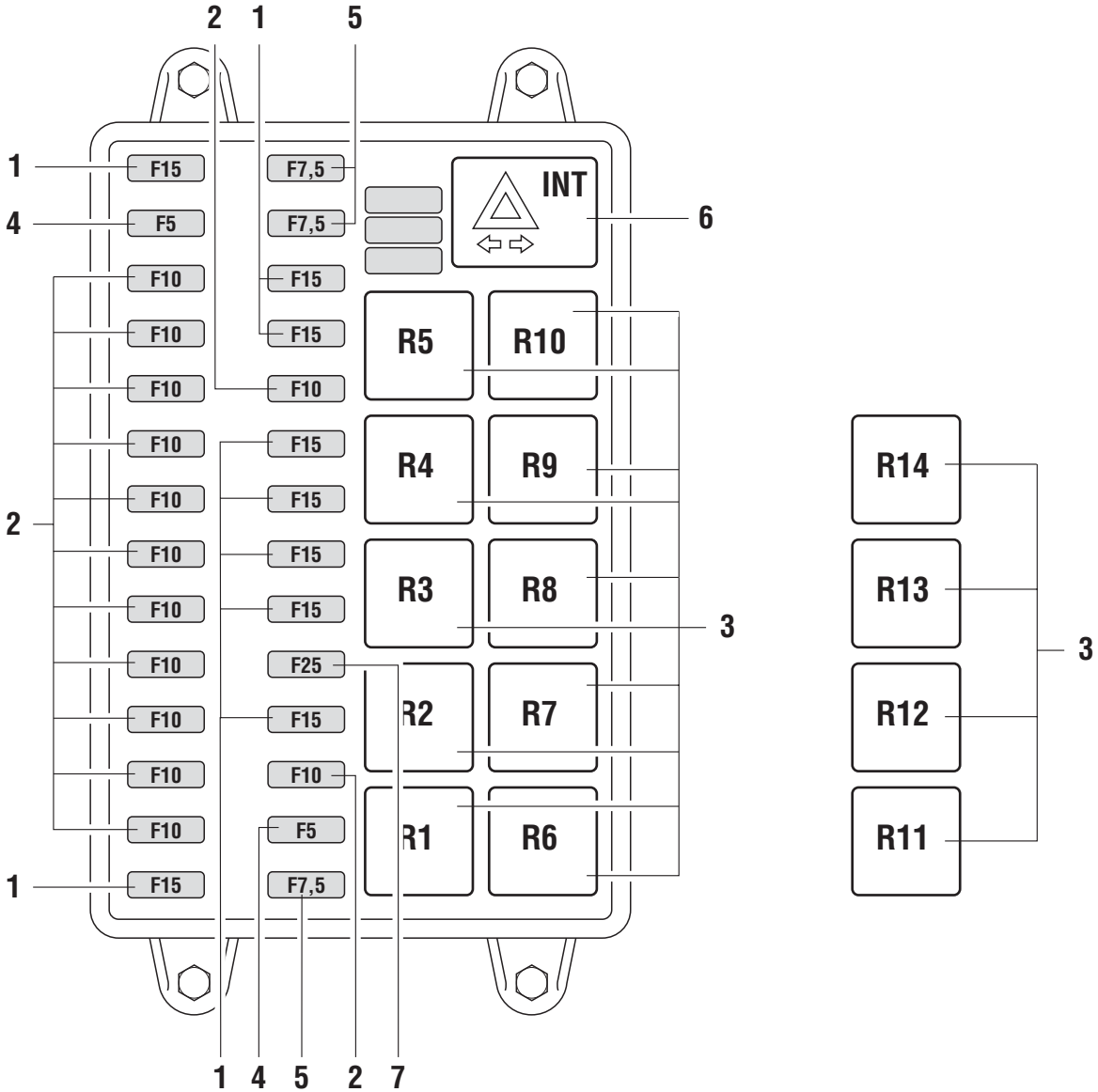
2 1 5
1
4
2
1
F15
F5
F10
F10
F10
F10
F10
F10
F10
F10
F10
F10
F10
F15
F7,5
F7,5
F15
F15
F10
F15
F15
F15
F15
F15
F25
F15
F10
F5
F7,5
INT
6
R5
R10
R4
R9
R3
R8
R2
R7
R1
R6
3
R14
R13
R12
R11
3
1 4 5 2 7

POS.	CODICE	Q.tà	DENOMINAZIONE	*DESCRIPTION*	*DESIGNATION*	*BENENNUNG*	*DENOMINACIONES*	NOTE Ⓐ	Ⓑ	Ⓒ
1	634973	9	FUSIBILE 15 A	FUSE	FUSIBLE	SICHERUNG	FUSIBLE	◆		
2	07.0703.0079	13	FUSIBILE 10 A	FUSE	FUSIBLE	SICHERUNG	FUSIBLE	◆		
3	07.0703.0067	14	RELE’	RELAY	RELAIS	RELAIS	RELÉ	◆		
4	07.0703.0080	2	FUSIBILE 5 A	FUSE	FUSIBLE	SICHERUNG	FUSIBLE	◆		
5	07.0703.0078	3	FUSIBILE 7,5 A	FUSE	FUSIBLE	SICHERUNG	FUSIBLE	◆		
6	641149	1	RELE’	RELAY	RELAIS	RELAIS	RELÉ	◆		
7	07.0703.0071	1	FUSIBILE 25 A	FUSE	FUSIBLE	SICHERUNG	FUSIBLE	◆		

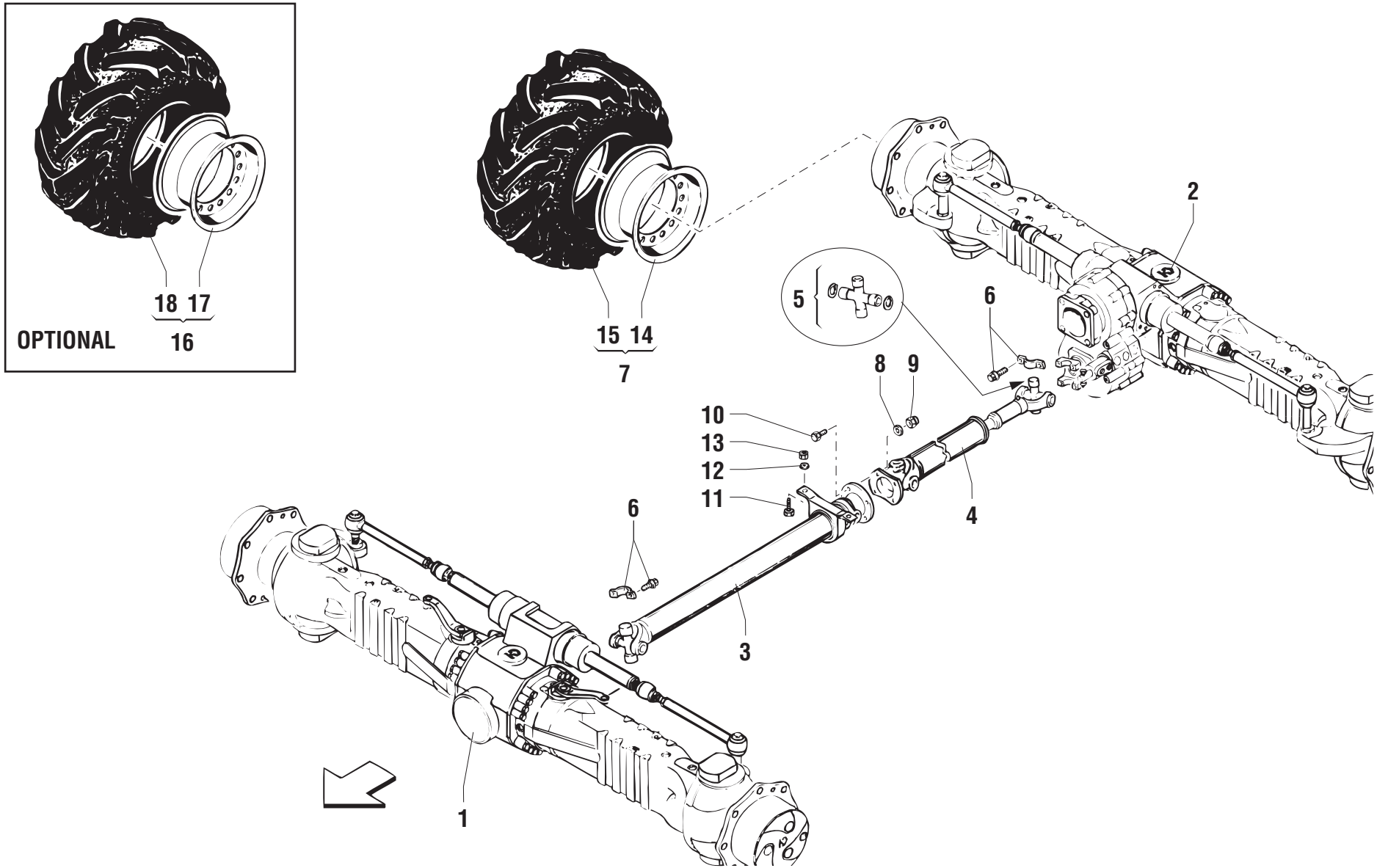
18 17
16
OPTIONAL
15 14
7
5
6
2
8
9
10
13
12
11
6
4
3
1

POS.	CODICE	Q.tà	DENOMINAZIONE	*DESCRIPTION*	*DESIGNATION*	*BENENNUNG*	*DENOMINACIONES*	NOTE Ⓐ	Ⓑ	Ⓒ
1	09.4632.0028	1	ASSALE STERZANTE	STEERING AXLE	ESSIEU BRAQUANT	LENKACHSE	EJE DE DIRECCIÓN			
2	09.4632.0027	1	ASSALE STERZANTE	STEERING AXLE	ESSIEU BRAQUANT	LENKACHSE	EJE DE DIRECCIÓN			
3	09.4635.0024	1	ALBERO CARDANICO	CARDAN SHAFT	ARBRE CARDAN	KARDANWELLE	ARBOL CARDANICO			
4	09.4635.0019	1	ALBERO CARDANICO	CARDAN SHAFT	ARBRE CARDAN	KARDANWELLE	ARBOL CARDANICO			
5	641156	4	CROCIERA	STAR WHEEL	CROISILLON	VERSPANNUNG	CRUCETA	◆		
6	09.4635.0032	4	KIT MONTAGGIO CARDANO	CARDAN JOINT ASSEMBLY KIT	JEU D'ASSEMBLAGE CARDAN	EINBAUSATZ KREUZGELENK	CONJUNTO DE MONTAJE JUNTA CARDANICA	◆		
7	55.0403.0000	4	RUOTA 20"	WHEEL	ROUE	RAD	RUEDA	◆		
8	01.0031.0057	4	RONDELLA PIANA	PLAIN WASHER	RONDELLE PLANE	ABSTANDSRING	ARANDELA LLANA			
9	01.0023.0056	4	DADO	NUT	ECROU	MUTTER	TUERCA			
10	01.4001.0011	4	VITE	SCREW	VIS	SCHRAUBE	TORNILLO			
11	01.0001.0405	2	VITE	SCREW	VIS	SCHRAUBE	TORNILLO			
12	01.0031.0057	4	RONDELLA PIANA	PLAIN WASHER	RONDELLE PLANE	ABSTANDSRING	ARANDELA LLANA			
13	01.0023.0056	2	DADO	NUT	ECROU	MUTTER	TUERCA			
14	09.4629.0000	4	CERCHIO 20"	RIM	JANTE	FELGE	LLANTA			
15	09.4627.0000	4	PNEUMATICO 20"	TYRE	PNEU	PNEUMATIK	NEUMATICO			
16	55.0403.0021	4	RUOTA 24"	WHEEL	ROUE	RAD	RUEDA	◆		
17	09.4629.0003	4	CERCHIO 24"	RIM	JANTE	FELGE	LLANTA			
18	09.4627.0009	4	PNEUMATICO 24"	TYRE	PNEU	PNEUMATIK	NEUMATICO			

MOTORE TURBO STAGE 2

TURBOCHARGED ENGINE - MOTEUR TURBO
TURBO MOTOR - MOTOR TURBO

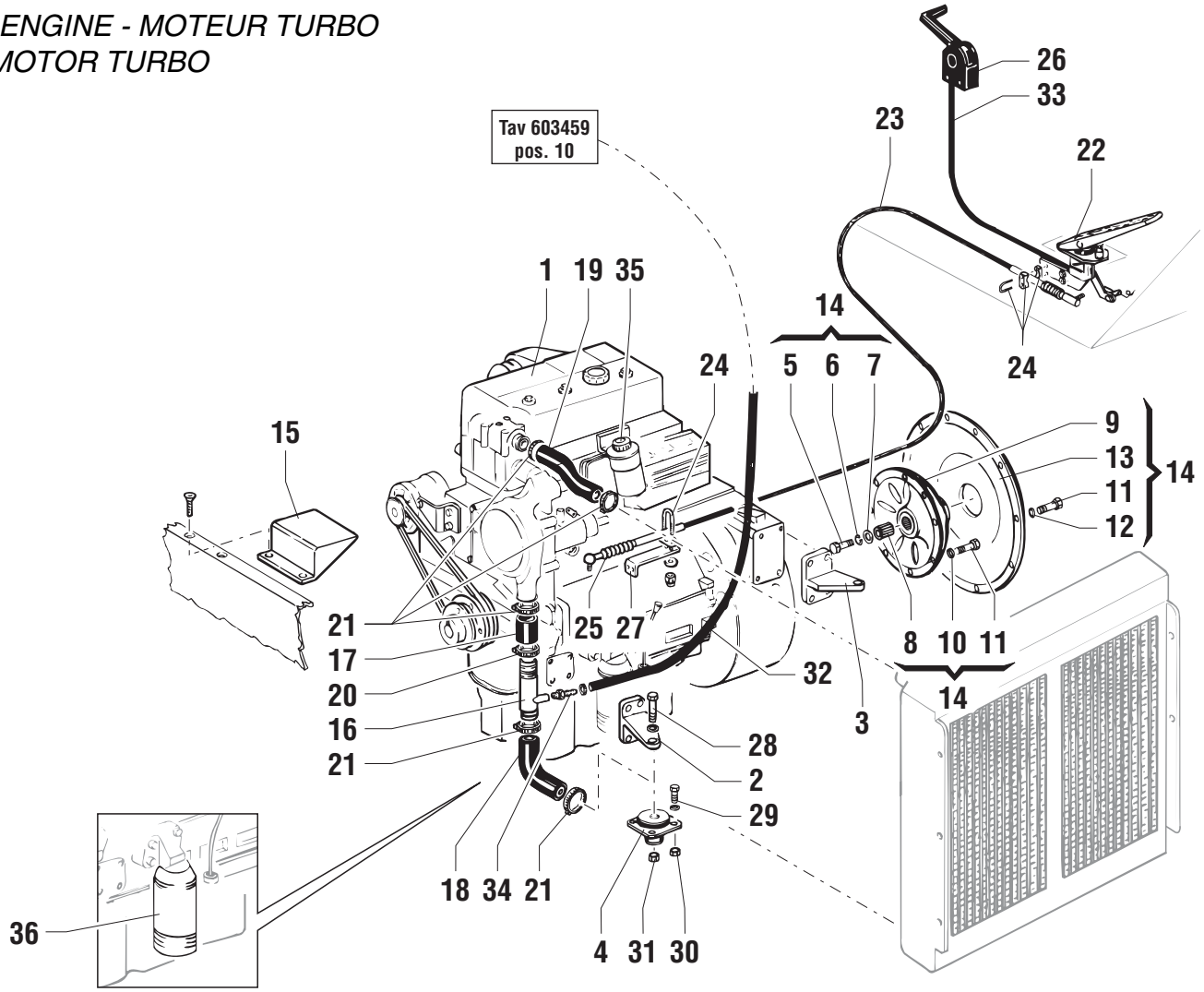

POS.	CODICE	Q.tà	DENOMINAZIONE	*DESCRIPTION*	*DESIGNATION*	*BENENNUNG*	*DENOMINACIONES*	NOTE Ⓐ	Ⓑ	Ⓒ
1	09.4601.0014	1	MOTORE DIESEL	DIESEL ENGINE	MOTEUR DIESEL	DIESEL MOTOR	MOTOR DIESEL			
2	51.0800.1500	2	SUPPORTO	SUPPORT	SUPPORT	LAGER	SOPORTE			
3	51.0800.1600	2	SUPPORTO	SUPPORT	SUPPORT	LAGER	SOPORTE			
4	09.4670.0003	4	ANTIVIBRANTE	INSULATOR	PIECE ANTIVIBRATILE	SCHWINGUNGSDÄMPFER	ANTIVIBRADOR	◆		
5	07.0713.0006	1	VITE	SCREW	VIS	SCHRAUBE	TORNILLO			
6	07.0713.0005	1	RONDELLA ELASTICA	SPRING WASHER	RONDELLE ELASTIQUE	FEDERSCHEIBE	ARANDELA ELASTICA			
7	07.0713.0007	1	RONDELLA PIANA	PLAIN WASHER	RONDELLE PLANE	ABSTANDSRING	ARANDELA LLANA			
8	638744	1	MOZZO	HUB	MOYEU	NABE	CUBO			
9	638748	1	GIUNTO ELASTICO	ELASTIC JOINT	JOINT ELASTIQUE	ELASTISCHE KUPPLUNG	JUNTA ELASTICA			
10	07.0713.0008	8	RONDELLA	WASHER	RONDELLE	SCHEIBE	ARANDELA			
11	07.0713.0024	20	VITE	SCREW	VIS	SCHRAUBE	TORNILLO			
12	07.0713.0009	12	RONDELLA ELASTICA	SPRING WASHER	RONDELLE ELASTIQUE	FEDERSCHEIBE	ARANDELA ELASTICA			
13	638747	1	CAMPANA	PROTECTION	CLOCHE	GLOCKE	CAMPANA			
14	09.0804.0000	1	PREDISPOSIZIONE VOLANO	HANDWHEEL ARRANGEMENT	PREDISPOSITION VOLANT	EINRICHTUNG SCHWUNGRAD	PREDISPOSICIÓN VOLANTE			
15	51.0901.5000	1	PROTEZIONE	GUARD	PROTECTION	SCHUTZ	PROTECCION			
16	53.3000.5800	1	COLLETTORE	MANIFOLD	COLLECTEUR	SAMMLER	COLECTOR			
17	09.0805.0030	1	TUBO GOMMA	RUBBER HOSE	TUYAU EN CAUTCHOUC	GUMMISCHLAUCH	TUBO DE GOMA			
18	09.0805.0005	1	MANICOTTO	SLEEVE	MANCHON	MUFFE	MANGA			
19	09.0805.0037	1	MANICOTTO	SLEEVE	MANCHON	MUFFE	MANGA			
20	04.0227.0067	2	FASCETTA	CLAMP	COLLIER	KLEMMSCHELLE	ABRAZADERA			
21	04.0227.0058	4	FASCETTA	CLAMP	COLLIER	KLEMMSCHELLE	ABRAZADERA			
22	09.4656.0000	1	PEDALE	PEDAL	PEDALE	PEDAL	PEDAL	◆		
23	09.4645.0000	1	CAVO ACCELERATORE	GAS CABLE	CABLE ACCELERATEUR	GASKABEL	CABLE ACELERADOR	◆		
24	09.0803.0007	2	MORSETTO	CLAMP	ETAU	KLEMME	BORNE			
25	09.0803.0008	1	SNODO	ARTICULATION	ARTICULATION	GELENK	ARTICULACION			
26	09.4655.0000	1	LEVA	LEVER	LEVIER	HEBEL	PALANCA	◆		
27	51.0800.1800	1	STAFFA	BRACKET	ETRIER	BUEGEL	ESTRIBO			
28	01.4001.0012	4	VITE	SCREW	VIS	SCHRAUBE	TORNILLO			
29	01.0001.0357	16	VITE	SCREW	VIS	SCHRAUBE	TORNILLO			
30	01.0023.0055	16	DADO	NUT	ECROU	MUTTER	TUERCA			
31	01.0023.0057	4	DADO	NUT	ECROU	MUTTER	TUERCA			
32	09.0805.0036	1,6	TUBO GOMMA	RUBBER HOSE	TUYAU EN CAUTCHOUC	GUMMISCHLAUCH	TUBO DE GOMA			
33	09.4645.0003	1	CORDA LEVA ACCELERATORE	GAS LEVER CORD	CORDE LEVIER ACCELERATEUR	KABEL HANDGASHEBEL	CABLE PALANCA ACELERADOR	◆		
34	09.0806.0029	1	RACCORDO	PIPE FITTING	RACCORD DE TUYAU	ROHRVERBINDUNG	CONEXIÓN			
35	07.4501.0057	1	FILTRO GASOLIO	DIESEL OIL FILTER	FILTRE A GAS-OIL	DIESELÖLFILTER	FILTRO GASÓLEO	◆		

MOTORE TURBO STAGE 2

TURBOCHARGED ENGINE - MOTEUR TURBO
TURBO MOTOR - MOTOR TURBO

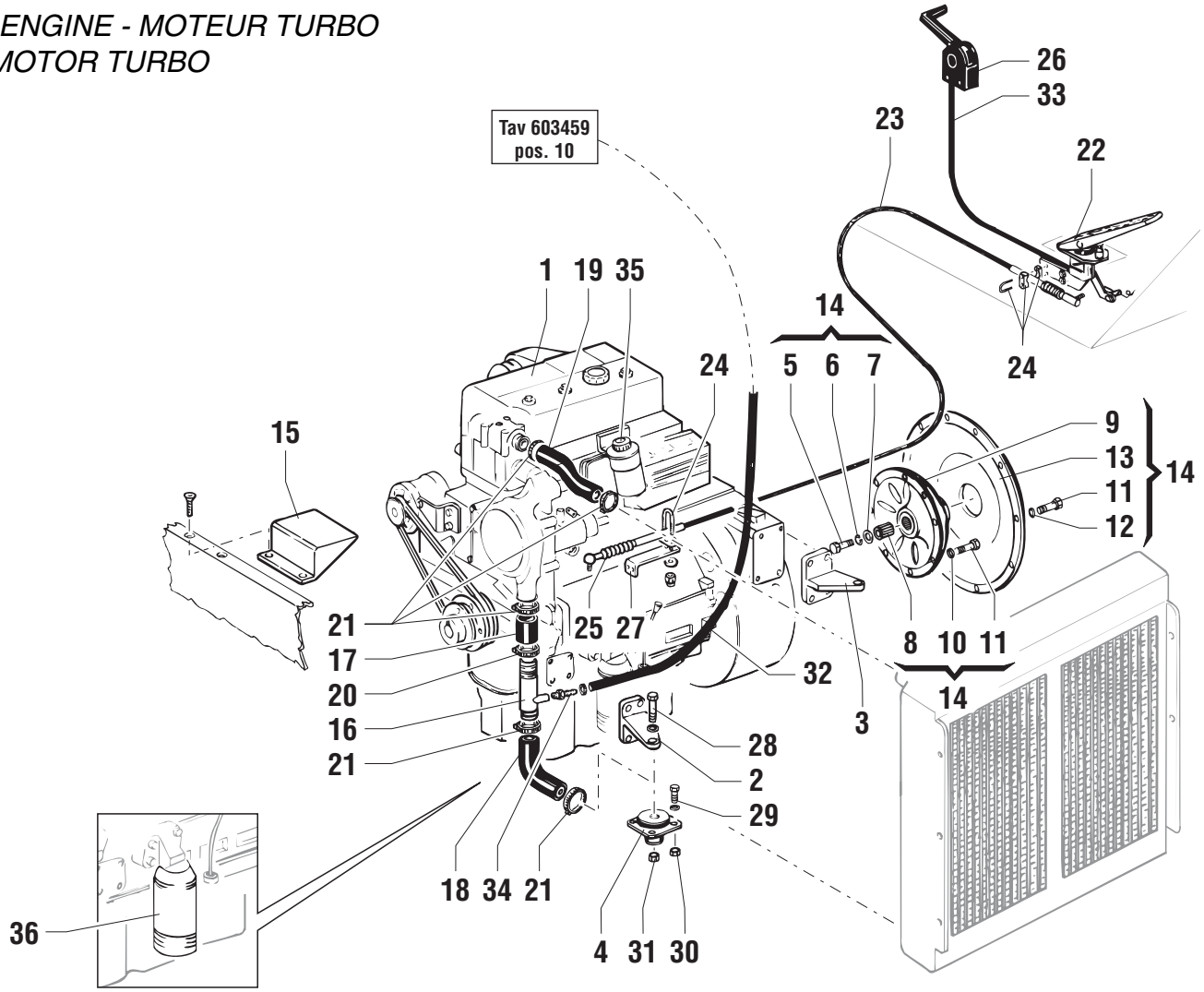

POS.	CODICE	Q.tà	DENOMINAZIONE	*DESCRIPTION*	*DESIGNATION*	*BENENNUNG*	*DENOMINACIONES*	NOTE Ⓐ	Ⓑ	Ⓒ
36	07.0700.0009	1	FILTRO OLIO	OIL FILTER	FILTRE A HUILE	ÖLFILTER	FILTRO ACEITE	◆		

Pagina lasciata intenzionalmente bianca
Intentionally blank page
Page laissée blanche intentionnellement
Absichtlich leer gelassene Seite
Página intencionalmente vacía

INDICE PROGRESSIVO DELLE TAVOLE RICAMBI
NUMERICAL INDEX OF ILLUSTRATIONS
INDEX PROGRESSIF DES TABLEAUX DES PIECES DE RECHANGE
NUMMERNVERZEICHNIS DER ERSATZTEIL-ÜBERSICHTEN
INDICE PROGRESIVO DE LAS TABLAS DE RECAMBIOS

Genie®

602751 - 1 **BRACCIO**
ARM
BRAS
ARM
BRAZO

603073 - 1 **DISPOSITIVI DI BLOCCAGGIO PER TRASPORTO**
TRANSPORT LOCKING DEVICES
DISPOSITIFS DE BLOCAGE POUR TRANSPORT
SPERRVORRICHTUNGEN FÜR TRANSPORT
DISPOSITIVOS DE BLOQUEO PARA TRANSPORTE

603081 - 1 **FORCHE**
FORKS
FOURCHES
GABEL
HORQUILLAS

603093 - 2 **GRUPPO POSTERIORE TELAIO**
REAR FRAME UNIT
GROUPE ARRIERE CHASSIS
HINTERE RAHMENGRUPPE
GRUPO TRASERO CHASIS

603099 - 0 **RISCALDATORE CABINA**
CAB HEATER
CHAUFFAGE CABINE
KABINENHEIZUNG
CALEFACIÓN CABINA

603254 - 1 **MOTORE DIESEL - FILTRO ARIA**
DIESEL ENGINE - AIR FILTER
MOTEUR DIESEL - FILTRE A AIR
DIESELMOTOR - LUFTFILTER
MOTOR DIESEL - FILTRO AIRE

603317 - 1 **SCATOLA DIFFERENZIALE**
DIFFERENTIAL CASE
CARTER DE DIFFERENTIEL
AUSGLEICHSGEHÄUSE
ALOJAMENTO DEL DIFERENCIAL

603318 - 0 **DIFFERENZIALE ANTERIORE**
FRONT DIFFERENTIAL GEAR
DIFFERENTIEL AVANT
VORDER DIFFERENTIAL
DIFERENCIAL DELANTERO

603319 - 1 **ASSALE STERZANTE**
STEERING AXLE
ASSIEU BRAQUANT
LENKACHSE
EJE DE DIRECCIÓN

603320 - 1 **FRENO**
BRAKE
FREIN
BRENSE
FRENO

603321 - 1 **CILINDRO STERZO**
STEERING CYLINDER
VERIN DIRECTION
ZYLINDER LENKUNG
CILINDRO DIRECCIÓN

603322 - 1 **SCATOLA DIFFERENZIALE**
DIFFERENTIAL CASE
CARTER DE DIFFERENTIEL
AUSGLEICHSGEHÄUSE
ALOJAMENTO DEL DIFERENCIAL

603323 - 1 **DIFFERENZIALE POSTERIORE**
REAR DIFFERENTIAL GEAR
DIFFERENTIEL ARRIERE
HINTEN DIFFERENTIAL
DIFFERENTIAL TRASERO

603324 - 0 **ASSALE STERZANTE**
STEERING AXLE
ASSIEU BRAQUANT
LENKACHSE
EJE DE DIRECCIÓN

603325 - 0 **CILINDRO STERZO**
STEERING CYLINDER
VERIN DIRECTION
ZYLINDER LENKUNG
CILINDRO DIRECCIÓN

603376 - 0 **TELAIO DX**
FRAME
CHASSIS
RAHMEN
BASTIDOR

603380 - 1 **CABINA - 1**
CAB
CABINE
KABINE
CABINA

603381 - 0 **CABINA - 2**
CAB
CABINE
KABINE
CABINA

603422 - 0 **IMPIANTO IDRAULICO - TRASMISSIONE**
HYDRAULIC SYSTEM - TRANSMISSION
SYSTEME HYDRAULIQUE - TRANSMISSION
HYDRAULISCHES SYSTEM - TRASMISSION
SISTEMA HIDRÁULICO - TRANSMISIÓN

603441 - 0 **CRUSCOTTO**
DASHBOARD
TABLEAU DE BORD
INSTRUMENTENBRETT
TABLERO DE MANDOS

603443 - 0 **IMPIANTO IDRAULICO - BRANDEGGIO**
HYDRAULIC SYSTEM - TILTING
SYSTEME HYDRAULIQUE - INCLINAISON
HYDRAULIKANLAGE - KIPPEN
INSTALACIÓN HIDRÁULICA - INCLINACIÓN

603444 - 0 **IMPIANTO IDRAULICO - EQUILIBRIO FORCHE**
HYDRAULIC SYSTEM - FORK BALANCING
SYSTEME HYDRAULIQUE - BALANCEMENT FOURCHES
HYDRAULIKANLAGE - GLEICHGEWICHT GABELN
INSTALACIÓN HIDRÁULICA - EQUILIBRIO HORQUILLAS

603445 - 0 **IMPIANTO IDRAULICO - SFILO BRACCIO**
HYDRAULIC SYSTEM - BOOM EXTENSION
SYSTEME HYDRAULIQUE - DEPLOIEMENT BRAS
HYDRAULIKANLAGE - AUSSCHUB AUSLEGER
INSTALACIÓN HIDRÁULICA - EXTENSIÓN BRAZO

603446 - 0 **IMPIANTO IDRAULICO - SOLLEVAMENTO**
HYDRAULIC SYSTEM - LIFTING
INSTALLATION HYDRAULIQUE - LEVAGE
HYDRAULIKANLAGE - ANHEBEN
INSTALACIÓN HIDRÁULICA - LEVANTAMIENTO

603447 - 0 **MATERIALE ELETTRICO**
ELECTRIC INSTALLATION
INSTALLATION ELECTRIQUE
ELEKTROANLAGE
INSTALACION ELECTRICA

603448 - 0 **IMPIANTO IDRAULICO - RADIATORE**
HYDRAULIC SYSTEM - OIL COOLER
SYSTEME HYDRAULIQUE - RADIATEUR
HYDRAULISCHES SYSTEM - STRAHLER
SISTEMA HIDRÁULICO - RADIADOR

603449 - 0 **IMPIANTO IDROGUIDA**
POWER STEERING SYSTEM
SYSTEME DIRECTION ASSISTEE
HYDRAULIKSTEUERUNGSYSTEM
SISTEMA DIRECCION HIDRAULICA

603450 - 0 **IMPIANTO ASPIRAZIONE POMPE IDRAULICHE**
SUCTION SYSTEM HYDRAULIC PUMPS
SYSTEME D'ASPIRATION POMPES HYDRAULIQUES
ANSAUGSYSTEM HYDRAULISCHE PUMPEN
SISTEMA ASPIRACION BOMBAS HIDRAULICAS

603451 - 0 **IMPIANTO IDRAULICO - FRENO DI SERVIZIO E DI STAZIONAMENTO**
HYDRAULIC SYSTEM - SERVICE BRAKE AND PARKING BRAKE
SYSTEME HYDRAULIQUE - FREINS DE SERVICE ET FREIN A MAIN
HYDRAULIKANLAGE - BREMSE UND HANDBREMSE
INSTALACIÓN HIDRÁULICA - FRENO DE SERVICIO Y FRENO DE MANO

603452 - 0 **IMPIANTO IDRAULICO - LIVELLAMENTO ASSALI**
HYDRAULIC SYSTEM - AXLE LEVELLING
SYSTEME HYDRAULIQUE - NIVELLEMENT ESSIEUX
HYDRAULISCHES SYSTEME - ACHSENNIVELLIERUNG
INSTALLACIÓN HIDRÁULICA - NIVELACIÓN EJES

603453 - 0 **GRUPPO ARTICOLAZIONE**
COUPLING UNIT
GROUPE ARTICULATION
GELENKGRUPPE
GRUPO ARTICULACIÓN

603454 - 0 **TELAIO SX**
FRAME
CHASSIS
RAHMEN
BASTIDOR

603455 - 0 **IMPIANTO IDRAULICO - BLOCCAGGIO ATTREZZI**
HYDRAULIC SYSTEM - IMPLEMENT LOCKING
SYSTEME HYDRAULIQUE - BLOCAGE OUTILS
HYDRAULIKANLAGE - BLOCKIERUNG ANBAUGERÄTE
INSTALACIÓN HIDRÁULICA - BLOQUEO HERRAMIENTA

603456 - 0 **IMPIANTO IDRAULICO - STABILIZZATORI**
HYDRAULIC SYSTEM - STABILIZER
SYSTEME HYDRAULIQUE - STABILISATEURS
HYDRAULISCHES SYSTEME - ABSTÜTZUNGEN
INSTALLACIÓN HIDRÁULICA - ESTABILIZADORES

603457 - 0 **IMPIANTO IDRAULICO - SERVIZI**
HYDRAULIC SYSTEM - AUXILIARY CIRCUITS
SYSTEME HYDRAULIQUE - CIRCUITS AUXILIAIRES
HYDRAULIKANLAGE - HILFSMOTOREN
INSTALACIÓN HIDRÁULICA - SERVICIOS

603458 - 0 **MOTORE DIESEL - ACCELERATORE**
DIESEL ENGINE - ACCELERATOR
MOTEUR DIESEL - ACCELERATEUR
DIESELMOTOR - BESCHLEUNIGER
MOTOR DIESEL - ACELERADOR

603459 - 0 **MOTORE DIESEL - IMPIANTO DI RAFFREDDAMENTO MOTORE**
DIESEL ENGINE - ENGINE COOLING SYSTEM
MOTEUR DIESEL - SYSTEME DE REFROIDDISSEMENT MOTEUR
DIESELMOTOR - KÜHLUNGSSYSTEM MOTOR
MOTOR DIESEL - INSTALACION DE ENFRIAMENTO MOTOR

603461 - 0 **MOTORE DIESEL - IMPIANTO DI SCARICO**
DIESEL ENGINE - EXHAUST SYSTEM
MOTEUR DIESEL - SYSTEME DECHARGE
DIESELMOTOR - MOTOR ABLASS
MOTOR DIESEL - SISTEMA DESCARGA

603462 - 0 **SCATOLA PORTAFUSIBILI**
FUSE HOLDING BOX
BOITE PORTE FUSIBLES
SICHERUNGSGEHÄUSE
CAJA DE FUSIBLES

603463 - 0 **TRASMISSIONE E RUOTE**
TRANSMISSION AND WHEELS
TRANSMISSION ET ROUES
ANTRIEB UND RÄDER
TRANSMISIÓN Y RUEDAS

603464 - 0

MOTORE DIESEL - ACCELERATORE (STAGE 2)
DIESEL ENGINE - ACCELERATOR
MOTEUR DIESEL - ACCELERATEUR
DIESELMOTOR - BESCHLEUNIGER
MOTOR DIESEL - ACELERADOR